ООО «Петербургское Геотехническое Инженерное Бюро»
Petersburg Geotechnical Engineering Bureau Ltd
Адрес: Санкт-Петербург, ул. Тюшина, дом № 6, пом. 2-Н
Тел. +7 (812) 940-42-87; +7 (921) 908-01-56 e-mail: 9080156@mail.ru, kontur2000@mail.ru
СРО АИИС № 01-И-№1244-2
СРО № 199-23052018-1076-П
Лицензия Министерства Культуры РФ №МКРФ 01186 от 28.10.2013г.

Заказчик: Автономная некоммерческая организация сохранения культурного наследия "Внимание"

ПРОЕКТНАЯ ДОКУМЕНТАЦИЯ

на проведение работ по сохранению выявленного объекта культурного наследия «Дом Б.Ю. Бака», расположенного по адресу: Санкт-Петербург, Кирочная ул., д.24, литера А в части ремонта и реставрации тамбуров лестничных клеток №1 и №2, а также лестничных витражей лестничной клетки №2.

Раздел 3. Проект реставрации и приспособления
3.1. Пояснительная записка, шифр 26/07-19П - ПЗ
3.2. Архитектурные решения, шифр 26/07-19П – АС
Архитектурно-строительные решения. Витражи, шифр 26/07-19П – АС1

Санкт-Петербург
2019

ООО «Петербургское Геотехническое Инженерное Бюро»
Petersburg Geotechnical Engineering Bureau Ltd
Адрес: Санкт-Петербург, ул. Тюшина, дом № 6, пом. 2-Н
Тел. +7 (812) 940-42-87; +7 (921) 908-01-56 e-mail: 9080156@mail.ru, kontur2000@mail.ru
СРО АИИС № 01-И-№1244-2
СРО № 199-23052018-1076-П
Лицензия Министерства Культуры РФ №МКРФ 01186 от 28.10.2013г.

Заказчик: Автономная некоммерческая организация сохранения культурного наследия "Внимание"

ПРОЕКТНАЯ ДОКУМЕНТАЦИЯ

на проведение работ по сохранению выявленного объекта культурного наследия «Дом Б.Ю. Бака», расположенного по адресу: Санкт-Петербург, Кирочная ул., д.24, литера А в части ремонта и реставрации тамбуров лестничных клеток №1 и №2, а также лестничных витражей лестничной клетки №2.

Раздел 3. Проект реставрации и приспособления
3.1. Пояснительная записка, шифр 26/07-19П - ПЗ
3.2. Архитектурные решения, шифр 26/07-19П – АС
Архитектурно-строительные решения. Витражи, шифр 26/07-19П – АС1

Генеральный директор ООО «Бюро ГПИ» **Чиж Д.В.**

Главный инженер ООО «Бюро ГПИ» **Чиж Т.Н.**

Санкт-Петербург
2019

Министерство культуры
Российской Федерации

ЛИЦЕНЗИЯ

№ МКРФ 01186 от 28 октября 2013 г.

На осуществление деятельности по сохранению объектов культурного наследия (памятников истории и культуры) народов Российской Федерации

(указывается конкретный вид лицензируемой деятельности)

Виды работ, выполняемых в составе лицензируемого вида деятельности, в соответствии с частью 2 статьи 12 Федерального закона «О лицензировании отдельных видов деятельности»:

согласно приложению № 1 к лицензии

(указываются в соответствии с перечнем работ, установленным положением о лицензировании соответствующего вида деятельности)

Настоящая лицензия предоставлена:

Обществу с ограниченной ответственностью «Петербургское Геотехническое Инженерное Бюро»

ООО «Бюро ГПИ»

(указывается полное и (в случае, если имеется), сокращенное наименование (в том числе фирменное наименование), организационно-правовая форма юридического лица (фамилия, имя и (в случае, если имеется) отчество индивидуального предпринимателя, данные документа, удостоверяющего его личность)

Основной государственный регистрационный номер юридического лица (индивидуального предпринимателя) (ОГРН)	**5067847575660**
Идентификационный номер налогоплательщика (ИНН)	**7805414060**

009116

Адрес места нахождения и места осуществления лицензируемого вида деятельности:

195269, г. Санкт-Петербург, Светлановский пр-кт, 93-324

(указываются адрес места нахождения (место жительства – для индивидуального предпринимателя), и адреса мест осуществления работ (услуг), выполняемых (оказываемых) в составе лицензируемого вида деятельности)

Настоящая лицензия предоставлена на срок **бессрочно**

Настоящая лицензия переоформлена на основании решения лицензирующего органа – приказа:

№1617 от 28 октября 2013 г.
№1179 от 15 августа 2019 г.

Настоящая лицензия имеет 1 приложение, являющееся ее неотъемлемой частью на 1 листе.

Заместитель Министра		С.Г.Обрывалин
(должность уполномоченного лица)	(подпись уполномоченного лица)	(ф.и.о. уполномоченного лица)

М.П.

АО «ОПЦИОН», Москва, 2019. «Б». Лицензия № 05-05-09/003 ФНС РФ. ТЗ № 552, тел. (495) 726 4742, www.opcion.ru

Министерство культуры
Российской Федерации

ПРИЛОЖЕНИЕ № 1

к лицензии № МКРФ 01186 от 28 октября 2013 г.

виды выполняемых работ:

разработка проектной документации по консервации, реставрации и воссозданию объектов культурного наследия (памятников истории и культуры) народов Российской Федерации;

разработка проектной документации по ремонту и приспособлению объектов культурного наследия (памятников истории и культуры) народов Российской Федерации;

ремонт и приспособление объектов культурного наследия (памятников истории и культуры) народов Российской Федерации.

Заместитель Министра		С.Г.Обрывалин
(должность уполномоченного лица)	(подпись уполномоченного лица)	(ф.и.о. уполномоченного лица)

М.П.

009116

АО «ОПЦИОН», Москва, 2019, «Б». Лицензия № 05-05-09/003 ФНС РФ, ТЗ № 552, тел. (495) 726 4742, www.opcion.ru

Список исполнителей:

Чиж Д.В., генеральный директор	общее руководство
Чиж Т.Н., главный инженер	формулировка выводов и рекомендаций
Якушев Б. Э., главный специалист, к.т.н.	составление записки, формулировка выводов и рекомендаций

Состав проектной документации

Номер раздела	Обозначение	Наименование раздела	Примечания
1	**Предварительные работы**		
1.1	26/07-19П - ПР	Исходно-разрешительная документация	
1.2	26/07-19П - ПР	Фотофиксации Объекта	
1.3	26/07-19П - ПР	Акт определения влияния предполагаемых к проведению видов работ на конструктивные и другие характеристики надежности и безопасности Объекта	
2	**Комплексные научные исследования**		
2.1	26/07-19П - ТО	Историко-архивные и библиографические исследования.	
2.2	26/07-19П - ТО	Историко-архитектурные натурные исследования.	
2.3	26/07-19П - ТО	Инженерно-технические исследования.	
2.4	26/07-19П - ТО	Инженерные химико-технологические исследования по строительным и отделочным материалам.	
3	**Проект реставрации и приспособления**		
3.1	26/07-19П - ПЗ	Пояснительная записка	
3.2	26/07-19П - АС	Архитектурно-строительные решения. Тамбур парадной №1, Тамбур парадной №2	
	26/07-19П – АС1	Архитектурно-строительные решения. Витражи	
3.3	26/07-19П – ТР	Технологические рекомендации по реставрации	
3.4		Дефектные ведомости	
3.5	26/07-19П - ПОР	Проект организации работ	

Взам. инв. №

Подп. и дата

Инв.№ подл.

Изм	Кол.у	Лист	№док.	Подп.	Дата	г. Санкт-Петербург, улица Кирочная, д.24, лит.А			
ГИП		Чиж Т.Н.			11.19	Состав проекта	Стадия	Лист	Листов
Разраб.		Боровская			11.19		П	3	
Н.контр.		Кошман			11.19		ООО «Бюро ГПИ»		

Оглавление

1.1 Исходные данные 5
1.2 Общие сведения о выполненных научных исследованиях 5
1.3 Краткие исторические сведения 5
1.4 Описание существующего положения 6
1.5. Текущее состояние тамбуров парадных входов со стороны лицевого фасада. 7
Описание существующего положения лестничных витражей парадной №2 9
1.4. Проектом предлагается 10

Архитектурно-строительные решения. Графическая часть

- **Архитектурно-строительные решения. Тамбур парадной №1, Тамбур парадной №2**
- **Архитектурно-строительные решения. Витражи**

1.1 Исходные данные

Проектная документация на проведение работ по сохранению выявленного объекта культурного наследия «Дом Б.Ю. Бака», расположенного по адресу: Санкт-Петербург, Кирочная ул., д.24, литера А в части ремонта и реставрации тамбуров лестничных клеток №1 и №2, а также лестничных витражей лестничной клетки №2, выполнен ООО «Бюро ГПИ» в соответствии с Договором №26/04-19П от 26.07.2019г. на основании следующих документов:

- «Задание на проведение работ по сохранению объекта культурного наследия, включенного в единый государственный реестр объектов культурного наследия (памятников истории и культуры) народов Российской Федерации, или выявленного объекта культурного наследия (ремонт и реставрация тамбура парадной №1)» № 01-52-2916/19.
- «Задание на проведение работ по сохранению объекта культурного наследия, включенного в единый государственный реестр объектов культурного наследия (памятников истории и культуры) народов Российской Федерации, или выявленного объекта культурного наследия (ремонт и реставрация тамбура парадной №2)» № 01-52-1582-1.
- «Задание на проведение работ по сохранению объекта культурного наследия, включенного в единый государственный реестр объектов культурного наследия (памятников истории и культуры) народов Российской Федерации, или выявленного объекта культурного наследия (реставрация витража)» № 01-52-1583-1.

Технические решения, принятые в чертежах, соответствуют требованиям экологических, санитарно-гигиенических, противопожарных и других норм, действующих на территории Российской Федерации, и обеспечивают безопасную для жизни и здоровья людей эксплуатацию объекта при соблюдении предусмотренных чертежами мероприятий.

В настоящем комплекте разработаны проектные решения по реставрационному ремонту тамбуров лестничных клеток №1 и №2, а также лестничных витражей лестничной клетки №2.

Чертежи графической части выполнены на основе обмеров и материалов фотофиксации.
ЛК-1: За относительную отм. 0,000 принята отметка чистого пола тамбура ЛК-1, соответствующая абс. отм. +5,818 БСК.
ЛК-2: За относительную отм. 0,000 принята отметка чистого пола тамбура ЛК-2, соответствующая абс. отм. +5,855 БСК.

1.2 Общие сведения о выполненных научных исследованиях

Для разработки проектной документации выполнены комплексные научные исследования с целью получения исходных данных для разработки и обоснования проектных решений:

- Обмерные чертежи и фотофиксация существующего состояния тамбуров парадных дали возможность получения необходимой исходной информации о техническом состоянии частей здания, основных параметрах, архитектурных решениях.

- Инженерные обследования состояния строительных конструкций позволили оценить техническое состояние частей здания: тамбуров парадных №1, №2, лестничных витражей парадной №2. Получена информация для разработки проекта реставрационного ремонта.

- Натурные и технологические исследования состояния строительных и отделочных материалов. Результаты исследований дают возможность разработать перечень мероприятий по ремонту исторических элементов: дверных заполнений, оконных фрамуг, штукатурной отделки, декоративных витражей. Данные исследований позволяют разработать технологии ремонтно-реставрационных работ и перечень используемых материалов.

1.3 Краткие исторические сведения

Первоначально в 1844 году на участке современного дома № 24 по Кирочной улице был выстроен в классическом стиле дом К.Ф. и Э.К.Гаугеров. В 1850-х годах означенным участком в 4-м квартале Литейной части владел почетный гражданин Петр Ильич Ларионов. В соответствии с Атласом Цылова дом был двухэтажным с каменным первым этажом, деревянным вторым и занимал участок по Кирочной улице, в то время под № 25.
Покупка старого дома с участком была оформлена Ю.Б.Баком 1 января 1903 года. К февралю - началу марта было подано прошение о постройке нового дома, а 1 мая 1903 года начался снос прежней постройки. В 1904-1905 годах по проекту архитектора Б.И.Гиршовича был построен дом в стиле модерн с элементами рококо. Дом был выстроен по заказу инженера путей сообщения Юлиана Борисовича Бака и задумывался как элитное жилье для чиновников царской России.

Первый, датированный 1903 годом проект создан в стиле модерн. Экстерьер фасадов показывает иное, чем сейчас, расположение арок, входов, переходов, квартир. Арка располагалась в центре дома. Далее, Б. Гиршович изменил не фасад, а проект дома в целом, начиная с плана подвального этажа и подвесных дворов.
Строительство дома Бака было завершено в 1905 году с учетом изменения первоначального фасадного решения 1903 года. Огромные 10-15-комнатные квартиры с зеркальными окнами и лепными плафонами. В рекламных объявлениях того времени говорилось и о лестнице: «мраморная лестница с ковром и швейцаром». В 1909 году при осмотре здания для получения под его залог ссуды, оценщики отметили хорошее качество постройки, отделки квартир и парадной лестницы в лицевом доме, полное современное инженерное обеспечение (в т.ч. лифт в стиле модерн). В доме были индивидуальные камины и печи, но было предусмотрено и центральное паровое отопление. Витражи в окнах были выполнены мастерами Северного стекольно-промышленного общества (торговый дом «М.Франк К»).

За пластически насыщенным фасадом с использованием в оформлении ретростилей скрывались современные (с учетом времени) высокотехнологичные решения. Гиршович постарался с максимальной выгодой для домовладельца использовать площадь участка, и создал подвалы не только под строениями, но и под незастроенной частью двора. Для этой цели было устроено перекрытие двора несгораемыми сводами. Дом и сегодня знаменит своим подвесным двором (технический этаж, стоящий на сваях внутри дворовой территории).
Семья самого домовладельца, Юлия Ивановича Бака, жила в 7-комнатной квартире на 5-м этаже.

1.4 Описание существующего положения

Застройка участка брандмауэрная, периметральная, ячеистая с тремя дворами. На участке размещены: 5-ти этажный лицевой корпус на красной линии, 5-ти этажные дворовые корпуса, 6-ти этажные дворовые корпуса. Лицевой корпус соединен с 6-ти этажным дворовым корпусом закрытыми галереями на отметках между 1-2, 4-5 этажами.

Лицевой 5-ти этажный фасад с высоким цоколем и мансардным этажом (отсюда многие исследователи называют здание 6-ти этажным). Фасад симметричный, на 24 оси, в стиле поздней эклектики. Композиционно (креповками, сдвоенными и одинарными полуколоннами, 3-х гранными эркерами на 2-4 этажи, балконами, сложными лепными деталями) выделены боковые части, а также центральная часть. По горизонтали междуэтажными тягами фасад разделен на 5 зон:
1. Цоколь до 2-го этажа облицован блоками розового гранита «под шубу». 1-й этаж с гладким дощатым рустом, окнами с замковыми камнями;
2. 2-й этаж с окнами с полуциркульными перемычками, архивольтами, балконами на кронштейнах;
3. 3-4 этажи. В акцентирующих частях оформлены одинарными и сдвоенными полуколоннами сложного ордера на консолях с волютами. Балконы на кронштейнах. Окна по всему фасаду с полуциркульными перемычками, архивольтами и наличниками, с треугольными сандриками. Завершается зона карнизом с кронштейнами и зубчиками;

4. 5 этаж. Оформлен как аттиковый. Прямоугольные окна с наличниками и «ушками». Навершия эркеров выполнены в виде балконов. Над эркерами оконные композиции в форме эдикул. Междуоконные простенки над полуколоннами включают сдвоенные и одинарные консоли с волютами; 5. 6-й мансардный этаж. В боковых акцентирующих зонах, над эркерами размещены фронтоны сложного очертания с окнами с лучковыми перемычками. Угловые части боковых фронтонов увенчаны лепными вазами. Дворовые фасады также имеют комплексное композиционное и архитектурно-художественное решение.

1.5. Текущее состояние тамбуров парадных входов со стороны лицевого фасада.

Тамбур парадной №1.

Штукатурные элементы архитектурного декора.

В результате обследования установлено, что на внутренних поверхностях стен (т.е. со стороны помещений тамбуров и примыкающих частей входных групп) и перегородок, отделяющих тамбуры от проходов на лестничные клетки, окрашенных краской голубого оттенка, наблюдаются грязевые подтеки, участки загрязнения и увлажнения красочного слоя. Имеются нарушения красочного слоя в виде шелушения; существенные утраты, сколы, биопоражения не отмечены. Штукатурный слой находится в удовлетворительном состоянии. Простукиванием оштукатуренных поверхностей ограждения тамбура (плоскостей, свободных от лепных украшений и между ними) отслоений штукатурного слоя не установлено. По всей плоскости стен отмечены следы современного ремонта составами, отличными от исторических.

Элементы лепного декора.

Существенных утрат, сколов или трещин лепного декора (декоративных профилированных тяг, розеток, виньеток и др.) не отмечено. По всей плоскости стен отмечены следы современного ремонта составами, отличными от исторических.

Дверные столярные заполнения из древесины твердых пород, деревянные фигурные фрамуги.

Тамбур имеет расположенные слева и справа от его проходного объема отделенные от прохода технические помещения. Освидетельствование правой и левой двухстворчатых дверей (каждая с одной основной дверью, осуществляющей доступ в широкую секцию технического помещения, и одной дополнительной узкой створкой – для доступа в его узкую секцию) показало, что они являются аутентичными и, в целом, находятся в удовлетворительном техническом состоянии, однако их скобяные изделия (замки, дверные петли) находятся в ограниченно-работоспособном или недопустимом техническом состоянии и нуждаются в ремонте или замене. Отмечена утрата верхнего филенчатого заполнения аутентичного основного (широкого) дверного полотна перегородки, отделяющей правое техническое помещение (предназначенное для хранения инвентаря) от основного проходного объема помещения тамбура №1. Отсутствующая филенка заменена фанерным щитом заполнения и окрашена тем же колером, что и основное дверное полотно, а также левая створка двери. Наблюдается загрязнение и деструкция отделочных красочных слоев, растрескивание и рассыхание древесины. Боковые дверные полотна не открываются, окрашены черной масляной краской; фигурные вентиляционные решетки без видимых дефектов и повреждений, окрашены в цвет боковых дверных полотен.

Внутренние объемы технических помещений для инвентаря, расположенных соответственно слева и справа от основного проходного объема тамбура №1, на всю их высоту обшиты поздней вагонкой.

Наружные двустворчатые дверные заполнения отсутствуют; внутренние заполнения– современные, металлические.

На момент проведения обследования установлено, что, аутентичные дверные полотна размещены в помещении ресторана «Рубинштейн», так как принадлежат другому владельцу. Указанный экземпляр полотен подвергнут 3D сканированию и составлены его обмерные чертежи. Детальное обследование полотен с дефектоскопией не проводилось, ввиду их размещения на чужой территории.

Сохранившаяся наружная оригинальная дверная коробка находится в ограниченно работоспособном техническом состоянии. Ее боковые вертикальные брусья с четвертями имеют гнилостное разрушение нижних частей. Отмечен значительный физический износ (и, возможно, возможно, гнилостное повреждение) нижнего горизонтального бруса дверной коробки.

Над наружными и внутренними входными дверями тамбура №1 сохранились оригинальные деревянные фигурные фрамуги в профилированном наличнике с рокайлями, выполненные в едином стиле с указанными филенчатыми дверями. Фрамуги имеют глухое современное остекление. При освидетельствовании конструкций фрамуг установлено, что они как и филенчатые двери выполнены из древесины твердых пород (дуб). Массив древесины рам сохранился в удовлетворительном состоянии: существенных дефектов в виде утраты первоначальной формы, коробления, растрескивания или механических повреждений не отмечено, однако, с фасадной стороны, имеются утраты значительных фрагментов нижней части коробки фрамуги.

Покрытие из метлахской плитки полов тамбуров.

Покрытие пола тамбура выполнено полихромной мозаичной метлахской плиткой шахматного рисунка с бордюром "бегущая волна". Срок эксплуатации более 100 лет, постоянное абразивное воздействие, а также особенности конструкции (рифленая и мозаичная плицевая поверхность) привели к сильному истиранию отдельных зон поверхности пола, вплоть до полной утраты первоначального рисунка на значительном количестве плиток. Большое количество плиток имеют многочисленные трещины и сколы.

Тамбур парадной №2.

Штукатурные элементы архитектурного декора.

В результате обследования установлено, что на внутренних поверхностях стен (т.е. со стороны помещений тамбуров и примыкающих частей входных групп) и перегородок, отделяющих тамбуры от проходов на лестничные клетки, окрашенных краской светло-серого оттенка, наблюдаются грязевые подтеки, участки загрязнения и увлажнения красочного слоя. Имеются нарушения красочного слоя в виде шелушения; существенные утраты, сколы, биопоражения не отмечены. Штукатурный слой находится в удовлетворительном состоянии. Простукиванием оштукатуренных поверхностей ограждения тамбура (плоскостей, свободных от лепных украшений и между ними) отслоений штукатурного слоя не установлено. По всей плоскости стен отмечены следы современного ремонта составами, отличными от исторических.

Элементы лепного декора.

Существенных утрат, сколов или трещин лепного декора (декоративных профилированных тяг, розеток, виньеток и др.) не отмечено. По всей плоскости стен отмечены следы современного ремонта составами, отличными от исторических.

Дверные столярные заполнения из древесины твердых пород, деревянные фигурные фрамуги.

Тамбур имеет расположенные слева и справа от его проходного объема отделенные от прохода технические помещения. Освидетельствование правой и левой двухстворчатых дверей (каждая с одной основной дверью, осуществляющей доступ в широкую секцию технического помещения, и одной дополнительной узкой створкой – для доступа в его узкую секцию) показало, что они являются аутентичными и, в целом, находятся в удовлетворительном техническом состоянии, однако их скобяные изделия (замки, дверные петли) находятся в ограниченно-работоспособном или недопустимом техническом состоянии и нуждаются в ремонте или замене. Наблюдается загрязнение и деструкция отделочных красочных слоев, растрескивание и рассыхание древесины. Боковые дверные полотна не открываются, окрашены коричневой масляной краской; фигурные вентиляционные решетки без видимых дефектов и повреждений, окрашены в цвет боковых дверных полотен.

По результатам визуального осмотра наружного дверного заполнения парадной №2 значительных участков пораженной гнилью древесины на доступных участках не обнаружено. Имеется небольшая червоточина в углу нижней части правого полотна, которая возникла в процессе эксплуатации дверей. После проведенных «реставрационных» работ 2018-2019гг. древесина дверей на большей части поверхностей покрыта толстым слоем грунтовки и краски.

Текстура древесины практически не видна. В нижней части правого полотна имеется участок с утраченной древесиной, замазанный неизвестным составом. С нижней стороны к дверям прикреплены надставки в виде дощечек, изготовленные из неустановленного материала (загрунтованы и закрашены). В средней части правого полотна на поверхности краски имеется прямоугольник, ограниченный углублениями в краске.

В результате проведенного исследования установлено, что выполненная «реставрация» и «покраска» дверных полотен произведены на уровне, не соответствующем требованиям, предъявляемым к подобным работам. Рекомендуется провести повторные реставрационные работы в соответствии с принятыми технологиями и методиками. Желательно проведение предварительно неразрушающей дефектоскопии (ультразвуковым, рентгено-телевизионным или иным методом).

В ходе реставрации в условиях специализированной мастерской предлагается провести комплекс работ, связанный со снятием красочного слоя, слоя грунта, выравнивания влажности дверей, заменой вставок на вставки из древесины дуба с подбором текстуры, обработка изделия биосептическими растворами и ряд иных мероприятий по увеличению жизненного цикла реставрируемых изделий.

Поскольку дверная коробка на момент обследования была покрыта слоем грунтовки и окрашена, определить ее техническое состояние не представляется возможным. Рекомендуется произвести расчистку поверхности от окрасочных слоев химическим методом с помощью смывки АФТ-1. После снятия окрасочных слоев и зачистки от грунтовки произвести дефектацию и необходимость демонтажа с транспортировкой в мастерскую для проведения реставрационных работ.

Внутренние дверные заполнения – современные, металлические.

Над наружными и внутренними входными дверями тамбура №2 сохранились оригинальные деревянные фигурные фрамуги в профилированном наличнике с рокайлями, выполненные в едином стиле с указанными филенчатыми дверями. Фрамуги имеют глухое современное остекление. При освидетельствовании конструкций фрамуг установлено, что они как и филенчатые двери выполнены из древесины твердых пород (дуб). Поскольку фрамуги на момент обследования были покрыты слоем грунтовки и окрашены матовой краской красно-коричневого оттенка, определить их техническое состояние не представляется возможным. Рекомендуется произвести расчистку поверхности от окрасочных слоев химическим методом с помощью смывки АФТ-1. После снятия окрасочных слоев и зачистки от грунтовки произвести дефектацию и необходимость демонтажа с транспортировкой в мастерскую для проведения реставрационных работ.

Покрытие из метлахской плитки полов тамбуров.

Покрытие пола тамбура выполнено полихромной мозаичной метлахской плиткой шахматного рисунка с бордюром "бегущая волна". Срок эксплуатации более 100 лет, постоянное абразивное воздействие, а также особенности конструкции (рифленая и мозаичная плицевая поверхность) привели к сильному истиранию отдельных зон поверхности пола, вплоть до полной утраты первоначального рисунка на значительном количестве плиток. Большое количество плиток имеют многочисленные трещины и сколы.

Описание существующего положения лестничных витражей парадной №2

В 1993-1996 годах в доме Бака был проведён реставрационный ремонт, в который, возможно, были включены и работы по очистке витражей. В апреле 2017 года активистами и жильцами дома в парадной был проведён субботник, в ходе которого, в числе прочего, было проведено мытьё витражей (не всех).

Общее состояние сохранившихся витражей нельзя назвать аварийным, витражные панели держатся в рамах, отсутствуют сильные деформации. Однако, в некоторых окнах имеются утраты стёкол, трещины, повреждения свинцового переплёта. К тому же, некоторые витражи имеют сильные загрязнения (строительной краской), у нескольких отсутствуют или повреждены стёкла-подложки, защищающие витражи от атмосферного воздействия со стороны улицы.

Окно 1.2: Витраж не был отмыт во время субботника, присутствуют обильные загрязнения (особенно около рам) масляной краской (которой окрашены рамы), а также налёт белого цвета в некоторых местах на границе стекла и профиля. Свинцовый профиль полностью покрыт следами коррозии, имеются локальные деформации («загибы» верхней планки профиля). Обнаружено 3 трещины в разных стёклах левой филёнки.

Окно 2.1: Вдоль деревянных рам наблюдаются загрязнения 2 видов: коричневой краски на витраже около рам (выкрашенной ей же) и светло-зеленой краски, которой выкрашены стены парадной. В центральной филёнке утраты стёкол: фрагмент цветка и два крупных осколка верхнего стекла фона. В этой же филёнке множественные трещины стёкол и одна трещина в борте левой филёнки.

Окно 2.2: Имеются немногочисленные следы масляной краски не только около рам, но и в средней части панелей. Имеются небольшие деформации свинцового профиля, а также трещина стекла во второй филёнке справа.

Окно 2.3: Умеренные пылевые загрязнения, состояние свинца удовлетворительное по визуальному осмотру. Отсутствует большая верхняя часть стекла-подложки левой филёнки. В этой же части имеются многочисленные трещины витражных стёкол.

Окно 3.2: Умеренные пылевые загрязнения, состояние свинца удовлетворительное по визуальному осмотру. В центральной филёнке отсутствует половина стекла-подложки. Вероятно, из-за этого в панели образовалась деформация – розовое стекло картуша «выпирает» из-за свинцового профиля, поверхность витража изогнута. В этой же части имеются трещины стёкол, особенно крупная – поперёк центрально картуша, утрата части стекла левого нижнего угла. В завитках, обрамляющих центральный картуш, имеются трещины, которые пытались скрыть припаянными полосками свинца с тыльной стороны. На правой части свинец отошёл от одной стороны, обнажив трещину. В правой от центра филёнке имеется утрата части стекла в верхней части, с отходящими от неё трещинами. Также небольшая трещина имеется в верхней части правой от центра витражной панели.

Окно 3.3: На поверхности витража умеренные пылевые загрязнения, немногочисленные остатки масляной краски. Во многих местах имеются разрывы пайки свинцового профиля, локальные деформации. В центральной части витража несколько трещин стёкол.

Окно 4.2: Умеренные пылевые загрязнения, состояние свинца удовлетворительное по визуальному осмотру. В витражной панели имеется несколько трещин стёкол, а также утрата небольшого фрагмента стекла в центральной части.

Окно 5.3: Две сохранившиеся филёнки витража развёрнуты на 180^0 относительно оригинального положения (стоят «вверх ногами»). Вдоль деревянных рам наблюдаются загрязнения масляной краской. Состояние свинца удовлетворительное по визуальному осмотру. В верхней части левой филёнки имеются трещины стёкол.

Стоит ещё раз отметить, что приведённые сведения не могут считаться полными, из-за затруднительных условий проведения визуальных исследований. Особенную трудность составило выявление трещин стёкол, так как в самой структуре стекла имеются сильно выраженные свили, которые с расстояния можно принять за трещины. Более подробные обследования витражей должны быть проведены после поступления витражей на реставрацию, именно их результаты повлияют на формирование окончательной концепции реставрации.

1.4. Проектом предлагается

Мероприятия по сохранению объекта культурного наследия (ремонтно-реставрационные мероприятия по предметам охраны) согласно технологическим рекомендациям, разработанным в составе проекта.

Штукатурные элементы архитектурного декора

Оштукатуренные своды потолков тамбуров с фигурными филенками и профилем по периметру находятся в удовлетворительном состоянии.

Верхнее покрытие потолка тамбура №1 выполнено в виде окрашивания краской голубого оттенка (связующее – синтетическая олифа, предположительно, ПФ) - нарушение колеровки.
Верхнее покрытие потолка тамбура №2 выполнено в виде окрашивания краской светло-серого оттенка (связующее – синтетическая олифа, предположительно, ПФ) - нарушение колеровки.
Требуется:
- расчистить поверхность архитектурного декора от пылевых и сажистых загрязнений;
- расчистить поверхность архитектурного декора от многослойных окрасочных слоев;
- методом простукивания произвести уточнение и оконтуривание участков для выявления зон отслаивания и разуплотнения штукатурного слоя;
- произвести очистку поверхности потолков на оконтуренных участках от слабодержащейся штукатурки до основы - кирпичной кладки;
- произвести биоцидную обработку поверхности с сохраняемой штукатуркой в местах биопоражений (до расчистки поверхности от старых красочных слоев);
- на участках с сохраняемой штукатуркой произвести расчистку от окрасочных слоев механических способом;
- удалить цементные вставки, если они будут обнаружены после расчистки поверхности от красочных слоев;
- произвести подготовку поверхности для нанесения штукатурного раствора;
- произвести воссоздание штукатурной отделки потолков растворами, близкими по составу к оригинальным;
- произвести докомпановку штукатурных слоев элементов архитектурного декора;
- произвести окраску элементов архитектурного декора.

Окраску элементов архитектурного декора следует производить красками на основе силиконовых полимеров. Выбор программы и колер согласовать с органом охраны памятников.

Элементы лепного декора

- расчистить поверхность лепнины от пылевых и сажистых загрязнений;
- расчистить поверхность лепнины от многослойных окрасочных слоев, в тех местах, где они сохранились;
- восстановить утраченные элементы лепки по сохранившимся аналогам методом приведения в модель;
- проверить прочность крепления сохранившегося лепного декора;
- выполнить закрепление лепных элементов, которые отслоились от основы и могут обрушиться;
- выполнить догипсовку мелких сколов сохранившегося лепного декора;
- окрасить лепнину с применением краски на основе силиконовых полимеров; программу и колер согласовать с органом охраны памятников.

Дверные столярные заполнения из древесины твердых пород, деревянные фигурные фрамуги

- выполнить расчистку деревянных фрамуг, дверных полотен от поверхностных загрязнений и окрасочных слоев, грунтовки;
- произвести ремонт деревянных изделий (вырубка и протезирование деструктированных и сгнивших участков древесины, восстановление утраченных элементов);
- подготовить поверхность древесины к окраске;
- провести покрытие лаком деревянных изделий, программу и колер согласовать с архитектором органа охраны памятников;
- установить в верхние фрамуги дверных полотен стекло с кромкой фацет (противоударное, антивандальное);
- установить в оконные фрамуги стекло с кромкой фацет (противоударное, антивандальное).

Покрытие из метлахской плитки полов тамбуров

- выполнить расчистку сохранившегося покрытия полов тамбуров из метлахской плитки;
- в местах утраты облицовки выполнить расчистку полов и подготовку их поверхности под облицовку плиткой;
- взамен утраченных элементов покрытия необходимо подобрать метлахскую плитку промышленного изготовления;
- восполнить утраченную облицовку полов тамбуров в материале, близком по составу, технологии изготовления и фактуре к оригинальному.

Лестничные витражи парадной №2

- выполнить расчистку витражных панелей от поверхностных загрязнений и следов краски;
- провести склейку трещин стеклянных элементов витражей;
- восполнить утраты стеклянных элементов витражей;
- очистить свинцовый профиль от следов коррозии;
- выровнять мелкие локальные деформации свинцового профиля, спаять места разрыва паек профиля;
- исправить деформацию центральной панели окна 3.2, либо осуществить частичную или полную замену свинцового профиля, в зависимости от состояния панели после демонтажа;
- заменить стёкла-подложки витражных панелей.

Окраска архитектурных элементов производится по согласованному колерному бланку (Колерный бланк согласовать с представителем КГИОП в процессе производства работ).

3.2. Архитектурные решения
шифр 26/07-19П – АС

Тамбур №1

ВЕДОМОСТЬ ЧЕРТЕЖЕЙ ГРАФИЧЕСКОЙ ЧАСТИ

Лист	Наименование	Примечание
АС-1	Ведомость чертежей графической части. Ведомость основных нормативных документов	
АС-2	Ситуационный план здания М 1:2000	
АС-3	Обмерный план части 1 этажа здания Фрагмент 1 М 1:100, М 1:50	
АС-4	Обмерный план тамбура: потолка, пола, существующих дверных заполнений М 1:25	
АС-5	Дефектная ведомость 1/5	
АС-6	Дефектная ведомость 2/5	
АС-7	Дефектная ведомость 3/5	
АС-8	Дефектная ведомость 4/5	
АС-9	Дефектная ведомость 5/5	
АС-10	Проектное положение внутренних дверей тамбура парадной №1. Развертка 1-2-3 М 1:25	
АС-11	Фрагмент фасада. Проектное положение наружных дверей тамбура парадной №1. М 1:25	
АС-12	Проектное положение наружных дверей тамбура	
АС-13	Проектное положение внутренних дверей тамбура	
АС-14	Проектный план потолка, верхней части боковых стен	
АС-15	Обмерный план пола тамбура Проектный план пола тамбура	
АС-16	Спецификация дверных заполнений	
АС-17	Дополнительное оборудование для организации контроля доступа	
АС-18	Ведомость материалов	

ВЕДОМОСТЬ ОСНОВНЫХ НОРМАТИВНЫХ ДОКУМЕНТОВ

Лист	Наименование	Примечание
ГОСТ Р 55528-2013	"Состав и содержание научно-проектной документации по сохранению ОКН"	
ГОСТ Р 55567-2013	"Порядок организации и ведения инженерно-технических исследований на объектах культурного наследия. Памятники истории и культуры. Общие требования"	
СП 54.13330.2016	"Здания жилые многоквартирные"	
СанПиН 2.2.3.2783-10	"Гигиенические требования к организации строительного производства и строительных работ"	
Федеральный закон от 22.07.08 г. N123-ФЗ	"Технический регламент о требованиях пожарной безопасности" (с изм.от 27.12.18 г)	
СП 1.13130.2009	"Эвакуационные пути и выходы"	
СНиП 31-01-2001	"Доступность зданий и сооружений для маломобильных групп населения"	

Настоящий проект разработан в соответствии с действующими нормами, правилами и государственными стандартами. Проектом предусмотрены мероприятия, обеспечивающие безопасную для жизни и здоровья людей эксплуатацию объекта при соблюдении соответствущих правил производства работ и правил эксплуатации оборудования.

ГИП Чиж Т.Н.

ИЗМ.	КОЛ.УЧ	ЛИСТ	N ДОК.	ПОДПИСЬ	ДАТА
ГИП		Чиж Т.Н.			12.19
Архитектор		Боровская			12.19

26/07-19П-АС

г.Санкт-Петербург, улица Кирочная, д.24, лит.А

Проект реставрации и приспособления. Архитектурно-строительные решения. Тамбур парадной №1	СТАДИЯ	ЛИСТ	ЛИСТОВ
	П	1	
Ведомость чертежей графической части. Ведомость основных нормативных документов	ООО "Бюро ГПИ"		

Ситуационный план здания, М 1:2000

						26/07-19П-АС			
						г.Санкт-Петербург, улица Кирочная, д.24, лит.А			
ИЗМ.	КОЛ.УЧ	ЛИСТ	N ДОК.	ПОДПИСЬ	ДАТА	Проект реставрации и приспособления. Архитектурно-строительные решения. Тамбур парадной №1	СТАДИЯ	ЛИСТ	ЛИСТОВ
							П	2	
ГИП		Чиж Т.Н.			12.19				
Архитектор		Боровская			12.19	Ситуационный план здания М 1:2000	ООО "Бюро ГПИ"		

Фрагмент плана 1 этажа здания с указанием местоположения парадных ЛК 1, ЛК 2.
Существующее положение.
М 1:200

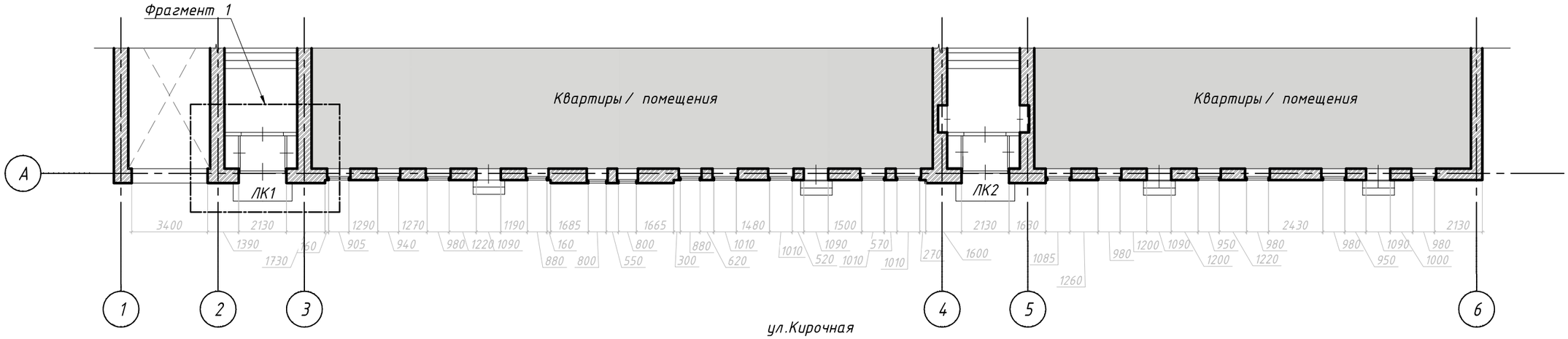

Фрагмент 1. План тамбура парадной ЛК 1.
М 1:50

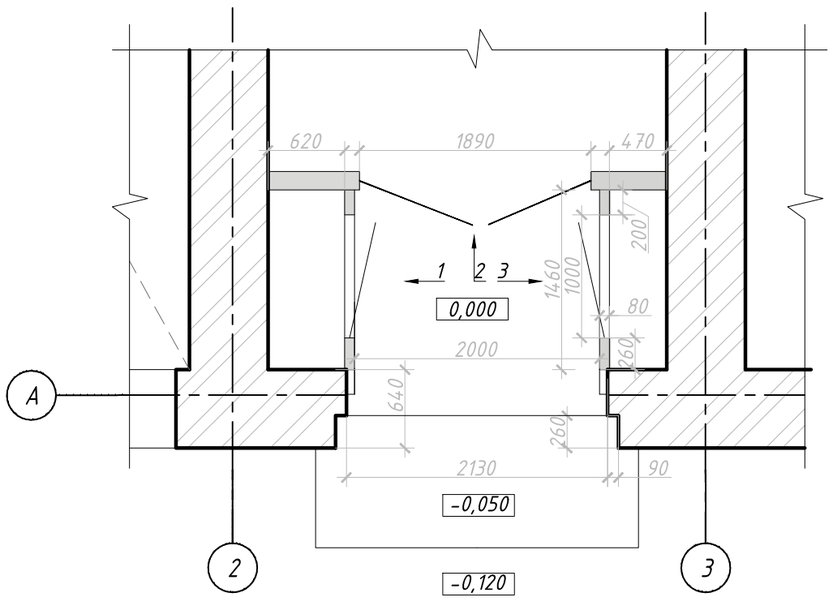

1. Обмерные чертежи дверных заполнений, потолка и пола тамбура парадной №1 см.лист АР-4.
2. За отм. 0,000 принята отметка чистого пола тамбура ЛК-1, соответствующая абс. отм. +5,818 БСК.
3. Читать совместно с листом АС-4.

						26/07-19П-АС			
						г.Санкт-Петербург, улица Кирочная, д.24, лит.А			
ИЗМ.	КОЛ.УЧ	ЛИСТ	N ДОК.	ПОДПИСЬ	ДАТА	Проект реставрации и приспособления. Архитектурно-строительные решения. Тамбур парадной №1	СТАДИЯ	ЛИСТ	ЛИСТОВ
							П	3	
ГИП		Чиж Т.Н.			12.19				
Архитектор		Боровская			12.19	Обмерный план части 1 этажа здания Фрагмент 1 М 1:100, М 1:50	ООО "Бюро ГПИ"		

Обмерный план потолка и верхних оштукатуренных поверхностей боковых стен тамбура. Развертка М 1:25

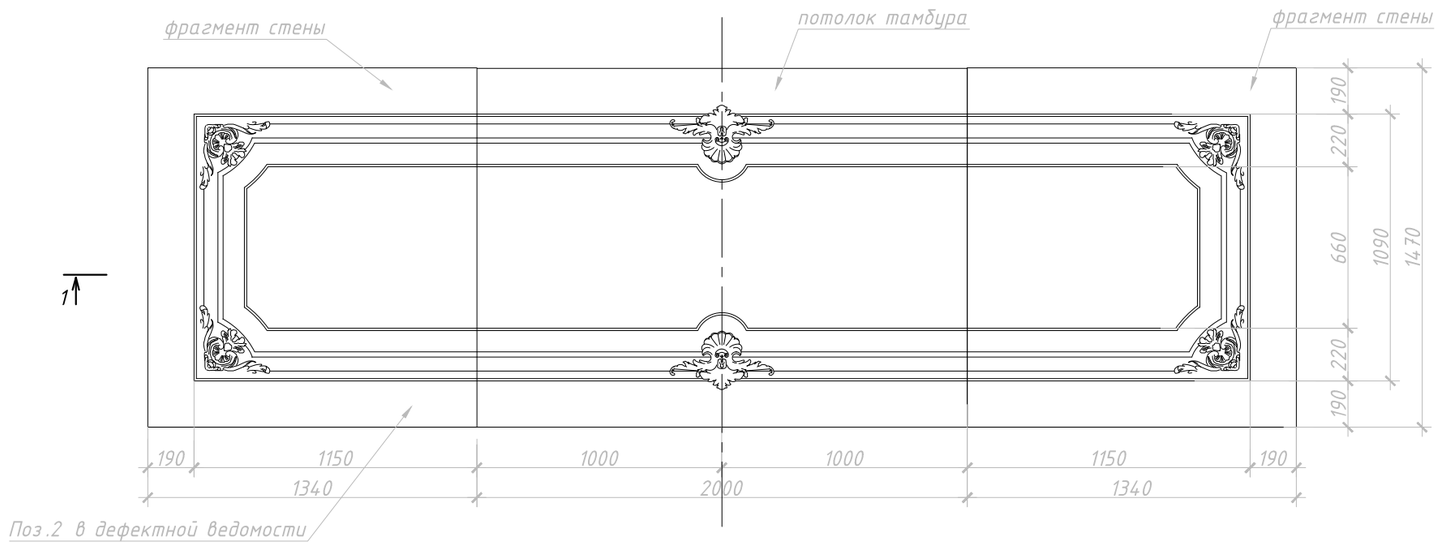

Сечение 1-1
М 1:50

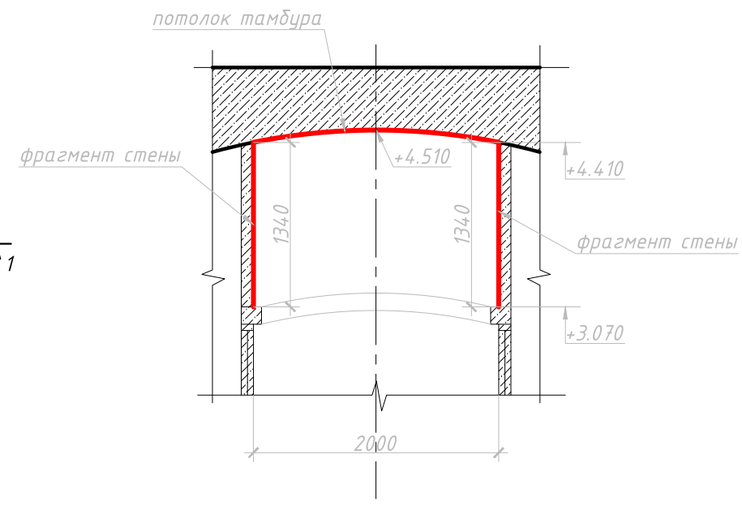

Обмерная схема внутренних дверей тамбура. Вид 1-2-3, развертка. М 1:25

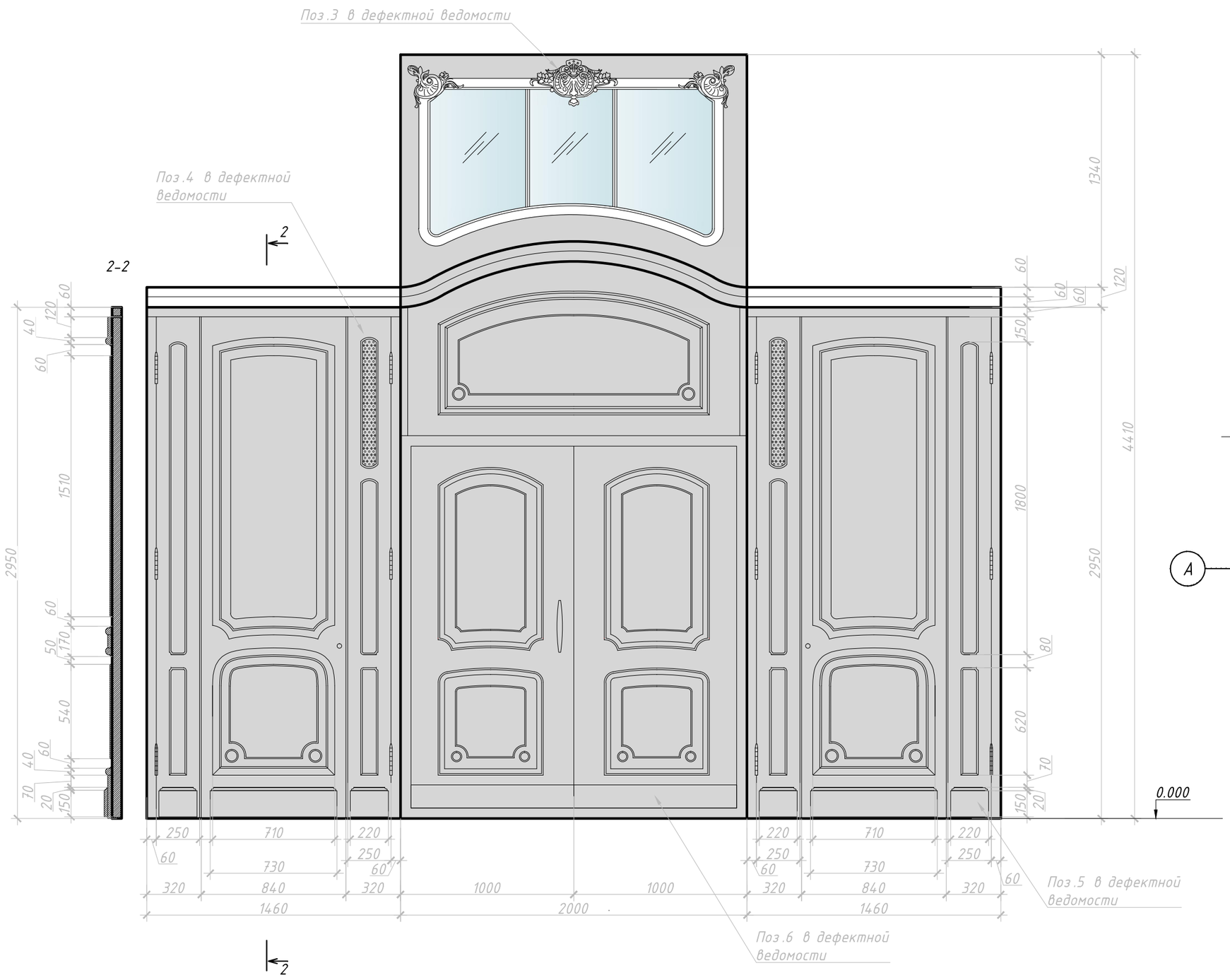

Схема тамбура парадной ЛК1

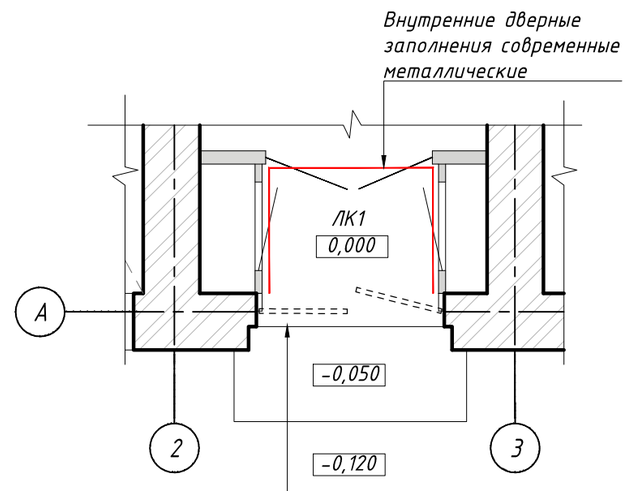

Наружные дверные заполнения отсутствуют, исторические полотна утрачены; воссозданные дверные заполнения нуждаются в реставрационных работах, на данный момент демонтированы

Обмерный план напольного покрытия тамбура М 1:25

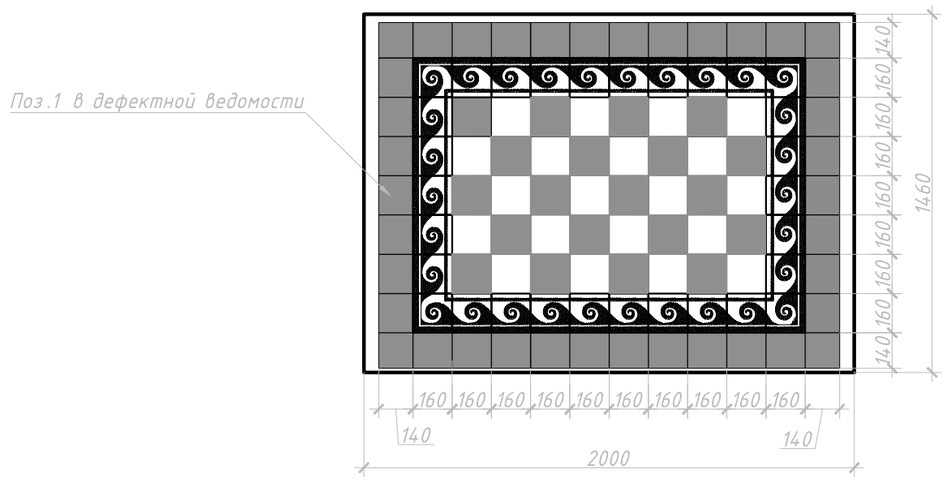

1. Дефектную ведомость см. лист АР-5,6,7,8.
2. За отм. 0,000 принята отметка чистого пола тамбура ЛК-1, соответствующая абс. отм. +5,818 БСК.
3. Сетка осей показана условно.

						26/07-19П-АС			
						г.Санкт-Петербург, улица Кирочная, д.24, лит.А			
ИЗМ.	КОЛ.УЧ	ЛИСТ	N ДОК.	ПОДПИСЬ	ДАТА	Проект реставрации и приспособления. Архитектурно-строительные решения. Тамбур парадной №1	СТАДИЯ	ЛИСТ	ЛИСТОВ
							П	4	
ГИП		Чиж Т.Н.			12.19				
Архитектор		Боровская			12.19	Обмерный план тамбура: потолка, пола, существующих дверных заполнений М 1:25	ООО "Бюро ГПИ"		

№ п/п	Наименование поврежденного элемента и его расположение	Характеристика дефекта или повреждения. Наиболее вероятная причина его образования	Категория технического состояния конструкции	Чертеж с указанием месторасположения дефекта	Фотофиксация существующего положения
1	Пол тамбура. Покрытие пола выполнено полихромной мозаичной метлахской плиткой шахматного рисунка с бордюром "бегущая волна"	Напольная плитка покрыта многочисленными трещинами и сколами, многие участки плитки утрачены	Ограниченно работоспособное	парадная №1 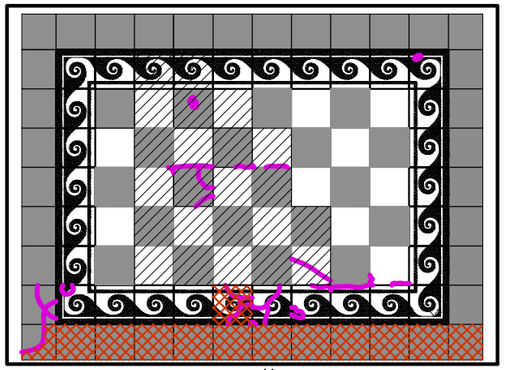 тротуар ул.Кирочная Условные обозначения: поврежденная напольная плитка (трещины) поврежденная напольная плитка (утраты) износ (стирание) структуры сохранившаяся напольная плитка	
2	Потолок и боковые верхние части стен тамбура. Декором потолка и части стен является профилированная рама с угловыми композициями из растительных завитков и раковинами с завитками по продольным сторонам. Отделка выполнена в виде окрашивания краской голубого оттенка (нарушение колеровки) по финишной шпаклевке.	На поверхности потолка видны частичные разрушения штукатурного и красочного слоя, а также трещины в штукатурном слое на участках нормальной сохранности; повсеместное загрязнение элементов декора.	Удовлетворительное	парадная №1 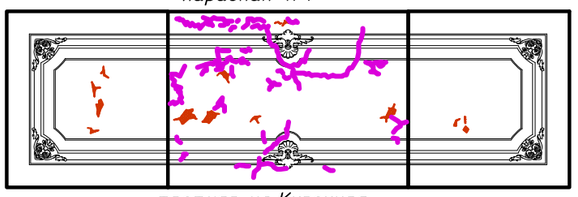 тротуар ул.Кирочная Условные обозначения: нитевидные трещины декоративного (краска) и штукатурного покрытия потолка поврежденное покрытие (утраты)	

ИЗМ.	КОЛ.УЧ	ЛИСТ	N ДОК.	ПОДПИСЬ	ДАТА
ГИП		Чиж Т.Н.			12.19
Архитектор		Боровская			12.19

26/07-19П-АС

г.Санкт-Петербург, улица Кирочная, д.24, лит.А

Проект реставрации и приспособления. Архитектурно-строительные решения. Тамбур парадной №1	СТАДИЯ	ЛИСТ	ЛИСТОВ
	П	5	
Дефектная ведомость 1/5	ООО "Бюро ГПИ"		

№ п/п	Наименование поврежденного элемента и его расположение	Характеристика дефекта или повреждения. Наиболее вероятная причина его образования	Категория технического состояния конструкции	Чертеж с указанием месторасположения дефекта	Фотофиксация существующего положения
3	Фигурная фрамуга в профилированном наличнике с рокайлями над внутренней двустворчатой входной дверью тамбура	Деревянная рама фрамуги, деревянная оплетка, а также декоративные элементы окрашены краской голубого оттенка; повсеместное загрязнение деревянной рамы в целом, остекления, а также элементов декора.	Удовлетворительное	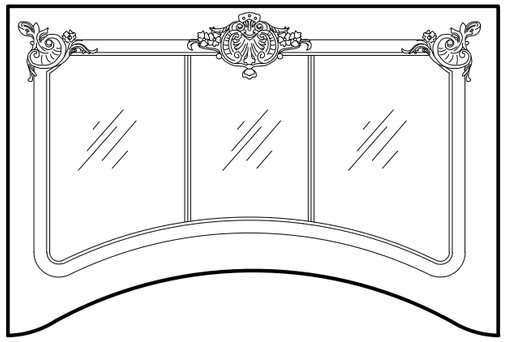	
	Фигурная фрамуга в профилированном наличнике с рокайлями над наружной двустворчатой входной дверью тамбура	Лакокрасочное покрытие рамы фрамуги, деревянной оплетки, элементов декора отсутствует; повсеместное загрязнение деревянной рамы в целом, остекления, а также элементов декора; значительные повреждения нижней части конструкции оконной фрамуги с утратой крупных фрагментов коробки.	Неудовлетворительное	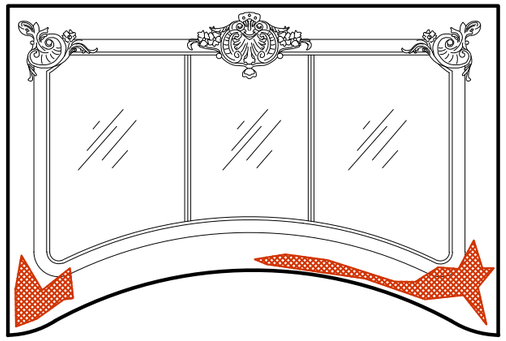	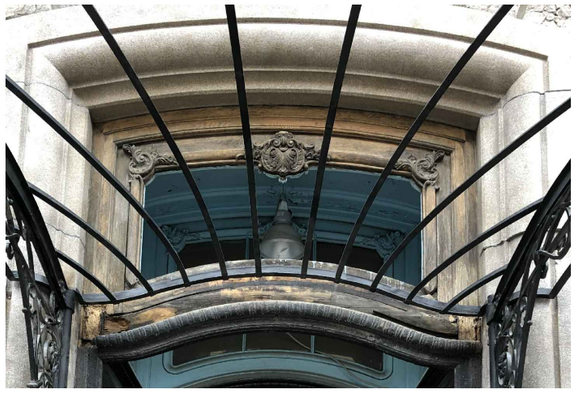

Условные обозначения:

повреждение / утраты

						26/07-19П-АС		
						г.Санкт-Петербург, улица Кирочная, д.24, лит.А		
ИЗМ.	КОЛ.УЧ	ЛИСТ	N ДОК.	ПОДПИСЬ	ДАТА	Проект реставрации и приспособления. Архитектурно-строительные решения. Тамбур парадной №1	СТАДИЯ	ЛИСТ	ЛИСТОВ
							П	6	
ГИП		Чиж Т.Н.			12.19				
Архитектор		Боровская			12.19	Дефектная ведомость 2/5	ООО "Бюро ГПИ"		

№ п/п	Наименование поврежденного элемента и его расположение	Характеристика дефекта или повреждения. Наиболее вероятная причина его образования	Категория технического состояния конструкции	Чертеж с указанием месторасположения дефекта	Фотофиксация существующего положения
4	Деревянное дверное полотно существующего проема боковой поверхности тамбура (слева) с фигарейными филенками, круглыми розетками и резным поясом растительного рисунка, с металлическими перфорированными решетками воздуховодов.	Дверное полотно находится в удовлетворительном состоянии: наблюдается загрязнение и деструкция отделочных красочных слоев, растрескивание и рассыхание древесины. В настоящее время дверное полотно не выполняет свою основную функцию – не открывается. Нарушение колеровки – окраска черной масляной краской.	удовлетворительное	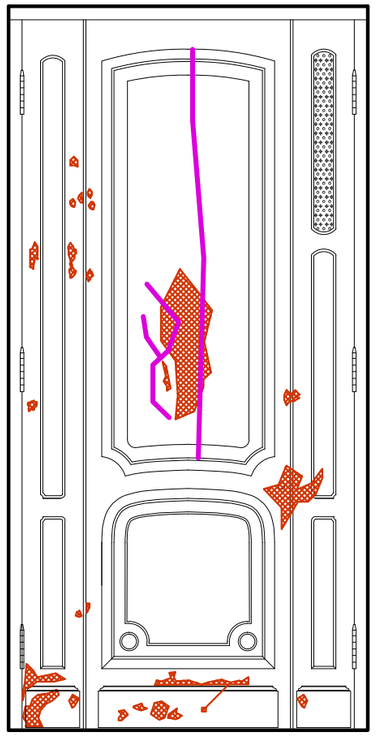 Условные обозначения: нитевидные трещины декоративного (масляная краска) покрытия поврежденное покрытие (утраты)	

ИЗМ.	КОЛ.УЧ	ЛИСТ	N ДОК.	ПОДПИСЬ	ДАТА
ГИП		Чиж Т.Н.			12.19
Архитектор		Боровская			12.19

26/07-19П-АС

г.Санкт-Петербург, улица Кирочная, д.24, лит.А

Проект реставрации и приспособления. Архитектурно-строительные решения. Тамбур парадной №1	СТАДИЯ	ЛИСТ	ЛИСТОВ
	П	7	
Дефектная ведомость 3/5	ООО "Бюро ГПИ"		

№ п/п	Наименование поврежденного элемента и его расположение	Характеристика дефекта или повреждения. Наиболее вероятная причина его образования	Категория технического состояния конструкции	Чертеж с указанием месторасположения дефекта	Фотофиксация существующего положения
5	Деревянное дверное полотно существующего проема боковой поверхности тамбура (справа) с фигарейными филенками, круглыми розетками и резным поясом растительного рисунка, с металлическими перфорированными решетками воздуховодов.	Дверное полотно находится в удовлетворительном состоянии: наблюдается загрязнение и деструкция отделочных красочных слоев, растрескивание и рассыхание древесины. В настоящее время дверное полотно не выполняет свою основную функцию – не открывается. Нарушение колеровки – окраска черной масляной краской.	удовлетворительное	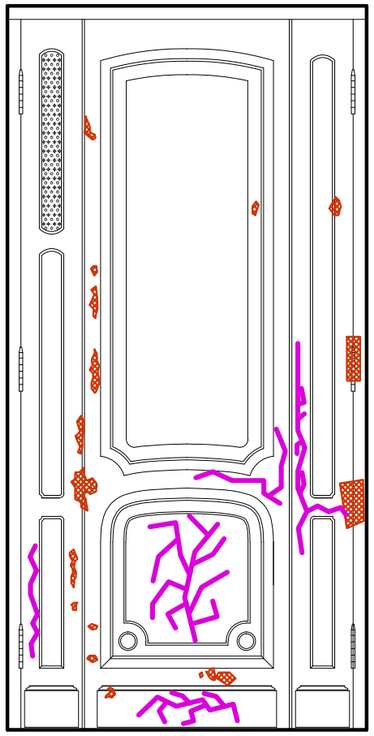 Условные обозначения: нитевидные трещины декоративного (масляная краска) покрытия поврежденное покрытие (утраты)	

						26/07-19П-АС		
						г.Санкт-Петербург, улица Кирочная, д.24, лит.А		
ИЗМ.	КОЛ.УЧ	ЛИСТ	N ДОК.	ПОДПИСЬ	ДАТА	Проект реставрации и приспособления. Архитектурно-строительные решения. Тамбур парадной №1	СТАДИЯ	ЛИСТ	ЛИСТОВ
							П	8	
ГИП		Чиж Т.Н.			12.19				
Архитектор		Боровская			12.19	Дефектная ведомость 4/5	ООО "Бюро ГПИ"		

№ п/п	Наименование поврежденного элемента и его расположение	Характеристика дефекта или повреждения. Наиболее вероятная причина его образования	Категория технического состояния конструкции	Чертеж с указанием месторасположения дефекта	Фотофиксация существующего положения
6	Внутреннее двустворчатое дверное полотно	Внутреннее дверное полотно – современное металлическое с деревянной филенчатой накладкой	Удовлетворительное	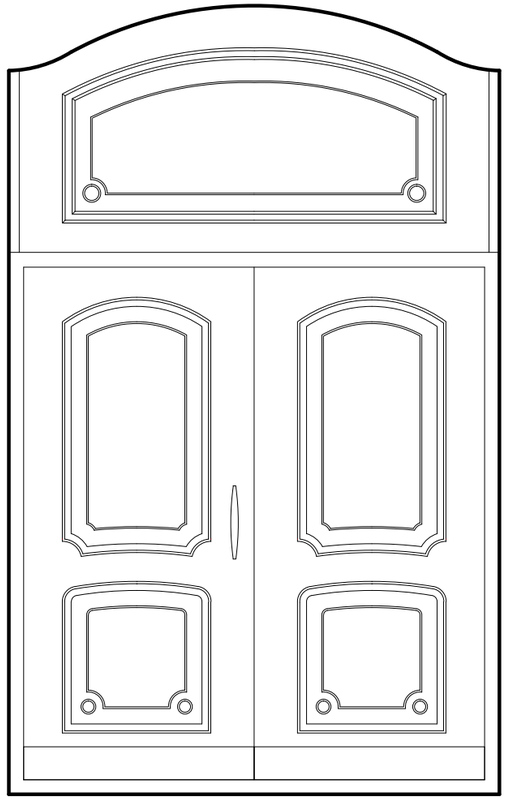	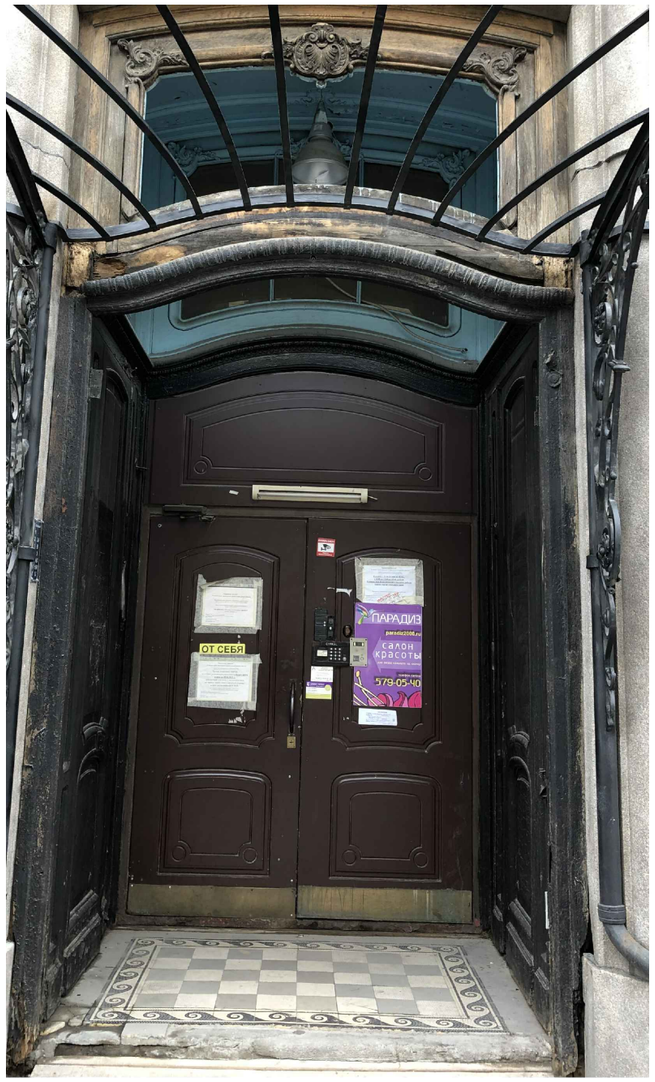

ИЗМ.	КОЛ.УЧ	ЛИСТ	N ДОК.	ПОДПИСЬ	ДАТА
ГИП		Чиж Т.Н.			12.19
Архитектор		Боровская			12.19

26/07-19П-АС

г.Санкт-Петербург, улица Кирочная, д.24, лит.А

Проект реставрации и приспособления. Архитектурно-строительные решения. Тамбур парадной №1	СТАДИЯ	ЛИСТ	ЛИСТОВ
	П	9	
Дефектная ведомость 5/5	ООО "Бюро ГПИ"		

Проектное положение внутренних дверей
тамбура парадной №1. Вид 1-2-3, развертка.
М 1:25

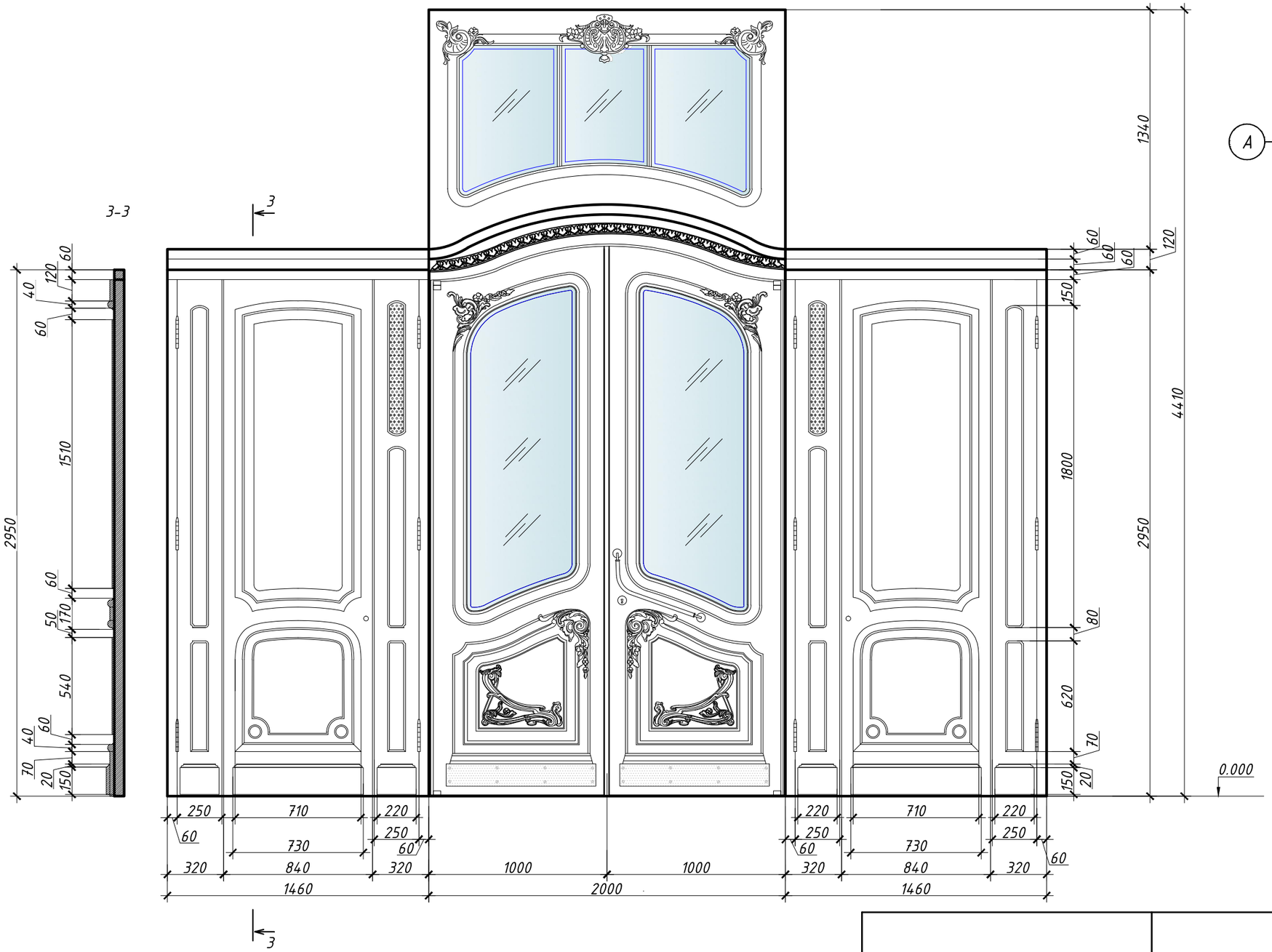

Схема тамбура парадной №1

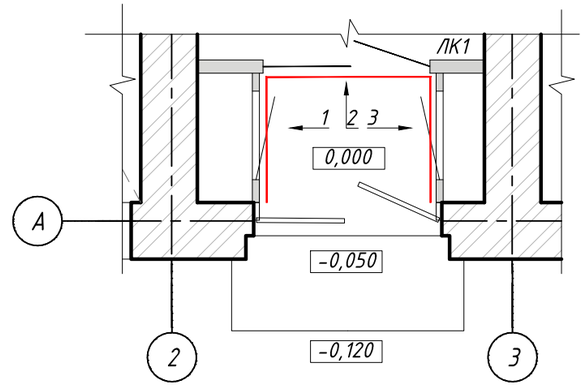

1. За отм. 0,000 принята отметка чистого пола тамбура ЛК-1
2. Сетка осей показана условно

ИЗМ.	КОЛ.УЧ	ЛИСТ	N ДОК.	ПОДПИСЬ	ДАТА
ГИП		Чиж Т.Н.			12.19
Архитектор		Боровская			12.19

26/07-19П-АС

г.Санкт-Петербург, улица Кирочная, д.24, лит.А

Проект реставрации и приспособления. Архитектурно-строительные решения. Тамбур парадной №1	СТАДИЯ	ЛИСТ	ЛИСТОВ
	П	10	
Проектное положение внутренних дверей тамбура парадной №1. Развертка 1-2-3 М 1:25	ООО "Бюро ГПИ"		

Фрагмент фасада. Проектное положение наружных дверей тамбура парадной №1. М 1:25

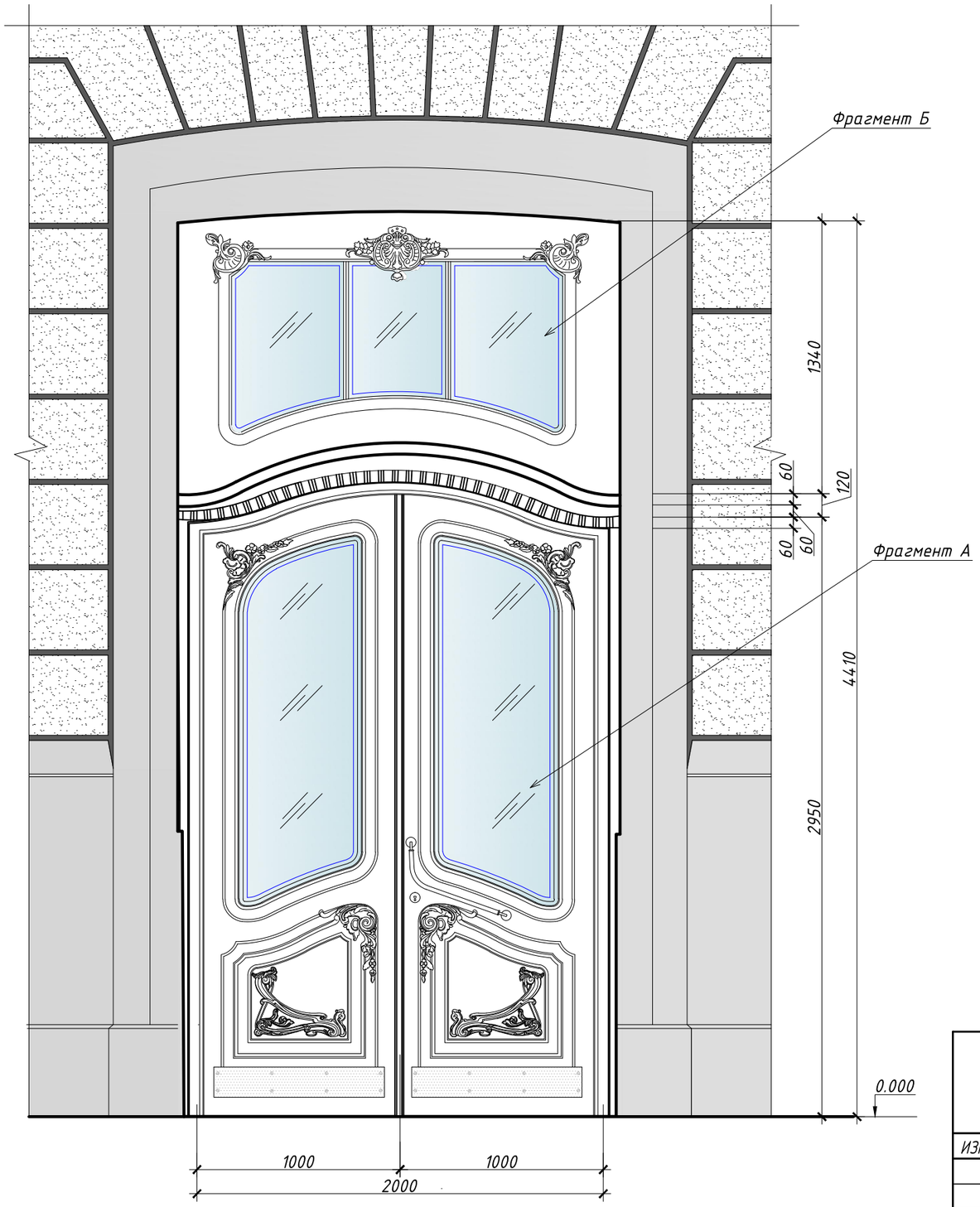

Положение двери на схеме тамбура парадной №1

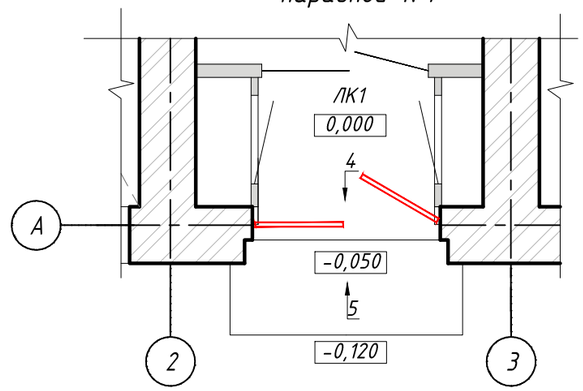

Фрагмент А
Остекление фрамуги двери

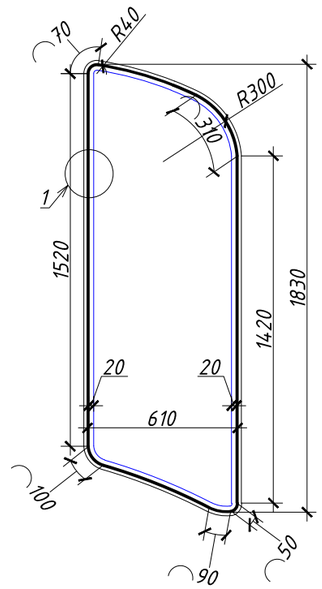

Фрагмент Б
Остекление фрамуги окна

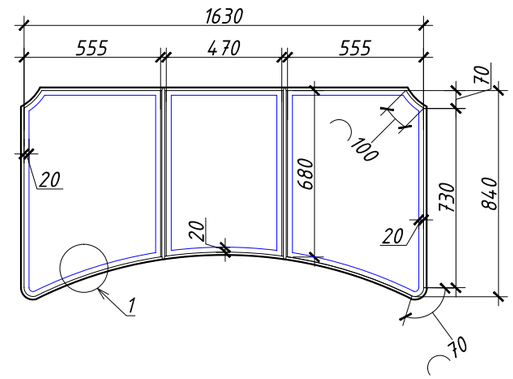

Узел 1

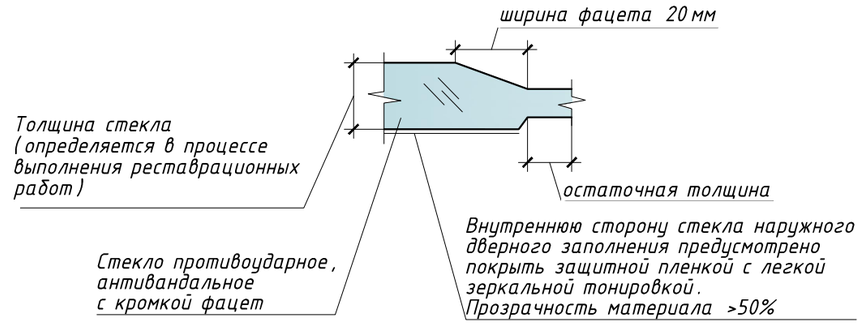

						26/07-19П-АС			
						г.Санкт-Петербург, улица Кирочная, д.24, лит.А			
ИЗМ.	КОЛ.УЧ	ЛИСТ	N ДОК.	ПОДПИСЬ	ДАТА	Проект реставрации и приспособления. Архитектурно-строительные решения. Тамбур парадной №1	СТАДИЯ	ЛИСТ	ЛИСТОВ
							П	11	
ГИП		Чиж Т.Н.			12.19				
Архитектор		Боровская			12.19	Фрагмент фасада. Проектное положение наружных дверей тамбура парадной №1. М 1:25	ООО "Бюро ГПИ"		

Проектное положение воссозданного наружного дверного заполнения тамбура.
Вид 4 (изнутри) М 1:25

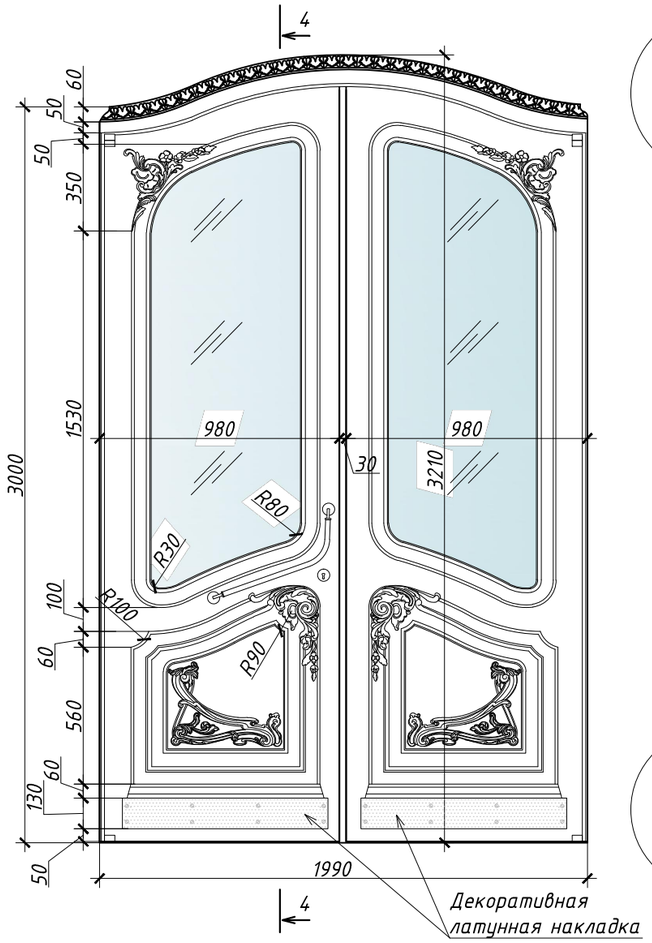

4-4 М 1:25

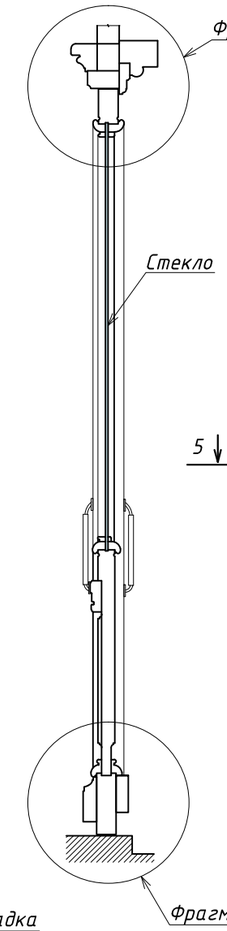

Проектное положение воссозданного наружного дверного заполнения тамбура.
Вид 5 (снаружи) М 1:25

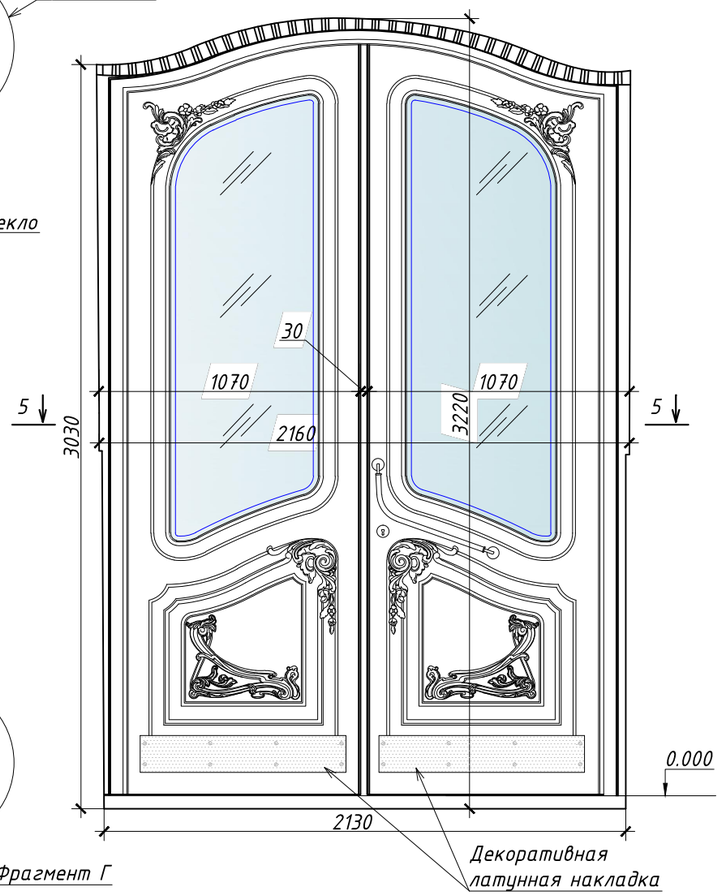

Фрагмент В
М 1:10

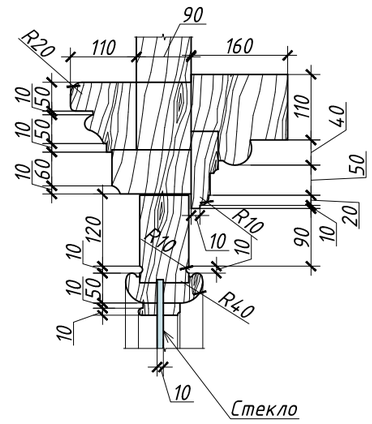

Фрагмент Г
М 1:10

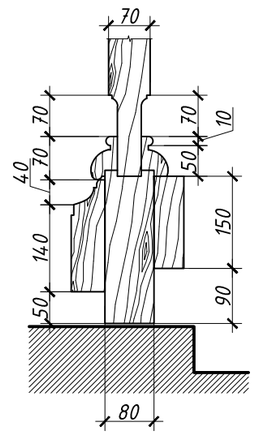

5-5 М 1:25

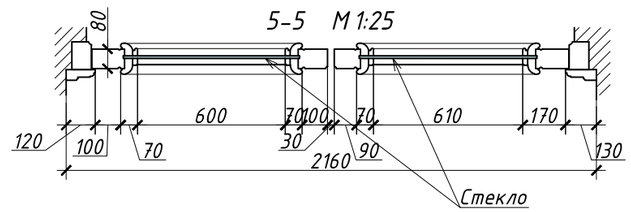

Положение двери на схеме тамбура парадной №1

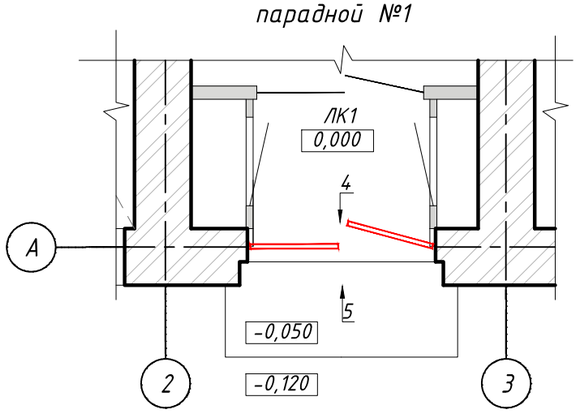

ИЗМ.	КОЛ.УЧ	ЛИСТ	N ДОК.	ПОДПИСЬ	ДАТА
ГИП		Чиж Т.Н.			12.19
Архитектор		Боровская			12.19

26/07-19П-АС

г.Санкт-Петербург, улица Кирочная, д.24, лит.А

Проект реставрации и приспособления. Архитектурно-строительные решения. Тамбур парадной №1

СТАДИЯ	ЛИСТ	ЛИСТОВ
П	12	

Проектное положение наружных дверей тамбура

ООО "Бюро ГПИ"

Проектное положение воссозданного внутреннего дверного заполнения тамбура.
Вид 6 (изнутри) М 1:25

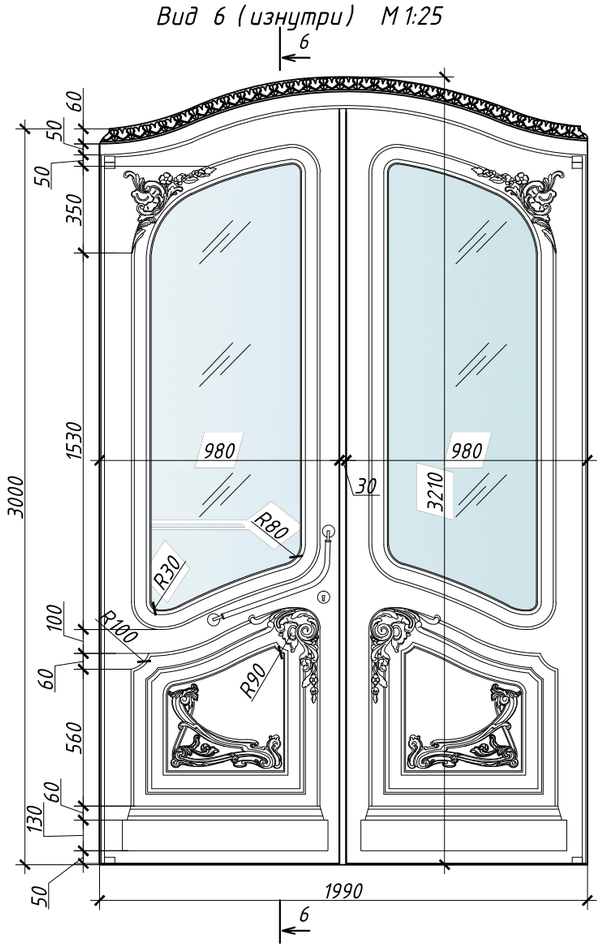

6-6 М 1:25

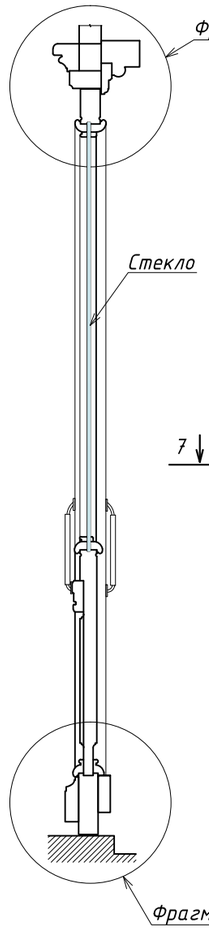

Проектное положение воссозданного внутреннего дверного заполнения тамбура.
Вид 2 (снаружи) М 1:25

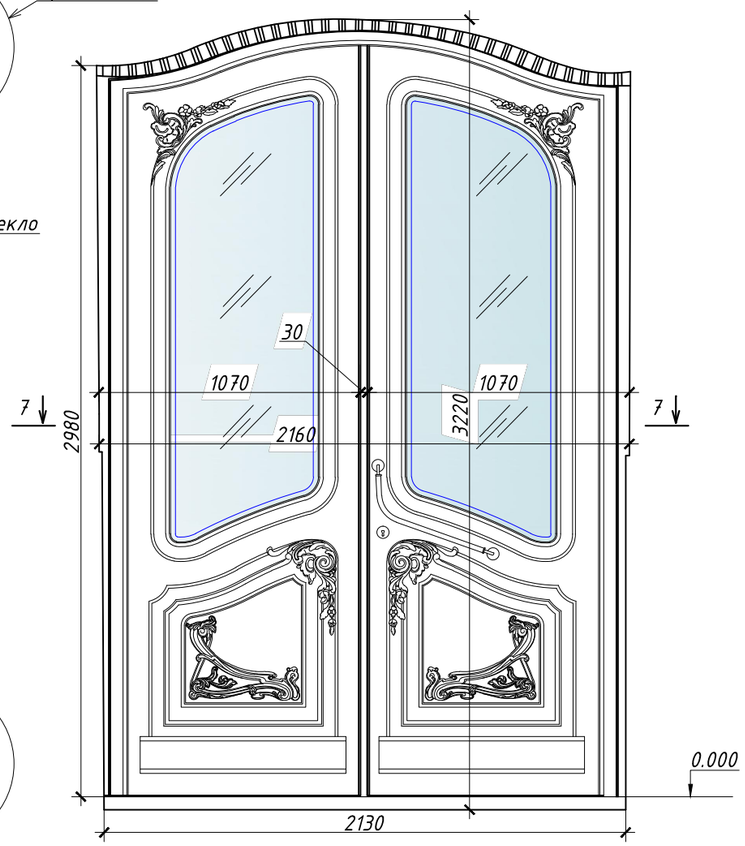

Фрагмент Д
М 1:10

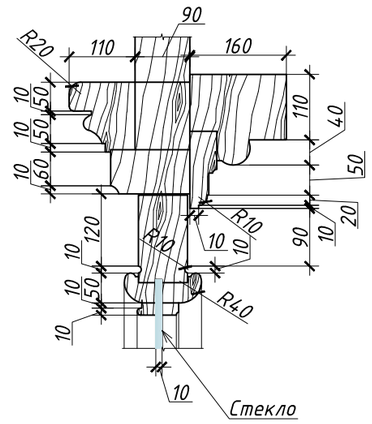

Фрагмент Е
М 1:10

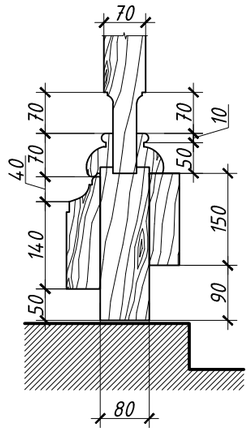

7-7 М 1:25

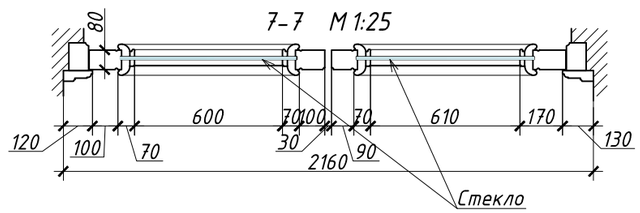

Узел 2

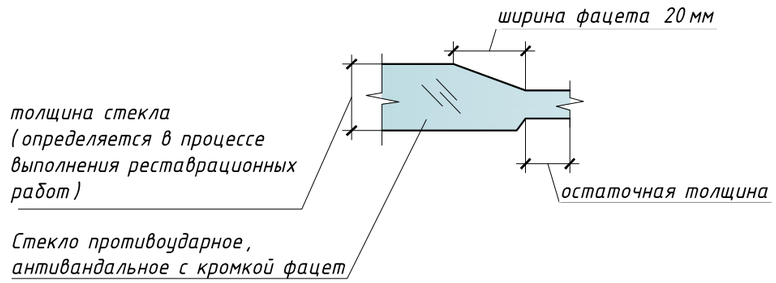

Положение двери на схеме тамбура парадной №1

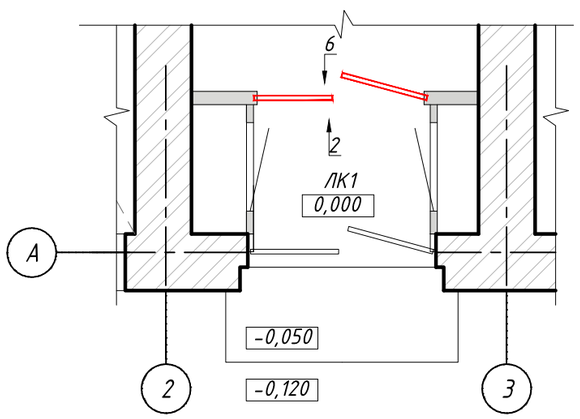

						26/07-19П-АС			
						г.Санкт-Петербург, улица Кирочная, д.24, лит.А			
ИЗМ.	КОЛ.УЧ	ЛИСТ	N ДОК.	ПОДПИСЬ	ДАТА	Проект реставрации и приспособления. Архитектурно-строительные решения. Тамбур парадной №1	СТАДИЯ	ЛИСТ	ЛИСТОВ
							П	13	
ГИП		Чиж Т.Н.			12.19				
Архитектор		Боровская			12.19	Проектное положение внутренних дверей тамбура	ООО "Бюро ГПИ"		

Проектный план потолка и верхних оштукатуренных поверхностей боковых стен тамбура №1.
Развертка М 1:25

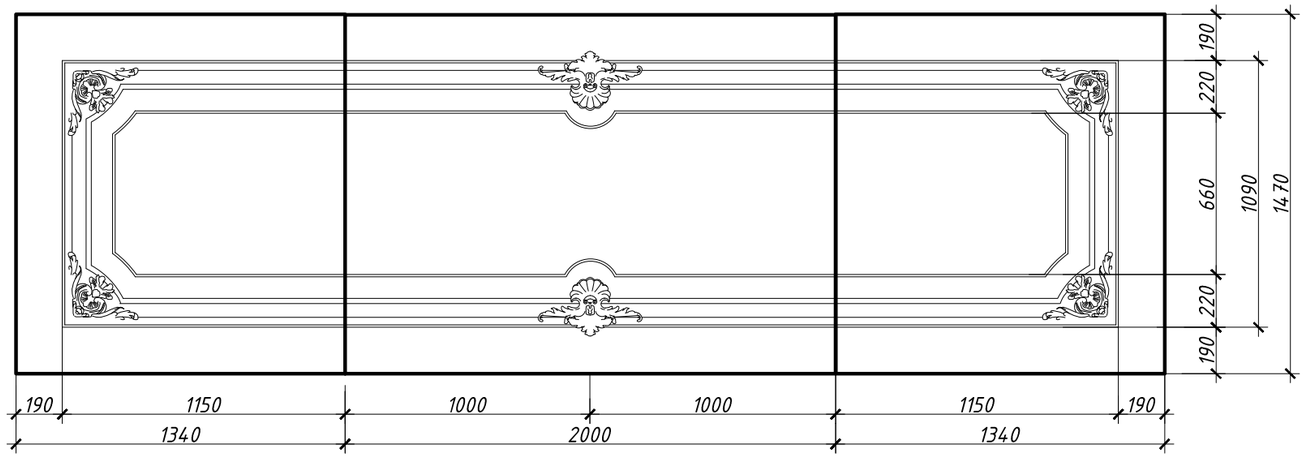

Последовательность работ по ремонту и реставрации работ потолка тамбура :

- удаление деструктурированной, разуплотненной, слабодержащейся бухтящей штукатурки до основы – кирпичной кладки;
- удаление старых красочных слоев; расчистку декора от цементных наметов и домастиков; реставрация кирпичной кладки в местах утрат и расчисток; восстановление штукатурного слоя, докомпоновку штукатурной
- отделка, воссоздание по шаблонам;
- окраска элементов архитектурного декора.

Расчистка сохраняемой штукатурки элементов архитектурного декора от старых красок и цементных наметов.

На участках сохраняемой штукатурки архитектурного декора выполнить очистку поверхности от старых красок и цементных наметов поэтапно:
– расчистка поверхности штукатурки архитектурного декора с помощью электроинструмента для предварительного, промежуточного и чистового шлифования окрашенных поверхностей.
– механическая доочистка от краски в труднодоступных местах с помощью кордщеток с синтетическими волокнами; подобрать жесткость кордщеток надо таким образом, чтобы добиться снятия старых красочных слоев без травмирования оригинальной штукатурной основы архитектурного декора.
– механическая очистка от цементных наметов и домастиковок ручным способом с помощью тонко заточенной скарпели и молотка до основания – плотного слоя оригинальной штукатурки или кирпичной кладки. Данная операция выполняется путем аккуратного скалывания слоев дефектной штукатурки и шпатлевок. При производстве данной операции не допускается сильное ударное воздействие, способное повредить лежащие ниже слои оригинальной штукатурки.

Докомпоновка штукатурной отделки элементов архитектурного декора.
После расчистки штукатурного архитектурного декора необходимо выполнить его докомпановку в соответствии с первоначальным обликом. В случае утраты декоративного элемента восстановить его по шаблону, снятому с сохранившихся фрагментов.
В местах разрушения поверхностного слоя гипса (осыпание) проводится удаление разрушенного материала до здоровой поверхности с помощью слегка увлажненных жестких губок или щетинных кистей различной жесткости.

Восполнение утрат
Восполнение небольших утрат поверхности выполняется методом прямой моделировки гипсовым раствором, близким по составу к первоначальному, с последующей проработкой формы и зачисткой, как на лепнине, так и на «приводимых в модель» элементах. Крупные утраты и отсутствующие композиции воссоздаются в гипсе по имеющимся аналогам или иконографическому материалу («приведение фрагмента в модель», снятие формы, изготовление отливка, и т. д.).

Окраска поверхности архитектурного и лепного декора
Элементы архитектурного и лепного декора окрашиваются по силиконовой программе. Колер NCS S 0300-N по системе NCS.

						26/07-19П-АС			
						г.Санкт-Петербург, улица Кирочная, д.24, лит.А			
ИЗМ.	КОЛ.УЧ	ЛИСТ	N ДОК.	ПОДПИСЬ	ДАТА				
						Проект реставрации и приспособления. Архитектурно-строительные решения. Тамбур парадной №1	СТАДИЯ	ЛИСТ	ЛИСТОВ
							П	14	
ГИП		Чиж Т.Н.			12.19				
Архитектор		Боровская			12.19	Проектный план потолка, верхней части боковых стен	ООО "Бюро ГПИ"		

Обмерный план напольного покрытия тамбура М 1:25

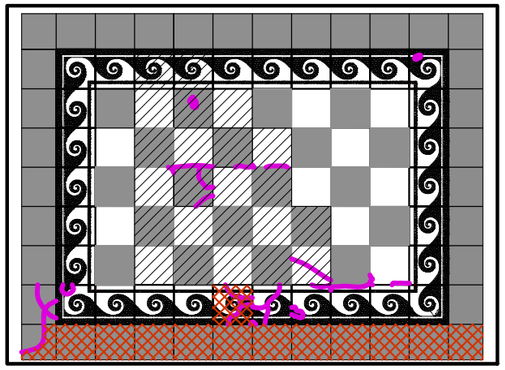

Условные обозначения:

- поврежденная напольная плитка (трещины)
- поврежденная напольная плитка (утраты)
- износ (стирание) структуры
- сохранившаяся напольная плитка

Проектный план напольного покрытия тамбура М 1:25

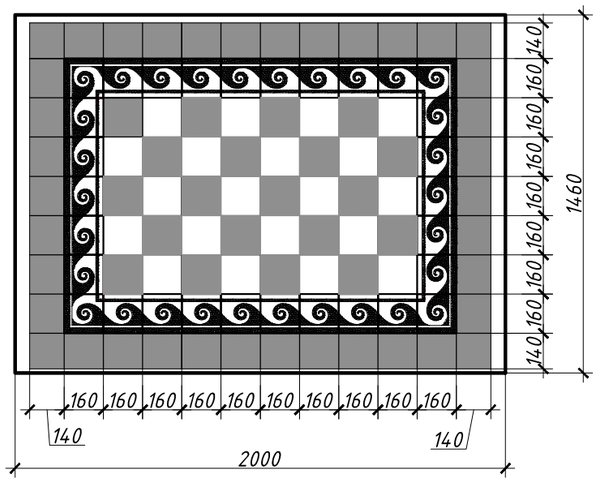

Последовательность работ по ремонту и реставрации покрытий из метлахской плитки.

Только после согласования воссозданного образца отдельного фрагмента или целой плитки, допускается демонтаж плитки и подготовка поверхности основания к нанесению реставрационного покрытия.

Демонтаж фрагментов облицовки и подготовка основания

Для полной реставрации облицовки площадок необходимо аккуратно демонтировать сохранившиеся остатки плитки, подлежащей реставрации в условиях мастерской. Плитку, которая может быть отреставрирована по месту- не демонтируют.

Очистка реставрируемой плитки

Толстые слои оставшегося клея, хорошо связанного с обратной стороной плитки, удаляют фрезерной машинкой.

Доочистку плитки ведут с помощью одного из специальных составов.

Восполнение мелких утрат и сколов облицовки по месту

Мелкие утраты плитки рекомендуется восполнять двумя различными методами:

- методом прямой моделировки специальными растворами;
- методом устройства вставок из воссозданных по оригинальной технологии плиток, с помощью специальной резки, подгонки и установки на клей.

После укрепления деструктированных участков плитки камнеукрепителями докомпановка утрат может выполняться через 15 дней после завершения операции.

Выбор материала производится в зависимости от степени деструкции участка.

Подготовка гнезд для восполнения мелких утрат

Утраты, кроме каверн, восстанавливаемые с помощью специальных растворов, обрабатываются механически для придания им необходимой формы.

Гнездо для мастиковки не должно содержать поверхностей, сходящихся на ноль в пограничных с сохраняемым участком плитки.

Поверхность сформированного гнезда должна быть слегка шероховатой для улучшения сцепления.

Поверхности гнезда перед мастиковкой должны быть обеспылены и обезжирены.

Приготовление мастиковочных составов

Выбирается один из цветов сохранившейся плитки и для него изготавливается несколько образцов методом поддбора необходимого колера.

Из нескольких изготовленных образцов комиссионно выбирают наиболее близкий по фактуре и цвету к оригиналу и, по сохранившемуся рецепту изготавливают контрольный образец.

Нанесение мастиковочного раствора

На подготовленную поверхность наносится слой мастиковочного состава на 1-2 мм выше лицевой поверхности реставрируемого изделия. Этим же составом заполняются мелкие утраты, сколы и раскрытые трещины на соседних сохранившихся участках выбранного цвета. Допускается укладка нескольких слоев толщиной одного слоя не более 0,5 см за один раз нанесения, с просушкой каждого слоя в течение 3-4 часов. Операция повторяется для всех цветов воссоздаваемых участков плитки. Работы одновременно выполняются по всей реставрируемой поверхности площадки.

Восполнение полностью утраченной облицовки

Полностью утраченные плитки допустимо заменить на метлахскую плитку промышленного производства.

Рисунок и фактура должны полностью соответствовать сохранившимся историческим образцам.

Также допустимо индивидуальное изготовление облицовочного материала. В процессе производства работ образцы облицовки согласуются с представителями регионального органа охраны памятников и авторского надзора.

Гидроизоляция подготовленного основания перед облицовочными работами

Перед фиксацией плиток к основе с помощью специальных составов на отреставрированное основание площадки наносится гидроизоляционный раствор для гидроизоляции, выравнивания облицовки по высоте и в качестве основы для нанесения клеящей композиции. Нанесение выполняется по общепринятой технологии. Поверхность после нанесения выравнивается.

Установка воссозданной плитки по месту

Демонтированный облицовочный материал, подлежащий реставрации, реставрируется в условиях мастерской по вышеописанной методике восполнения мелких утрат и сколов путем прямой моделировки.

Недостаток утраченного облицовочного материала компенсируется путем приобретения промышленно изготавливаемого подходящего материала, либо путем индивидуального изготовления при отсутствии подходящего, изготавливаемого в условиях производства.

Установка крупных воссозданных фрагментов плитки выполняется после вышеописанного процесса подготовки основания по общепринятой технологии с помощью клея для плитки.

Заполнение швов облицовки плиткой

Расшивка швов выполняется составом с соблюдением цвета и формы авторского шва.

Для защиты отреставрированной поверхности весь объем плитки покрыть специальным лаком в 3 слоя для придания прочности покрытия к истиранию и глубокого матового блеска.

						26/07-19П-АС			
						г.Санкт-Петербург, улица Кирочная, д.24, лит.А			
ИЗМ.	КОЛ.УЧ	ЛИСТ	N ДОК.	ПОДПИСЬ	ДАТА				
						Проект реставрации и приспособления. Архитектурно-строительные решения. Тамбур парадной №1	СТАДИЯ	ЛИСТ	ЛИСТОВ
							П	15	
ГИП		Чиж Т.Н.			12.19				
Архитектор		Боровская			12.19	Обмерный план пола тамбура Проектный план пола тамбура	ООО "Бюро ГПИ"		

Схема тамбура парадной №1

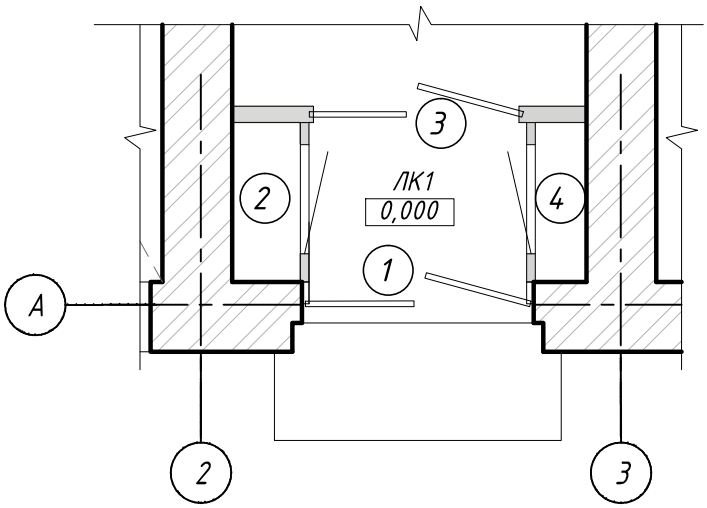

Спецификация дверных заполнений

№ поз.	Обозначение	Наименование, (габариты размеры проема)	Кол-во, шт.	Масса поз.,кг.	Примечание
1	ДН О Ф Дв Пр 32 х 20 Мд 1 ГОСТ 475-2016	Дверь наружная входная (4400 х 2000 мм (размер "в свету "3200 х 2000 мм)	1		инд. изг.
2	ДВ Г Пр 29 х 15 Мд 1 ГОСТ 475-2016	Дверь глухая внутренняя (2900 х 1460 мм (размер свету "2900 х 1100 мм)	1		инд. изг.
3	ДН О Ф Дв Пр 32 х 20 Мд 1 ГОСТ 475-2016	Дверь внутренняя (4400 х 2000 мм (размер "в свету "3200 х 2000 мм)	1		инд. изг.
4	ДВ Г Л 29 х 145 Мд 1 ГОСТ 475-2016	Дверь глухая внутренняя (2900 х 1460 мм (размер свету "2900 х 1100 мм)	1		инд. изг.

26/07-19П-АС

г.Санкт-Петербург, улица Кирочная, д.24, лит.А

ИЗМ.	КОЛ.УЧ	ЛИСТ	N ДОК.	ПОДПИСЬ	ДАТА
ГИП		Чиж Т.Н.			12.19
Архитектор		Боровская			12.19

Проект реставрации и приспособления. Архитектурно-строительные решения. Тамбур парадной №1

СТАДИЯ	ЛИСТ	ЛИСТОВ
П	16	

Спецификация дверных заполнений

ООО "Бюро ГПИ"

Наружное дверное заполнение тамбура.
Вид изнутри М 1:25

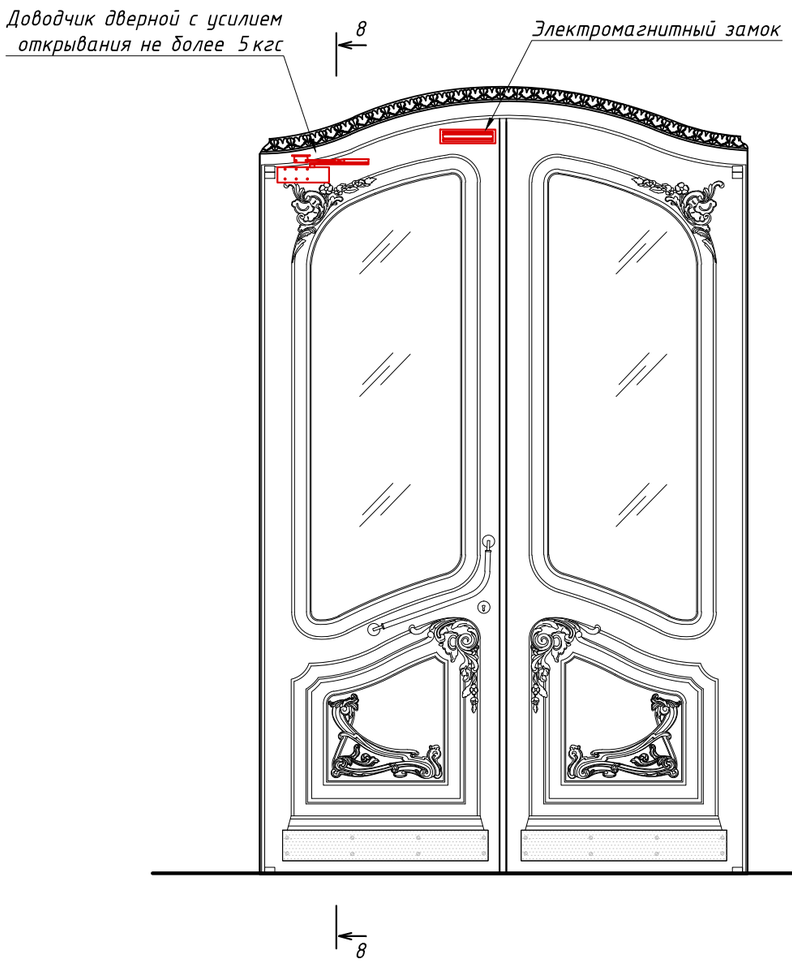

8-8 М 1:25

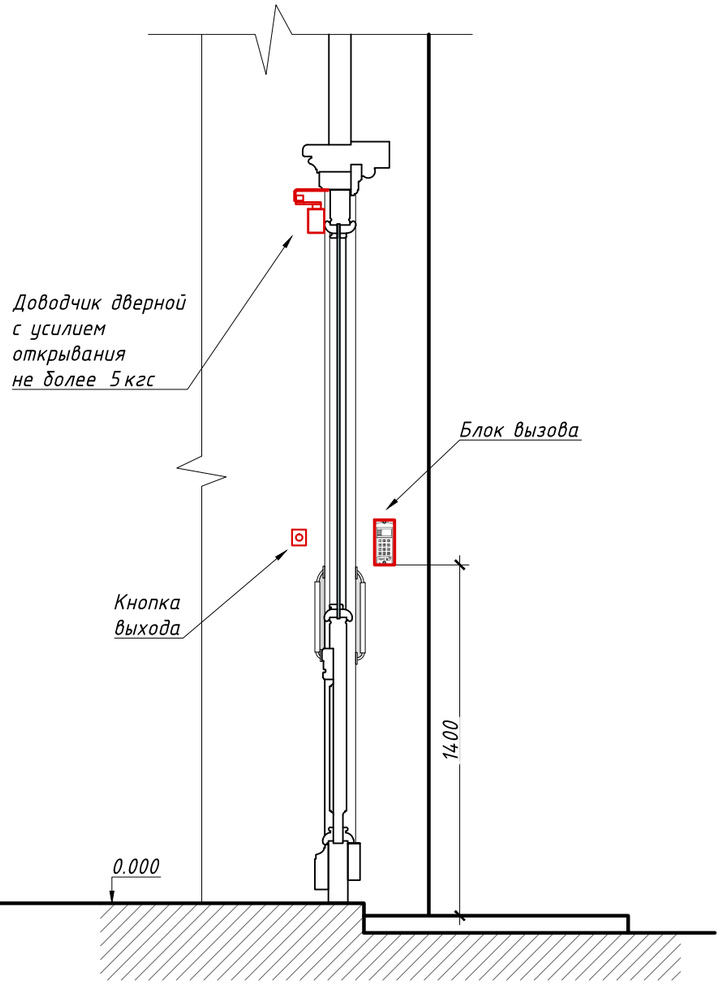

Наружное дверное заполнение тамбура.
Вид с улицы Кирочная М 1:25

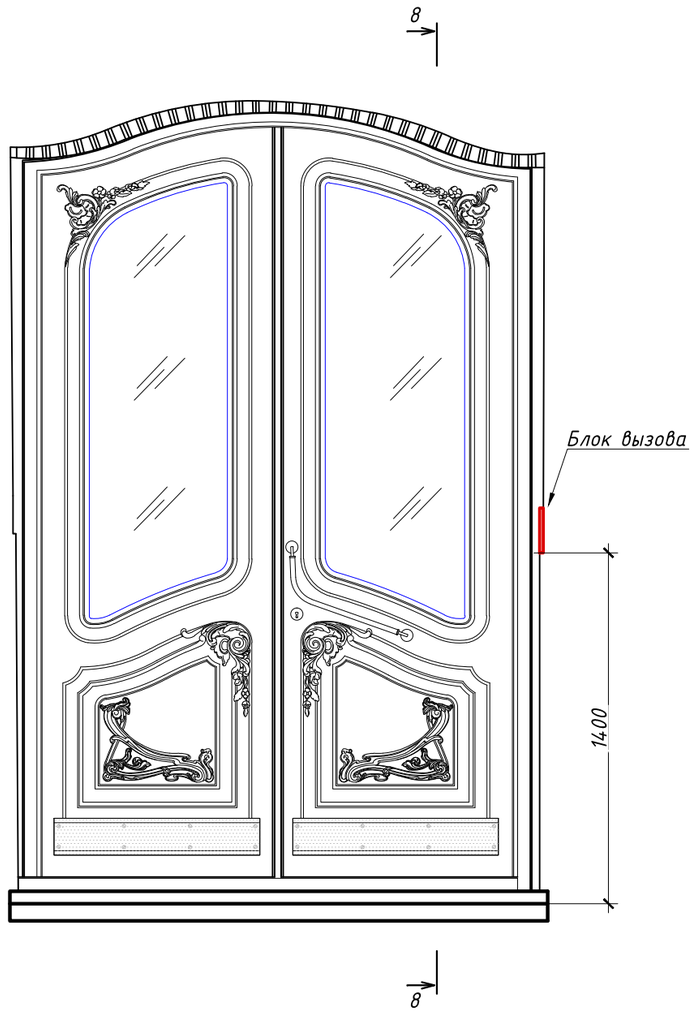

Примечания:

1. Притворы наружных дверей уплотнить пенополиуретановыми прокладками) (ГОСТ 10174-91) и оборудовать доводчиками с усилием открывания не более 5 кгс.
2. Двери эвакуационных выходов из поэтажных коридоров,холлов,фойе,вестибюлей и лестничных клеток не должны иметь запоров,препятствующих их свободному отпиранию изнутри без ключа.

						26/07-19П-АС			
						г.Санкт-Петербург, улица Кирочная, д.24, лит.А			
ИЗМ.	КОЛ.УЧ	ЛИСТ	N ДОК.	ПОДПИСЬ	ДАТА	Проект реставрации и приспособления. Архитектурно-строительные решения. Тамбур парадной №1	СТАДИЯ	ЛИСТ	ЛИСТОВ
							П	17	
ГИП		Чиж Т.Н.			12.19				
Архитектор		Боровская			12.19	Дополнительное оборудование для организации контроля доступа	ООО "Бюро ГПИ"		

Ведомость материалов

№ п/п	Наименование реставрируемого элемента	Наименование материала отделки	Наименование и номер эталона цвета или образец колера	Площ.,м2	Примечание
1	Полихромная мозаичная метлахская плитка шахматного рисунка с бордюром "бегущая волна"	1. структурное укрепление: Funcosil StE - 300 E и Funcosil StE - 500 E ("Remmers") 2. гидроизоляция: раствор «АЛИТ ГР-1н» 3. восполнение: плитка промышленного производства Winckelmans, OrigmalSryle, TopCer / индивидуальное изготовление 4. грунтовка: Relo Tiefengrund W 5. клей для плитки: Relo Fliesenkleber ST 6. заполнение швов: Reloe Fugenschtal «Реммерс»	• светлый оттенок плитки - колер NCS S 0502-G50Y по системе NCS • темный оттенок плитки - колер NCS S 9000-N по системе NCS • затирка - колер NCS S 4500-N по системе NCS *колер подобран приблизительно	• Общая площадь 2,9 м2 • Кол-во плиток - 108 • Кол-во утраченных и заменяемых плиток - 36	Решение по сохранению и реставрации фрагментов облицовки по месту, или их демонтажу для замены или реставрации облицовочного материала в условиях мастерской принимается комиссионно с участием представителя КГИОП. **Только после согласования воссозданного образца отдельного фрагмента или целой плитки, допускается демонтаж плитки и подготовка поверхности основания к нанесению реставрационного покрытия**
2	Оштукатуренные своды потолков тамбуров с фигурными филенками и профилем по периметру	1. штукатурка для карнизов и тяг накрывочная "Рунит" 2. грунт Caparol «AmphiSilan-Tiefgrund LF» 3. краска "AmphiSilan-Plus"	колер NCS S 0300-N по системе NCS	• Площадь потолка - 2,9 м2 • Площадь боковых поверхностей оштукатуренных стен - 1,9 х 2=3,8 м2 • Общая площадь 6,7 м2	• Декор очищается от загрязнений, краски и укрепляется до 2 слоя по образцам 5-1, 5-2, полученным в результате лабораторных исследований образцов декоративных покрытий тамбуров дома Бака по данным отдела химико-биологических исследований Русского музея. • Фрагменты, подлежащие реставрации, маркируются. Возможно воссоздание утраченных фрагментов декора без предварительной формовки - производится догипсовка. • Программу и колер согласовать с органом охраны памятников.
3	Гипсовые элементы лепного декора потолков тамбуров в виде рокайлей и цветов	1. гипсовые, силиконовые или полиуретановые каучуки (КЛСЕ, КЛВАЕ, «Стиросил» с отвердителями К-1-Б) 2. грунт Caparol «AmphiSilan-Tiefgrund LF» 3. краска "AmphiSilan-Plus"	колер NCS S 0300-N по системе NCS		
4	Остекленная деревянная фрамуга над внутренней двустворчатой входной дверью тамбура	1. Антисептирование раствором ADOLIT M fluessig 2. Грунтовка антисептирующим грунтовочным составом Валтти-Похъюсте производства Тиккурилла 3. Уретано-алкидный яхтенный лак быстрого высыхания «Unica Super» (фирма «Тиккурила»)	полуматовый прозрачный	• Площадь фрамуги - 2,4 м2 • Площадь остекления - 1,2 м2	• Демонтаж сущ.стеклянных вставок (фрамуга над дверью) • Смывка сущ.красочных покрытий растворителем, промывка изделия теплой водой. • После просушки поверхности от лако-красочного покрытия, удалить оставшиеся пятна красителя отбеливающими составами. • Шлифованием удалить сильно потрескавшиеся, потертые и шелушащиеся покрытия, а также выровнять поверхность древесины после удаления покрытий растворителями и смывками, если на ней имеются неровности. Снять тонкий поверхностный слой древесины, потускневшей от времени, возвратив ей первоначальный цвет • Трещины на плоских деталях заделать рейками или клиньями, выпиленными из дерева той же породы, что и деталь, того же цвета и с таким же направлением волокон. Предварительно края трещины выровнять стамеской и зачистить, придать клиновидное или прямоугольное сечение. Соответствующую форму придать вставке. При вклеивании рейку слегка забить молотком. Она должна несколько выступать над поверхностью детали. После выдержки лишний материал снять стамеской и зачистить напильником и шкуркой, недостающую планку приклеить к одной из кромок или к обеим кромкам филенки.
5	Деревянное дверное полотно существующего проема боковой поверхности тамбура (слева, справа)	• Зареивание древесиной дуба с влажностью не более 8% на водные растворы осетрового, или высококачественного сорта мездрового клея (заячий или кроличий) 30-40% концентрации • Антисептирование раствором ADOLIT M fluessig • Грунтовка антисептирующим грунтовочным составом Валтти-Похъюсте производства Тиккурилла • Уретано-алкидный яхтенный лак быстрого высыхания «Unica Super» (фирма «Тиккурила»)	полуматовый прозрачный	• Площадь поверхности одного дверного полотна с одной стороны 4,5 м2, с обеих сторон 9,0 м2	
6	Внутреннее двустворчатое дверное полотно	1. Массив дуба с влажностью не более 8% 2. Антисептирование раствором ADOLIT M fluessig 3. Грунтовка антисептирующим грунтовочным составом Валтти-Похъюсте "Тиккурилла" 4. Уретано-алкидный яхтенный лак быстрого высыхания «Unica Super» «Тиккурила»	полуматовый прозрачный	• Площадь поверхности дверного полотна с одной стороны 6,2 м2, с обеих сторон 12,4 м2; с учетом толщины полотна, 13 м2	• Внутреннее дверное заполнение выполнить в соответствии с историческими образцами и проектными чертежами. Новые дверные заполнения изготовить в условиях специализированной реставрационной мастерской из дуба с полным повторением габаритов, форм, размера, декора и направления волокон древесины с аутентичными дверными заполнениями. • Покрыть изделие антисептирующим грунтовочным составом Валтти-Похъюсте производства Тиккурилла • Установить противоударное, антивандальное стекло с кромкой фацет 20 мм • Установить фурнитуру (петли, замки, ручки) согласно проекту.
6	Наружное деревянное двустворчатое филенчатое заполнение	1. Массив дуба с влажностью не более 8% 2. Антисептирование раствором ADOLIT M fluessig 3. Грунтовка антисептирующим грунтовочным составом Валтти-Похъюсте "Тиккурилла" 4. Уретано-алкидный яхтенный лак быстрого высыхания «Unica Super» «Тиккурила»	полуматовый прозрачный	• Площадь поверхности дверного полотна с одной стороны 6,2 м2, с обеих сторон 12,4 м2; с учетом толщины полотна, 13 м2	• Наружное дверное заполнение выполнить в соответствии с историческими образцами и проектными чертежами. Новые дверные заполнения изготовить в условиях специализированной реставрационной мастерской из дуба с полным повторением габаритов, форм, размера, декора и направления волокон древесины с аутентичными дверными заполнениями. • Покрыть изделие антисептирующим грунтовочным составом Валтти-Похъюсте производства Тиккурилла • Установить противоударное, антивандальное стекло с кромкой фацет 20 мм • Установить фурнитуру (петли, замки, ручки) согласно проекту.

3.2. Архитектурные решения
шифр 26/07-19П – АС

Тамбур №2

ВЕДОМОСТЬ ЧЕРТЕЖЕЙ ГРАФИЧЕСКОЙ ЧАСТИ

Лист	Наименование	Примечание
АС-1	Ведомость чертежей графической части. Ведомость основных нормативных документов	
АС-2	Ситуационный план здания М 1:2000	
АС-3	Обмерный план части 1 этажа здания Фрагмент 1 М 1:100, М 1:50	
АС-4	Обмерный план тамбура: потолка, пола, существующих дверных заполнений М 1:25	
АС-5	Обмерный план наружного исторического дверного полотна; разрезы, фрагменты	
АС-6	Дефектная ведомость 1/7	
АС-7	Дефектная ведомость 2/7	
АС-8	Дефектная ведомость 3/7	
АС-9	Дефектная ведомость 4/7	
АС-10	Дефектная ведомость 5/7	
АС-11	Дефектная ведомость 6/7	
АС-12	Дефектная ведомость 7/7	
АС-13	Проектное положение внутренних дверей тамбура парадной №2. Развертка 1-2-3 М 1:25	
АС-14	Фрагмент фасада. Проектное положение наружных дверей тамбура парадной №2. М 1:25	
АС-15	Проектный план исторических наружных дверей тамбура	
АС-16	Проектный план исторических внутренних дверей тамбура	
АС-17	Проектный план потолка, верхней части боковых стен	
АС-18	Обмерный план пола тамбура Проектный план пола тамбура	
АС-19	Спецификация дверных заполнений	
АС-20	Дополнительное оборудование для организации контроля доступа	
АС-21	Ведомость материалов	

ВЕДОМОСТЬ ОСНОВНЫХ НОРМАТИВНЫХ ДОКУМЕНТОВ

Лист	Наименование	Примечание
ГОСТ Р 55528-2013	"Состав и содержание научно-проектной документации по сохранению ОКН"	
ГОСТ Р 55567-2013	"Порядок организации и ведения инженерно-технических исследований на объектах культурного наследия. Памятники истории и культуры. Общие требования"	
СП 54.13330.2016	"Здания жилые многоквартирные"	
СанПиН 2.2.3.2783-10	"Гигиенические требования к организации строительного производства и строительных работ"	
Федеральный закон от 22.07.08 г. N123-ФЗ	"Технический регламент о требованиях пожарной безопасности" (с изм.от 27.12.18 г)	
СП 1.13130.2009	"Эвакуационные пути и выходы"	
СНиП 31-01-2001	"Доступность зданий и сооружений для маломобильных групп населения"	

Настоящий проект разработан в соответствии с действующими нормами, правилами и государственными стандартами. Проектом предусмотрены мероприятия, обеспечивающие безопасную для жизни и здоровья людей эксплуатацию объекта при соблюдении соответствущих правил производства работ и правил эксплуатации оборудования.

ГИП Чиж Т.Н.

ИЗМ.	КОЛ.УЧ	ЛИСТ	N ДОК.	ПОДПИСЬ	ДАТА
ГИП		Чиж Т.Н.			12.19
Исполнит.		Боровская			12.19

26/07-19П-АС

г.Санкт-Петербург, улица Кирочная, д.24, лит.А

Проект реставрации и приспособления. Архитектурно-строительные решения. Тамбур парадной №2

СТАДИЯ	ЛИСТ	ЛИСТОВ
П	1	

Ведомость чертежей графической части. Ведомость основных нормативных документов

ООО "Бюро ГПИ"

Ситуационный план здания, М 1:2000

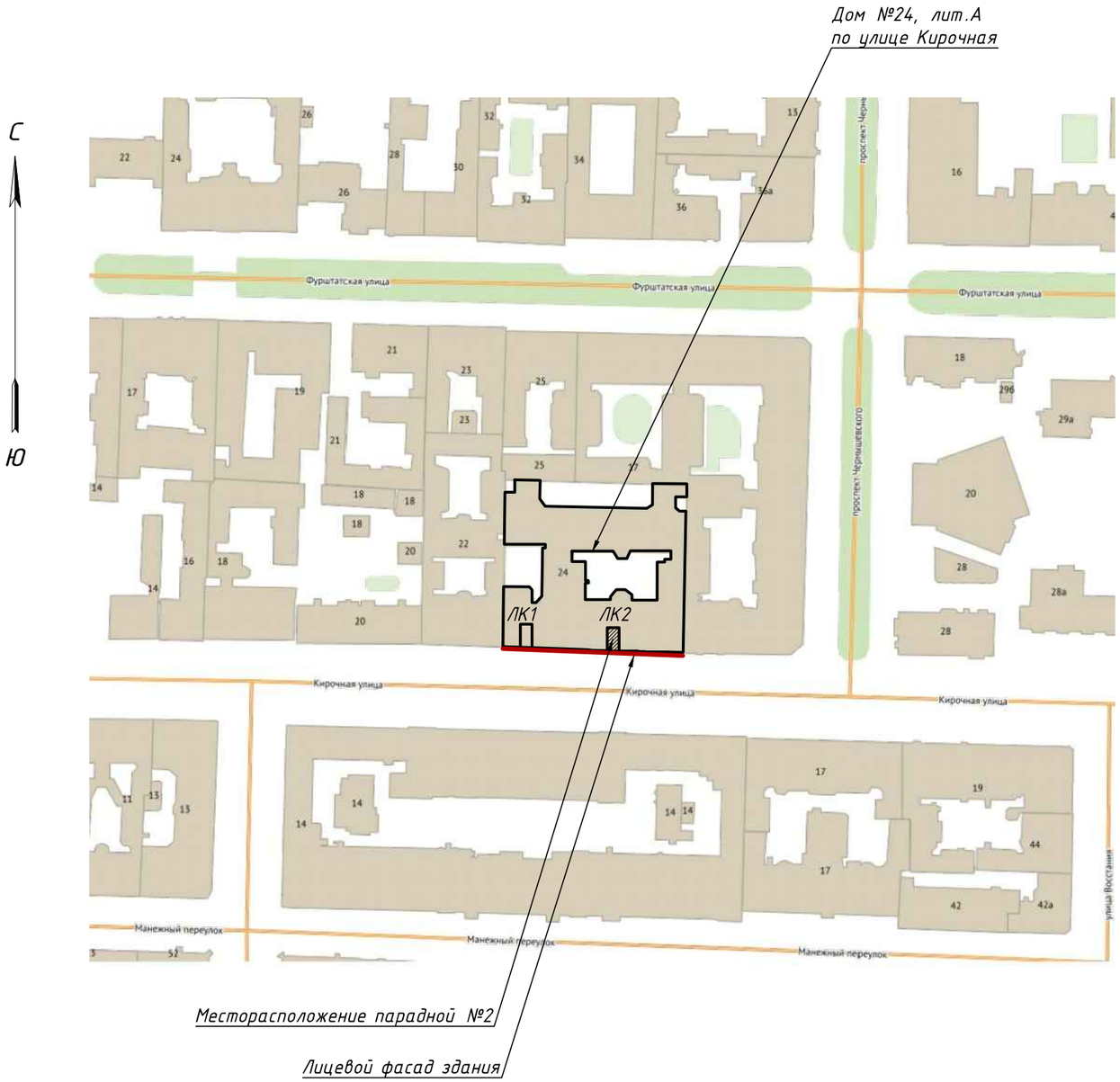

						26/07-19П-АС			
						г.Санкт-Петербург, улица Кирочная, д.24, лит.А			
ИЗМ.	КОЛ.УЧ	ЛИСТ	N ДОК.	ПОДПИСЬ	ДАТА	Проект реставрации и приспособления. Архитектурно-строительные решения. Тамбур парадной №2	СТАДИЯ	ЛИСТ	ЛИСТОВ
							П	2	
ГИП		Чиж Т.Н.			12.19				
Исполнит.		Боровская			12.19	Ситуационный план здания М 1:2000	ООО "Бюро ГПИ"		

Фрагмент плана 1 этажа здания с указанием местоположения парадных ЛК 1, ЛК 2.
Существующее положение.
М 1:200

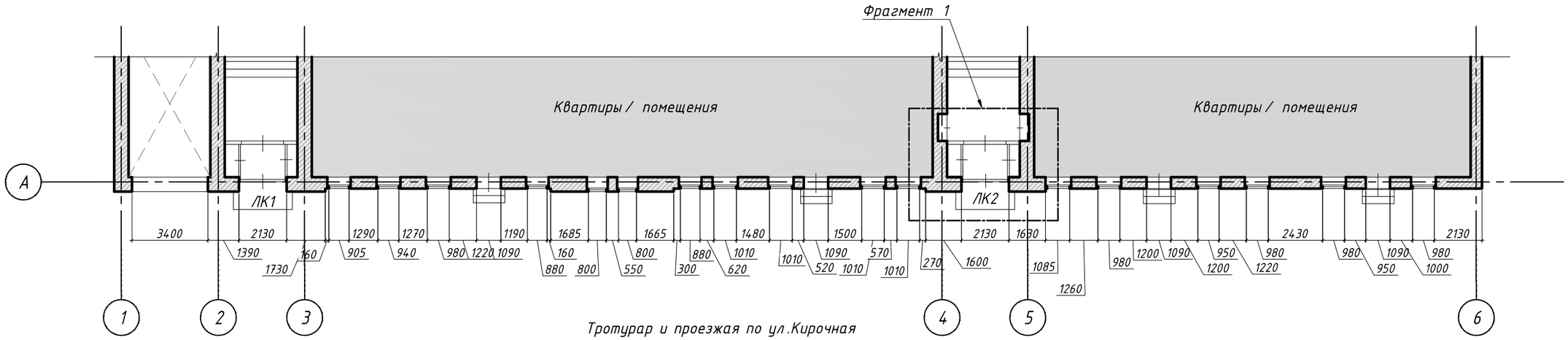

Тротурар и проезжая по ул.Кирочная

Фрагмент 1. План тамбура парадной ЛК 2.
М 1:50

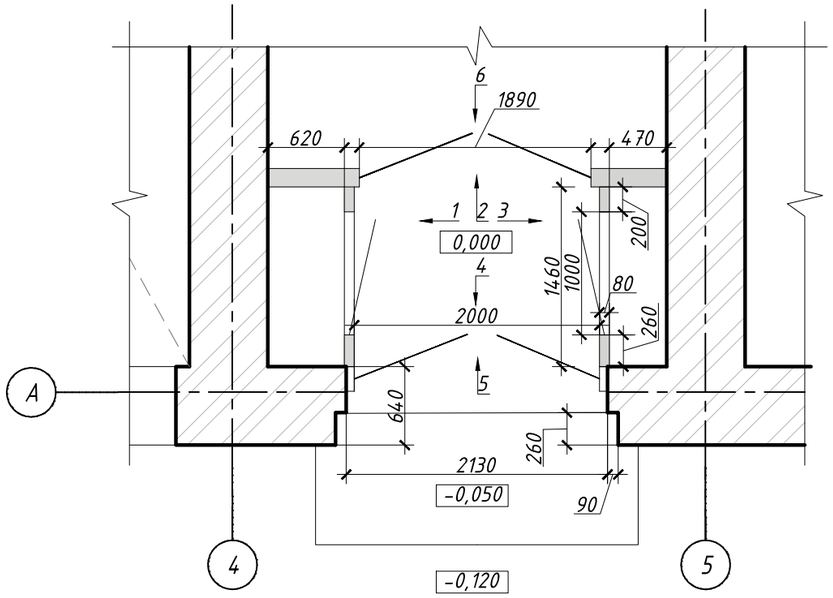

1. Обмерные чертежи дверных заполнений, потолка и пола тамбура парадной №2 см.лист АР-4.
2. За отм. 0,000 принята отметка чистого пола тамбура ЛК-2, соответствующая абс. отм. +5,855 БСК.
3. Читать совместно с листом АС-4, АС-5.

						26/07-19П-АС			
						г.Санкт-Петербург, улица Кирочная, д.24, лит.А			
ИЗМ.	КОЛ.УЧ	ЛИСТ	N ДОК.	ПОДПИСЬ	ДАТА	Проект реставрации и приспособления. Архитектурно-строительные решения. Тамбур парадной №2	СТАДИЯ	ЛИСТ	ЛИСТОВ
							П	3	
ГИП		Чиж Т.Н.			12.19				
Исполнит.		Боровская			12.19	Обмерный план части 1 этажа здания Фрагмент 1 М 1:100, М 1:50	ООО "Бюро ГПИ"		

Обмерный план потолка и верхних оштукатуренных поверхностей боковых стен тамбура М 1:25

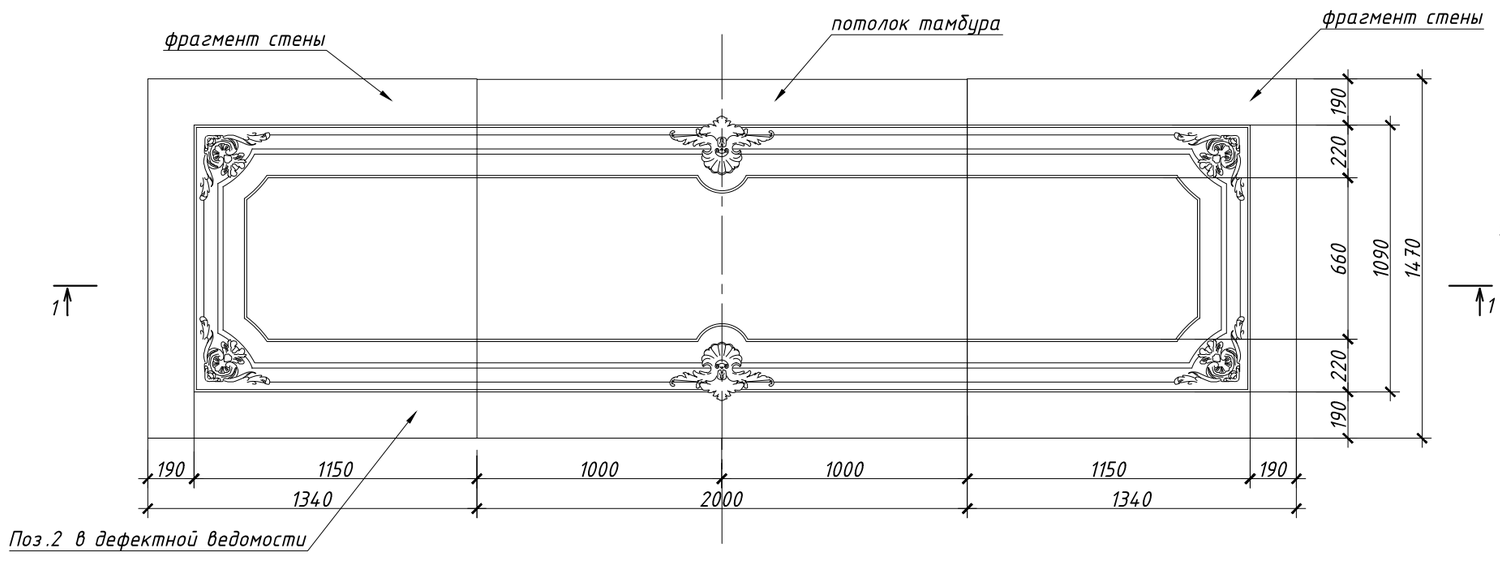

Сечение 1-1
М 1:50

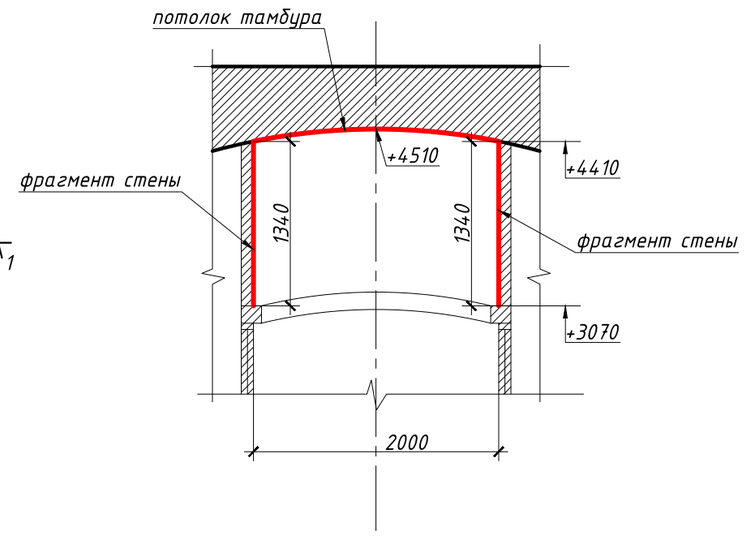

Обмерная схема внутренних дверей тамбура. Вид 1-2-3, развертка.
М 1:25

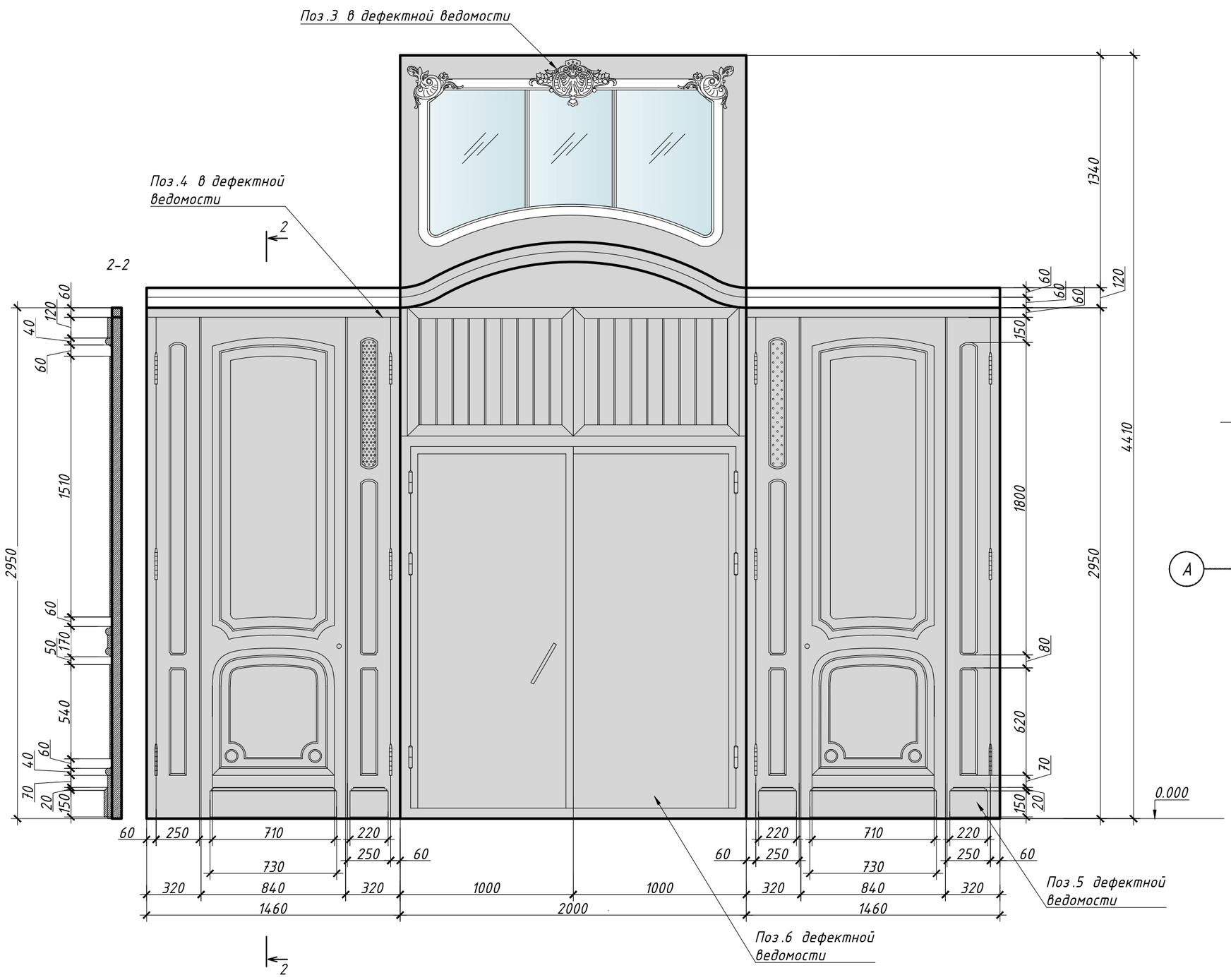

Схема тамбура парадной №2

Исторические внутренние дверные заполнения размещены по адресу: ул. Рубинштейна 20, в качестве элементов интерьера. Проектом предусмотрено восстановление данных полотен, см.дефектную ведомость, л.АС-11, п.7

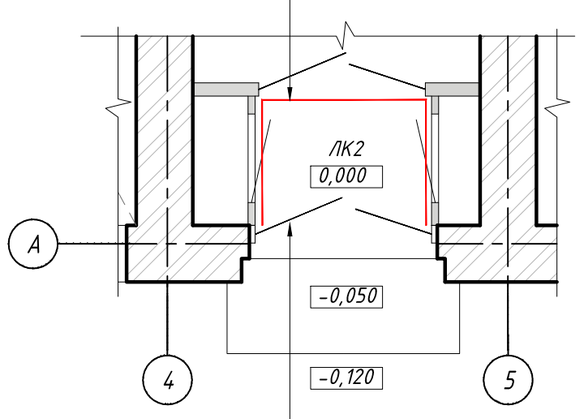

Исторические наружные дверные заполнения. Проектом предусмотрена реставрация данных полотен, см.дефектную ведомость, л.АС-12, п.8

Обмерный план напольного покрытия тамбура
М 1:25

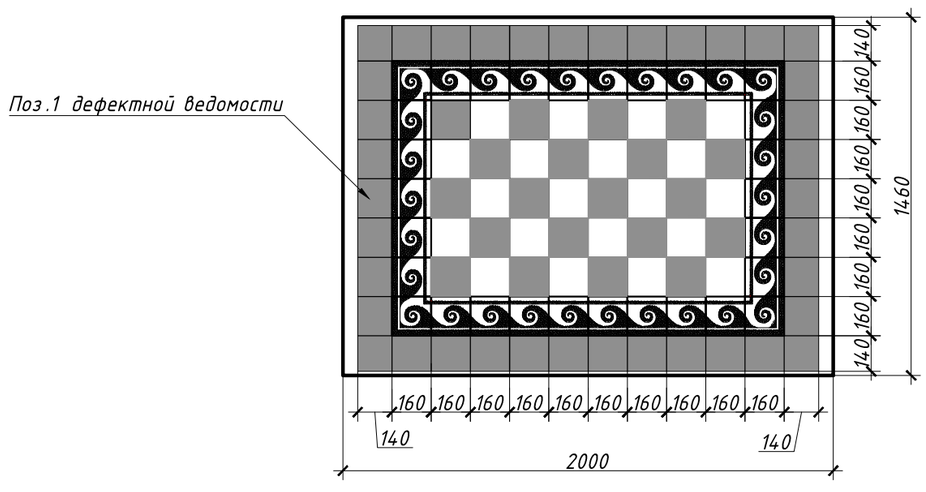

1. Дефектную ведомость см. лист АР-5,6,7,8,9.
2. За отм. 0,000 принята отметка чистого пола тамбура ЛК-2, соответствующая абс. отм. +5,855 БСК.
3. Сетка осей показана условно.

						26/07-19П-АС			
						г.Санкт-Петербург, улица Кирочная, д.24, лит.А			
ИЗМ.	КОЛ.УЧ	ЛИСТ	N ДОК.	ПОДПИСЬ	ДАТА				
						Проект реставрации и приспособления. Архитектурно-строительные решения. Тамбур парадной №2	СТАДИЯ	ЛИСТ	ЛИСТОВ
							П	4	
ГИП		Чиж Т.Н.			12.19				
Исполнит.		Боровская			12.19	Обмерный план тамбура: потолка, пола, существующих дверных заполнений М 1:25	ООО "Бюро ГПИ"		

Обмерная схема исторического наружного дверного заполнения тамбура.
Вид 4 (изнутри) М 1:25

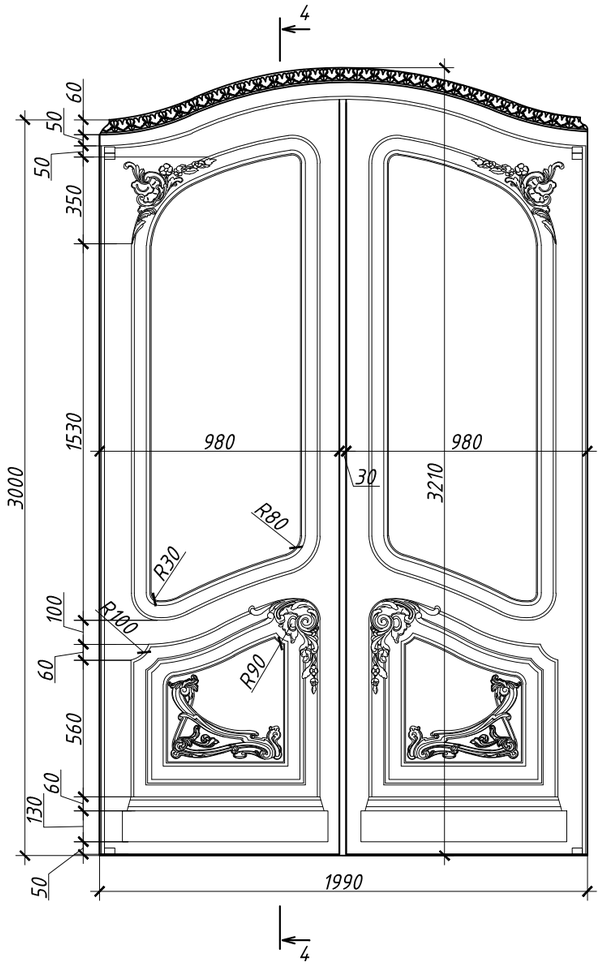

4-4
М 1:25

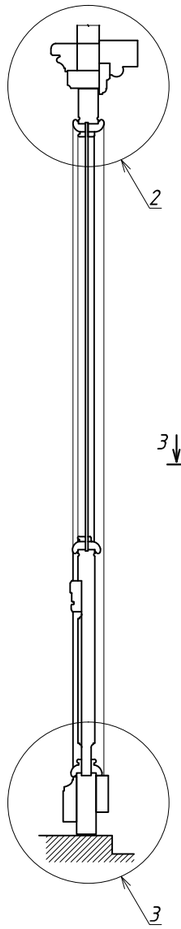

Обмерная схема исторического наружного дверного заполнения тамбура.
Вид 5 (снаружи) М 1:25

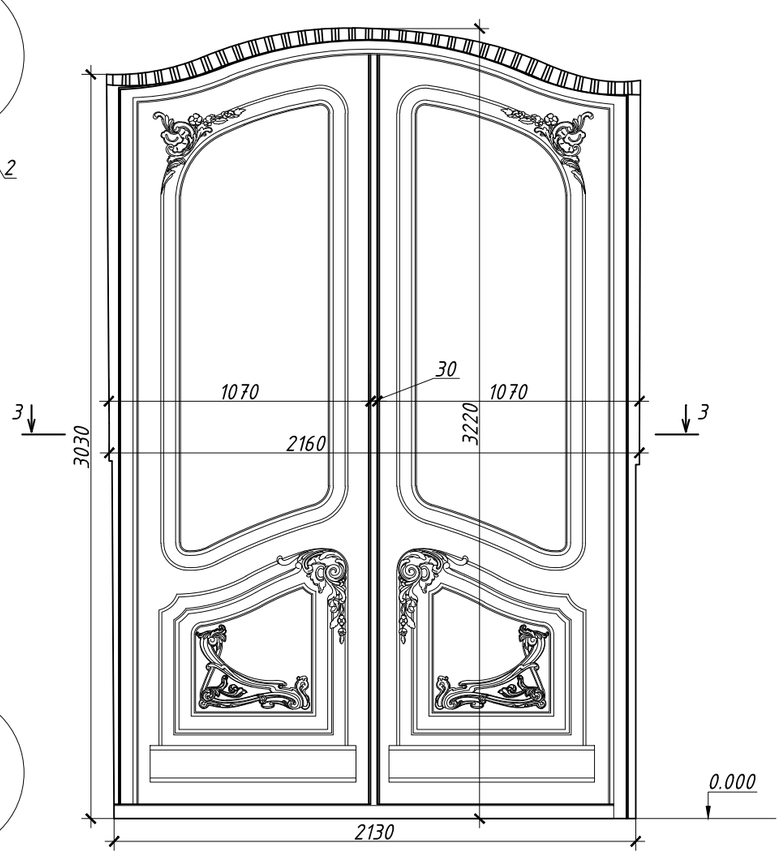

3-3
М 1:25

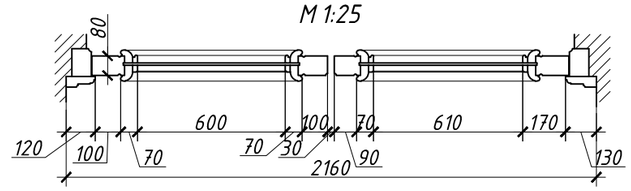

Фрагмент 2
М 1:10

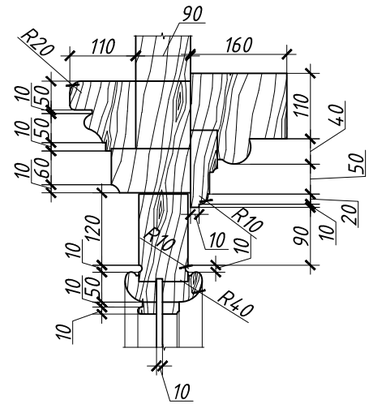

Фрагмент 3
М 1:10

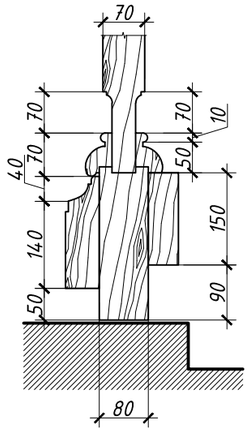

1. За отм. 0,000 принята отметка чистого пола тамбура ЛК-1, соответствующая абс. отм. +5,855 БСК.

						26/07-19П-АС			
						г.Санкт-Петербург, улица Кирочная, д.24, лит.А			
ИЗМ.	КОЛ.УЧ	ЛИСТ	N ДОК.	ПОДПИСЬ	ДАТА	Проект реставрации и приспособления. Архитектурно-строительные решения. Тамбур парадной №1	СТАДИЯ	ЛИСТ	ЛИСТОВ
							П	5	
ГИП		Чиж Т.Н.			12.19				
Архитектор		Боровская			12.19	Обмерная схема наружного исторического дверного полотна; разрезы, фрагменты	ООО "Бюро ГПИ"		

№ п/п	Наименование поврежденного элемента и его расположение	Характеристика дефекта или повреждения. Наиболее вероятная причина его образования	Категория технического состояния конструкции	Чертеж с указанием месторасположения дефекта	Фотофиксация существующего положения
1	Пол тамбура. Покрытие пола выполнено полихромной мозаичной метлахской плиткой шахматного рисунка с бордюром "бегущая волна"	Напольная плитка покрыта многочисленными трещинами и сколами, многие участки плитки утрачены	Ограниченно работоспособное	парадная №2 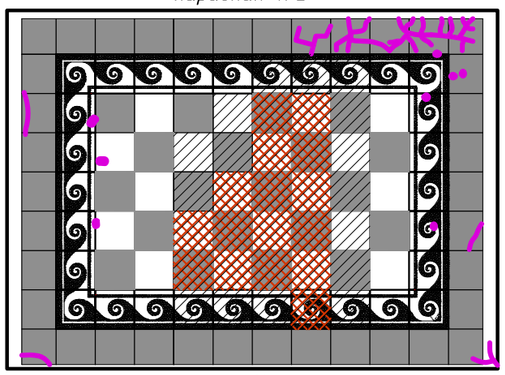 тротуар ул.Кирочная Условные обозначения: поврежденная напольная плитка (трещины) поврежденная напольная плитка (утраты) износ (стирание) структуры сохранившаяся напольная плитка	 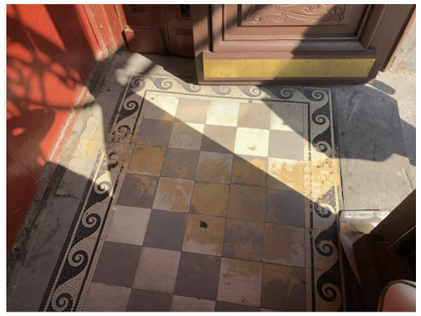 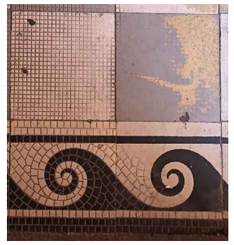
2	Потолок и боковые верхние части стен тамбура. Декором потолка и части стен является профилированная рама с угловыми композициями из растительных завитков и раковинами с завитками по продольным сторонам. Отделка выполнена в виде окрашивания краской белого цвета по финишной шпаклевке.	На поверхности потолка видны частичные разрушения штукатурного и красочного слоя, а также трещины в штукатурном слое на участках нормальной сохранности; повсеместное загрязнение элементов декора	Удовлетворительное	парадная №2 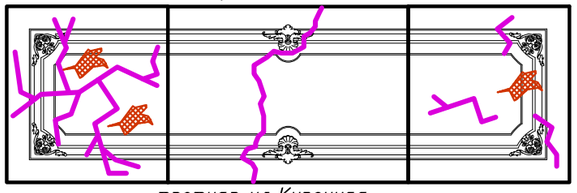 тротуар ул.Кирочная Условные обозначения: нитевидные трещины декоративного (краска) и штукатурного покрытия потолка поврежденное покрытие (утраты)	

ИЗМ.	КОЛ.УЧ	ЛИСТ	N ДОК.	ПОДПИСЬ	ДАТА
ГИП		Чиж Т.Н.			12.19
Исполнит.		Боровская			12.19

26/07-19П-АС

г.Санкт-Петербург, улица Кирочная, д.24, лит.А

Проект реставрации и приспособления. Архитектурно-строительные решения. Тамбур парадной №2	СТАДИЯ	ЛИСТ	ЛИСТОВ
	П	6	
Дефектная ведомость 1/7	ООО "Бюро ГПИ"		

№ п/п	Наименование поврежденного элемента и его расположение	Характеристика дефекта или повреждения. Наиболее вероятная причина его образования	Категория технического состояния конструкции	Чертеж с указанием месторасположения дефекта	Фотофиксация существующего положения
3	Фигурная фрамуга в профилированном наличнике с рокайлями над внутренней двустворчатой входной дверью тамбура	Деревянная рама фрамуги, деревянная оплетка, а также декоративные элементы окрашены масляной краской красно-коричневого оттенка; повсеместное загрязнение деревянной рамы в целом, остекления, а также элементов декора	Удовлетворительное	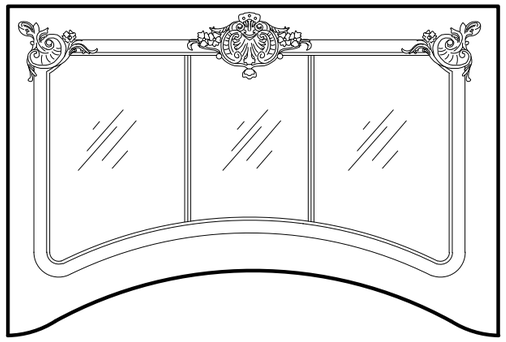	
	Фигурная фрамуга в профилированном наличнике с рокайлями над наружной двустворчатой входной дверью тамбура	Деревянная рама фрамуги, деревянная оплетка, а также декоративные элементы окрашены матовой краской красно-коричневого оттенка; повсеместное загрязнение деревянной рамы в целом, остекления, а также элементов декора	Удовлетворительное	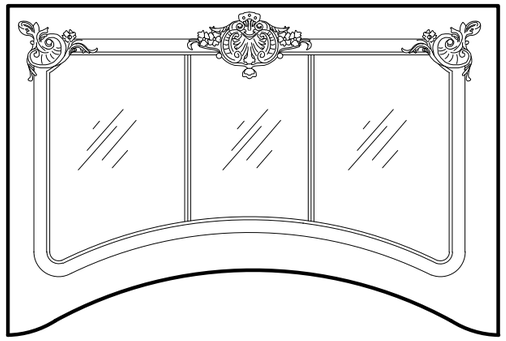	

						26/07-19П-АС		
						г.Санкт-Петербург, улица Кирочная, д.24, лит.А		
ИЗМ.	КОЛ.УЧ	ЛИСТ	N ДОК.	ПОДПИСЬ	ДАТА	Проект реставрации и приспособления. Архитектурно-строительные решения. Тамбур парадной №2	СТАДИЯ	ЛИСТ	ЛИСТОВ
							П	7	
ГИП		Чиж Т.Н.			12.19				
Исполнит.		Боровская			12.19	Дефектная ведомость 2/7	ООО "Бюро ГПИ"		

№ п/п	Наименование поврежденного элемента и его расположение	Характеристика дефекта или повреждения. Наиболее вероятная причина его образования	Категория технического состояния конструкции	Чертеж с указанием месторасположения дефекта	Фотофиксация существующего положения
4	Деревянное дверное полотно существующего проема боковой поверхности тамбура (слева) с фигарейными филенками, круглыми розетками и резным поясом растительного рисунка, с металлическими перфорированными решетками воздуховодов.	Дверное полотно находится в удовлетворительном состоянии: наблюдается загрязнение и деструкция отделочных красочных слоев, растрескивание и рассыхание древесины. В настоящее время дверное полотно не выполняет свою основную функцию – не открывается. Нарушение колеровки – окраска красно-коричневой масляной краской.	Удовлетворительное	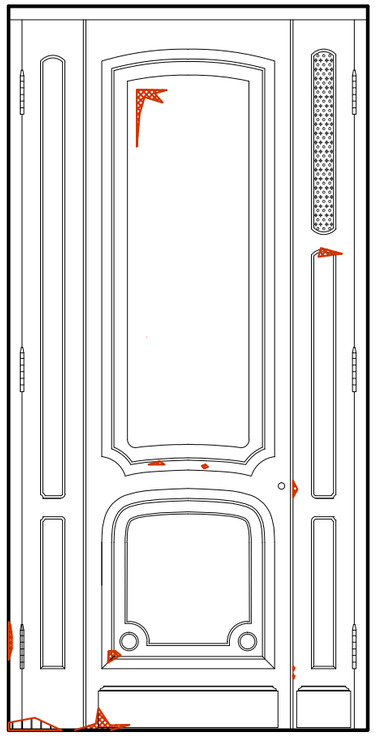 Условные обозначения: повреждение покрытие (утраты)	

						26/07-19П-АС		
						г.Санкт-Петербург, улица Кирочная, д.24, лит.А		
ИЗМ.	КОЛ.УЧ	ЛИСТ	N ДОК.	ПОДПИСЬ	ДАТА	Проект реставрации и приспособления. Архитектурно-строительные решения. Тамбур парадной №2	СТАДИЯ	ЛИСТ	ЛИСТОВ
							П	8	
ГИП		Чиж Т.Н.			12.19				
Исполнит.		Боровская			12.19	Дефектная ведомость 3/7	ООО "Бюро ГПИ"		

№ п/п	Наименование поврежденного элемента и его расположение	Характеристика дефекта или повреждения. Наиболее вероятная причина его образования	Категория технического состояния конструкции	Чертеж с указанием месторасположения дефекта	Фотофиксация существующего положения
5	Деревянное дверное полотно существующего проема боковой поверхности тамбура (справа) с фигарейными филенками, круглыми розетками и резным поясом растительного рисунка, с металлическими перфорированными решетками воздуховодов.	Дверное полотно находится в удовлетворительном состоянии: наблюдается загрязнение и деструкция отделочных красочных слоев, растрескивание и рассыхание древесины. В настоящее время дверное полотно не выполняет свою основную функцию – не открывается. Нарушение колеровки – окраска красно-коричневой масляной краской.	Удовлетворительное	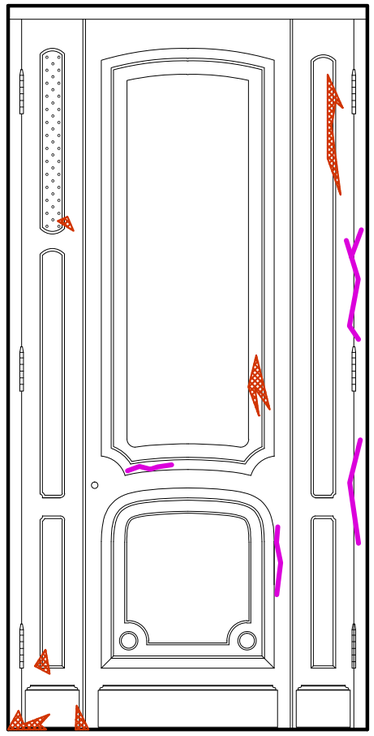 Условные обозначения: нитевидные трещины декоративного (масляная краска) покрытия поврежденное покрытие (утраты)	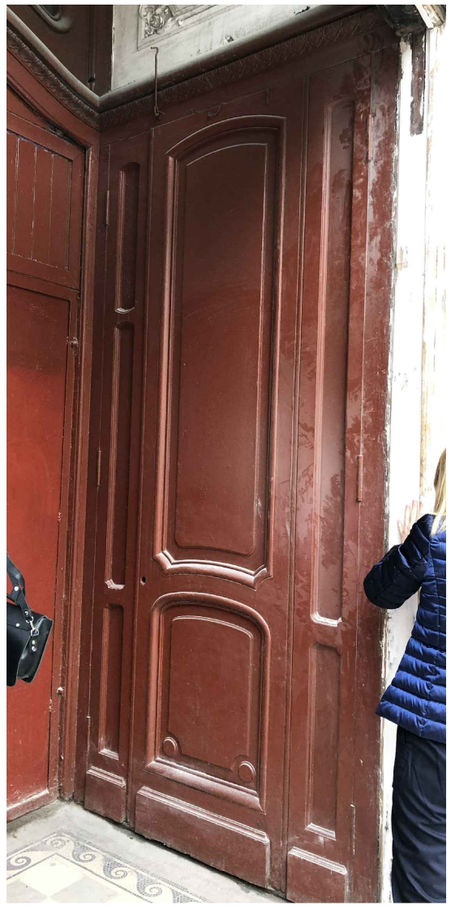

						26/07-19П-АС		
						г.Санкт-Петербург, улица Кирочная, д.24, лит.А		
ИЗМ.	КОЛ.УЧ	ЛИСТ	N ДОК.	ПОДПИСЬ	ДАТА	Проект реставрации и приспособления. Архитектурно-строительные решения. Тамбур парадной №2	СТАДИЯ	ЛИСТ	ЛИСТОВ
							П	9	
ГИП		Чиж Т.Н.			12.19				
Исполнит.		Боровская			12.19	Дефектная ведомость 4/7	ООО "Бюро ГПИ"		

№ п/п	Наименование поврежденного элемента и его расположение	Характеристика дефекта или повреждения. Наиболее вероятная причина его образования	Категория технического состояния конструкции	Чертеж с указанием месторасположения дефекта	Фотофиксация существующего положения
6	Внутреннее двустворчатое дверное полотно	Внутреннее дверное полотно - современное металлическое с деревянной накладкой	Удовлетворительное	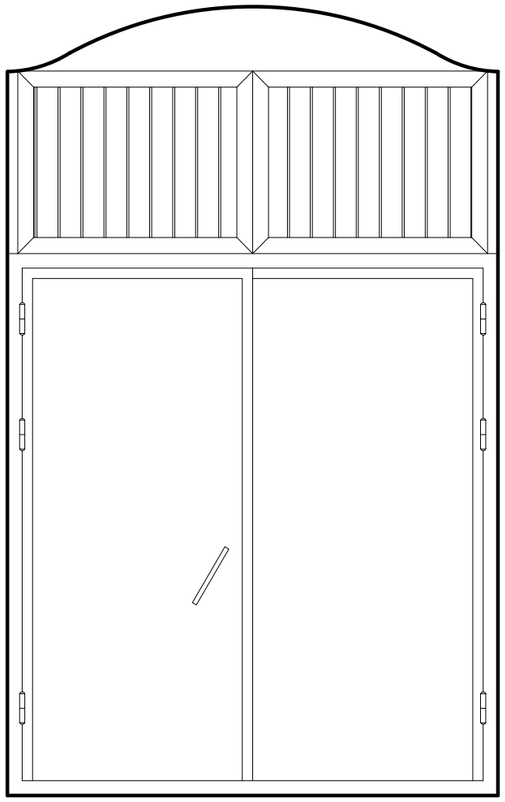	

						26/07-19П-АС		
						г.Санкт-Петербург, улица Кирочная, д.24, лит.А		
ИЗМ.	КОЛ.УЧ	ЛИСТ	N ДОК.	ПОДПИСЬ	ДАТА	Проект реставрации и приспособления. Архитектурно-строительные решения. Тамбур парадной №2	СТАДИЯ	ЛИСТ	ЛИСТОВ
							П	10	
ГИП		Чиж Т.Н.			12.19				
Исполнит.		Боровская			12.19	Дефектная ведомость 5/7	ООО "Бюро ГПИ"		

№ п/п	Наименование поврежденного элемента и его расположение	Характеристика дефекта или повреждения. Наиболее вероятная причина его образования	Категория технического состояния конструкции	Чертеж с указанием месторасположения дефекта	Фотофиксация существующего положения
7	Внутреннее историческое деревянное двустворчатое филенчатое заполнение с остекленной фрамугой, оформленное фигарейными филенками и розетками.	Исторические полотна размещены по адресу: ул. Рубинштейна 20, внутри помещения ресторана, в качестве элементов интерьера. На поверхности полотен имеется ряд сколов, червоточин. Полотна с обоих сторон покрыты лаком с тонировкой, структура древесины слабо прослеживается. Петли и ручки утрачены. Верхние стеклянные фрамуги утрачены. Детальное обследование полотен с дефектоскопией не проведено по причине размещения на территории чужой собственности.	Неудовлетворительное	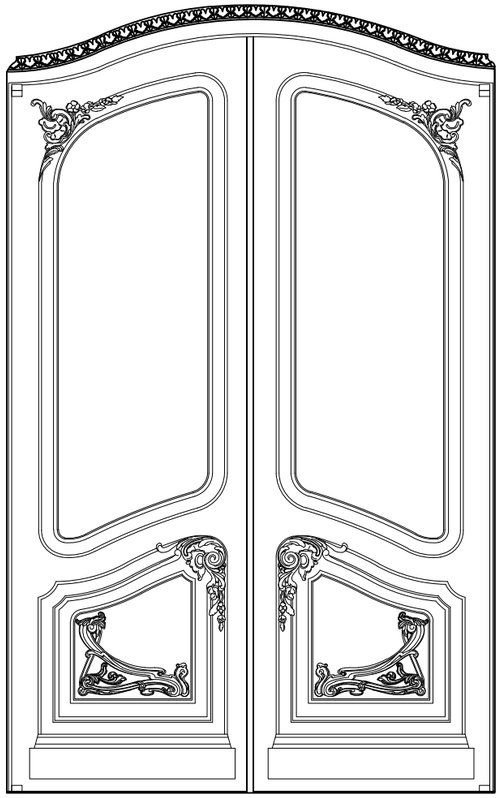	

ИЗМ.	КОЛ.УЧ	ЛИСТ	N ДОК.	ПОДПИСЬ	ДАТА
ГИП		Чиж Т.Н.			12.19
Исполнит.		Боровская			12.19

26/07-19П-АС

г.Санкт-Петербург, улица Кирочная, д.24, лит.А

Проект реставрации и приспособления. Архитектурно-строительные решения. Тамбур парадной №2	СТАДИЯ	ЛИСТ	ЛИСТОВ
	П	11	
Дефектная ведомость 6/7	ООО "Бюро ГПИ"		

№ п/п	Наименование поврежденного элемента и его расположение	Характеристика дефекта или повреждения. Наиболее вероятная причина его образования	Категория технического состояния конструкции	Чертеж с указанием месторасположения дефекта	Фотофиксация существующего положения
8	Наружное историческое деревянное двустворчатое филенчатое заполнение с остекленной фрамугой, оформленное фигарейными филенками и розетками.	На поверхности двери имеется ряд сколов, небольшая червоточина в углу нижней части дверей. Древесина на большей части поверхности покрыта толстым слоем грунтовки и краски. В нижней части двери – участок с утраченной древесиной, замазанный неизвестным составом. В различных частях двери имеются многочисленные вставки из неустановленных материалов, не совпадающие по текстуре с древесиной двери. Петли и ручки утрачены. Верхние стеклянные фрамуги утрачены.	Удовлетворительное	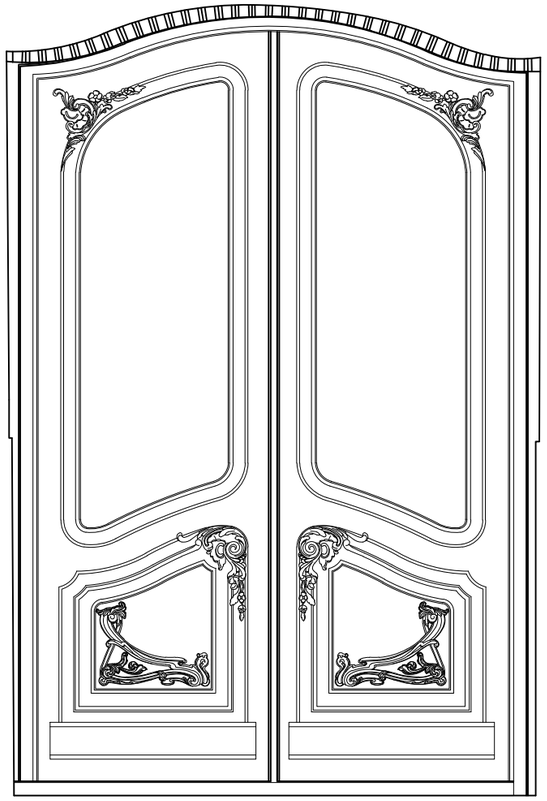	

						26/07-19П-АС		
						г.Санкт-Петербург, улица Кирочная, д.24, лит.А		
ИЗМ.	КОЛ.УЧ	ЛИСТ	N ДОК.	ПОДПИСЬ	ДАТА	Проект реставрации и приспособления. Архитектурно-строительные решения. Тамбур парадной №2	СТАДИЯ	ЛИСТ	ЛИСТОВ
							П	12	
ГИП		Чиж Т.Н.			12.19				
Исполнит.		Боровская			12.19	Дефектная ведомость 7/7	ООО "Бюро ГПИ"		

Проектное положение внутренних дверей тамбура парадной №1. Вид 1-2-3, развертка. М 1:25

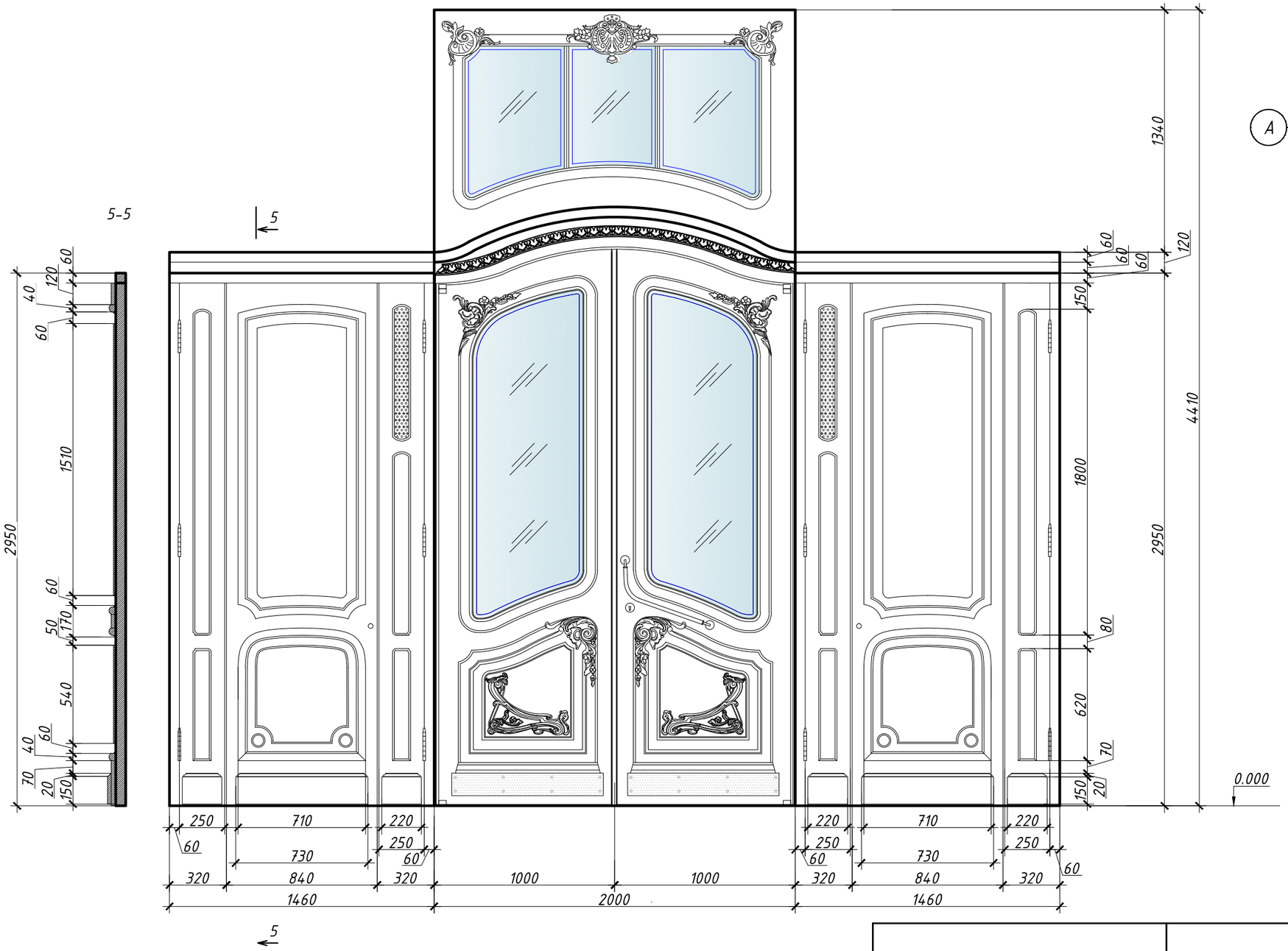

Схема тамбура парадной №2

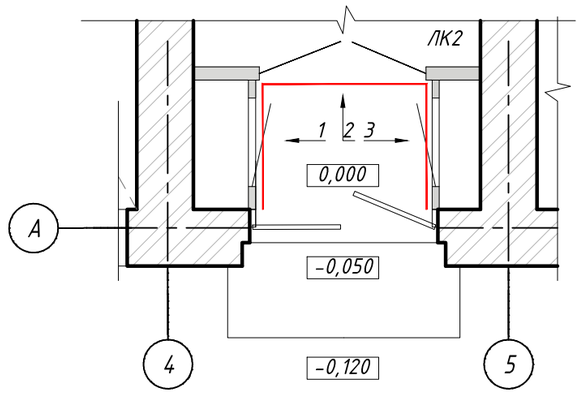

1. За отм. 0,000 принята отметка чистого пола тамбура ЛК-2
2. Сетка осей показана условно
3. Остекление фрамуги двери и фрамуги окна выполнить аналогично чертежам Фрагментов А,Б, см.АР-13

ИЗМ.	КОЛ.УЧ	ЛИСТ	N ДОК.	ПОДПИСЬ	ДАТА
ГИП		Чиж Т.Н.			12.19
Исполнит.		Боровская			12.19

26/07-19П-АС

г.Санкт-Петербург, улица Кирочная, д.24, лит.А

Проект реставрации и приспособления. Архитектурно-строительные решения. Тамбур парадной №2	СТАДИЯ	ЛИСТ	ЛИСТОВ
	П	13	
Проектное положение внутренних дверей тамбура парадной №2. Развертка 1-2-3 М 1:25	ООО "Бюро ГПИ"		

Фрагмент фасада. Проектное положение наружных дверей тамбура парадной №2.
М 1:25

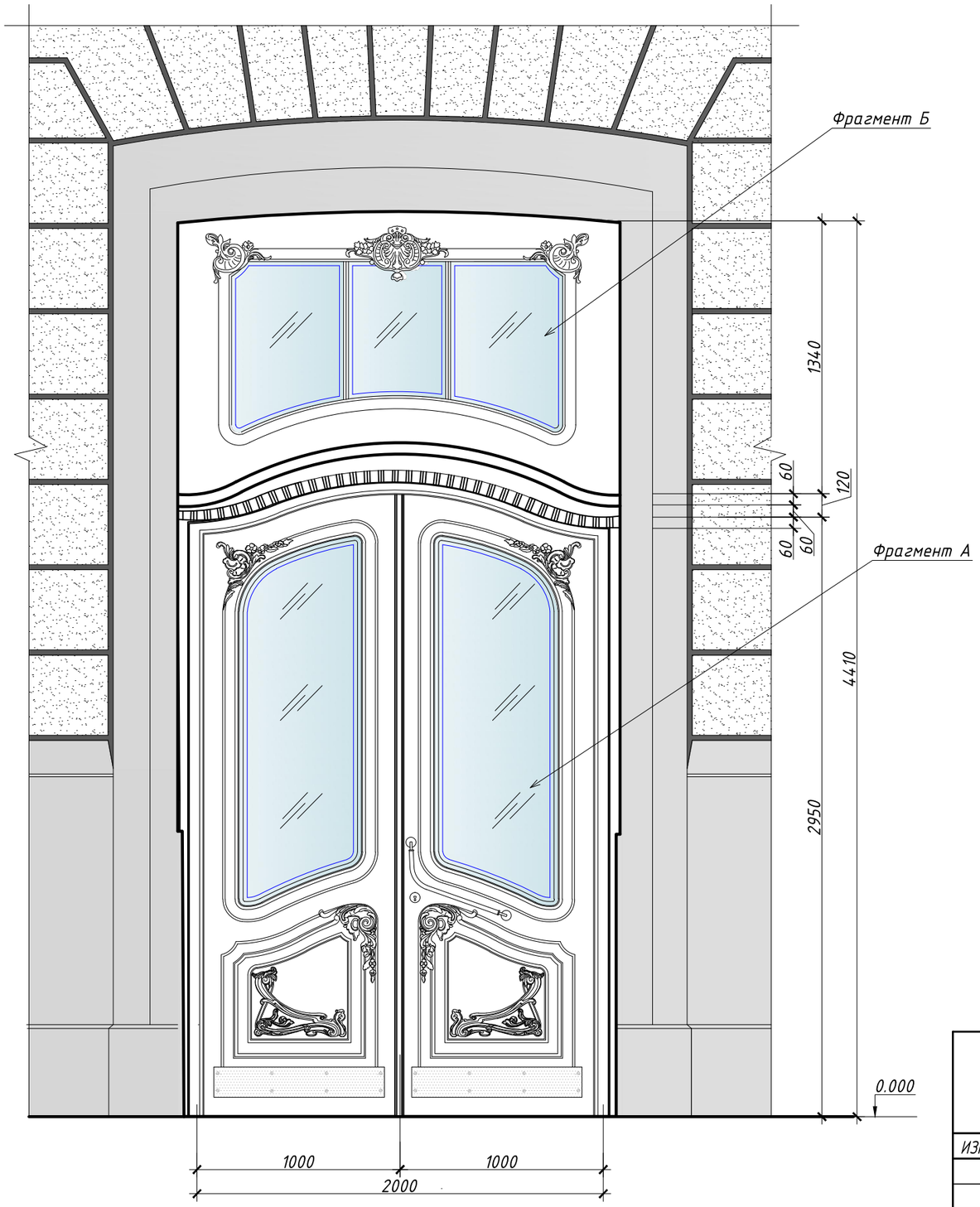

Положение двери на схеме тамбура парадной №2

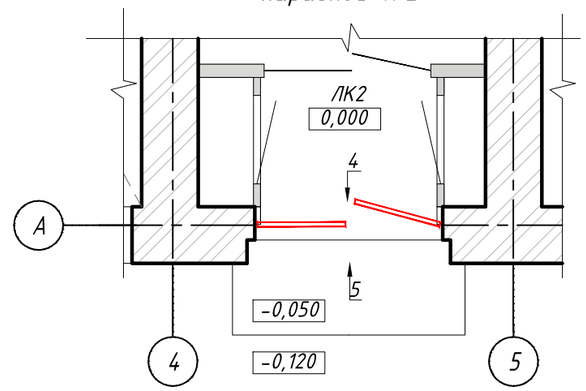

Фрагмент А
Остекление фрамуги двери

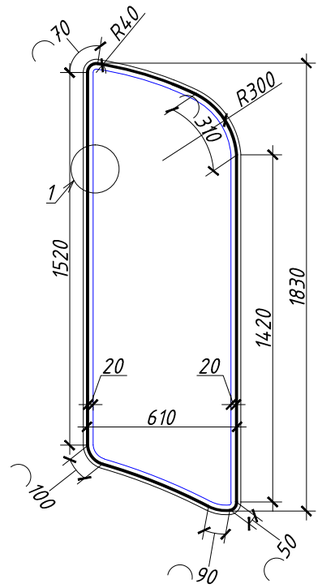

Фрагмент Б
Остекление фрамуги окна

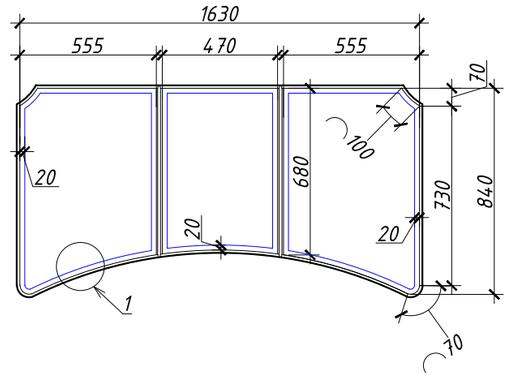

Узел 1

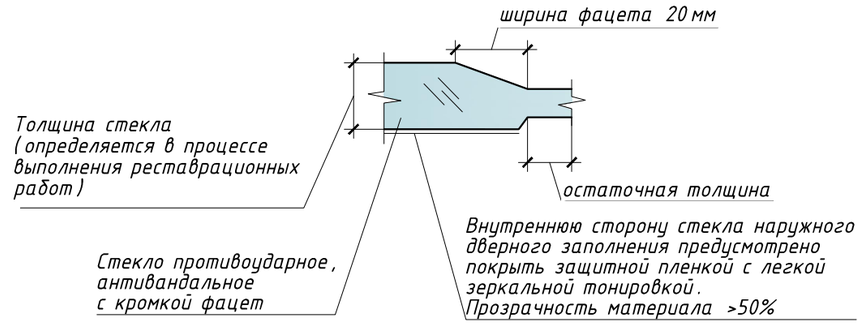

						26/07-19П-АС			
						г.Санкт-Петербург, улица Кирочная, д.24, лит.А			
ИЗМ.	КОЛ.УЧ	ЛИСТ	N ДОК.	ПОДПИСЬ	ДАТА	Проект реставрации и приспособления. Архитектурно-строительные решения. Тамбур парадной №2	СТАДИЯ	ЛИСТ	ЛИСТОВ
							П	14	
ГИП		Чиж Т.Н.			12.19				
Исполнит.		Боровская			12.19	Фрагмент фасада. Проектное положение наружных дверей тамбура парадной №2. М 1:25	ООО "Бюро ГПИ"		

Проектный план исторического наружного дверного заполнения тамбура.
Вид 4 (изнутри) М 1:25

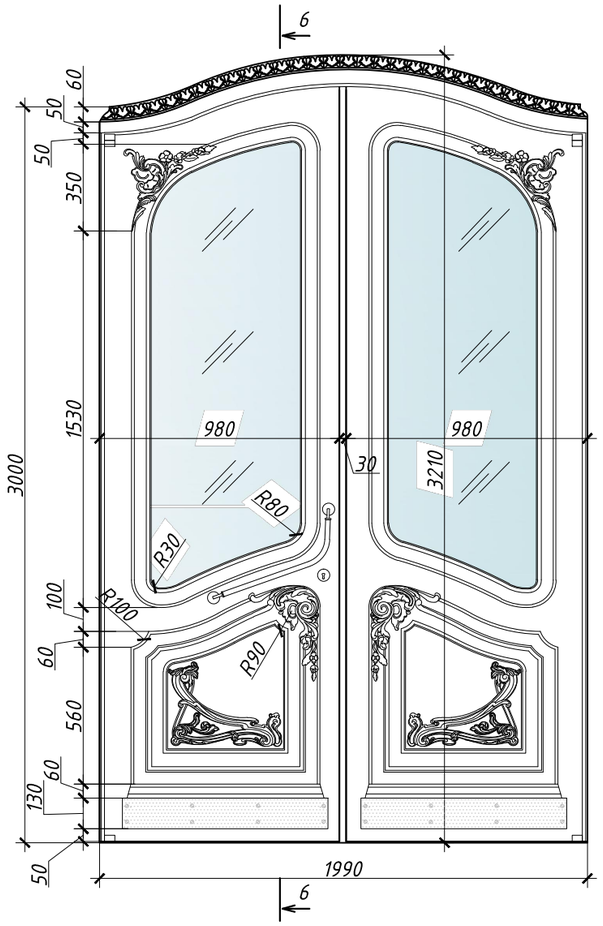

6-6 М 1:25

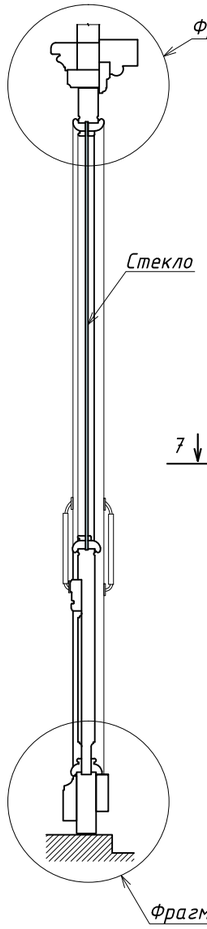

Проектный план исторического наружного дверного заполнения тамбура.
Вид 5 (снаружи) М 1:25

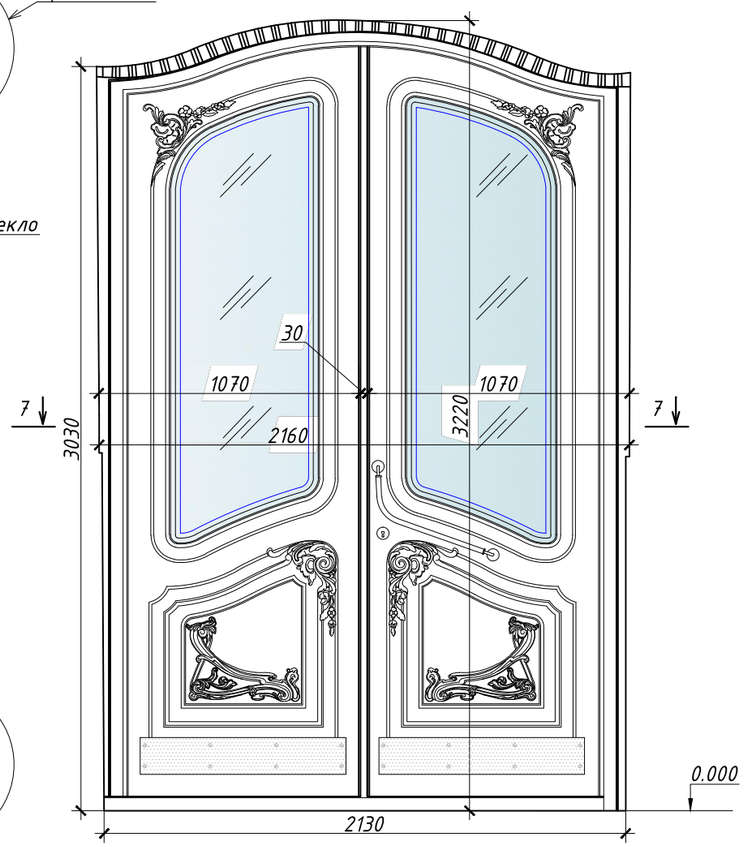

Фрагмент В
М 1:10

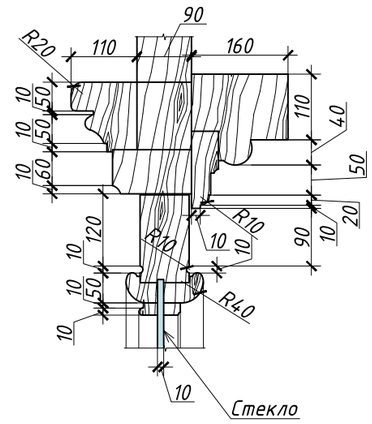

Фрагмент Г
М 1:10

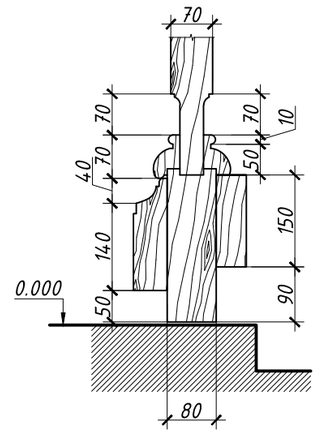

7-7 М 1:25

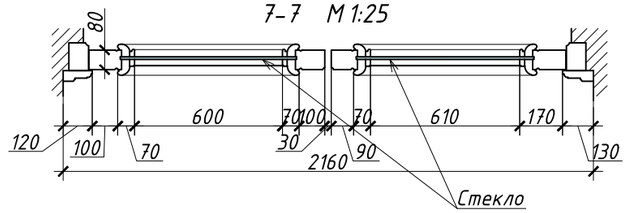

Положение двери на схеме тамбура парадной №2

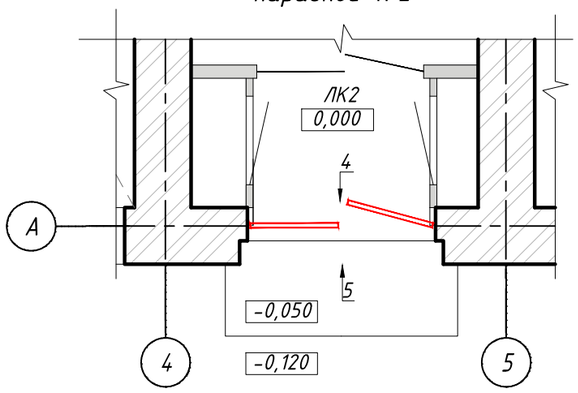

ИЗМ.	КОЛ.УЧ	ЛИСТ	N ДОК.	ПОДПИСЬ	ДАТА
ГИП		Чиж Т.Н.			12.19
Исполнит.		Боровская			12.19

26/07-19П-АС

г.Санкт-Петербург, улица Кирочная, д.24, лит.А

Проект реставрации и приспособления. Архитектурно-строительные решения. Тамбур парадной №2

СТАДИЯ	ЛИСТ	ЛИСТОВ
П	15	

Проектный план наружных дверей тамбура

ООО "Бюро ГПИ"

Проектный план исторического
внутреннего дверного заполнения тамбура.
Вид 6 (изнутри) М 1:25

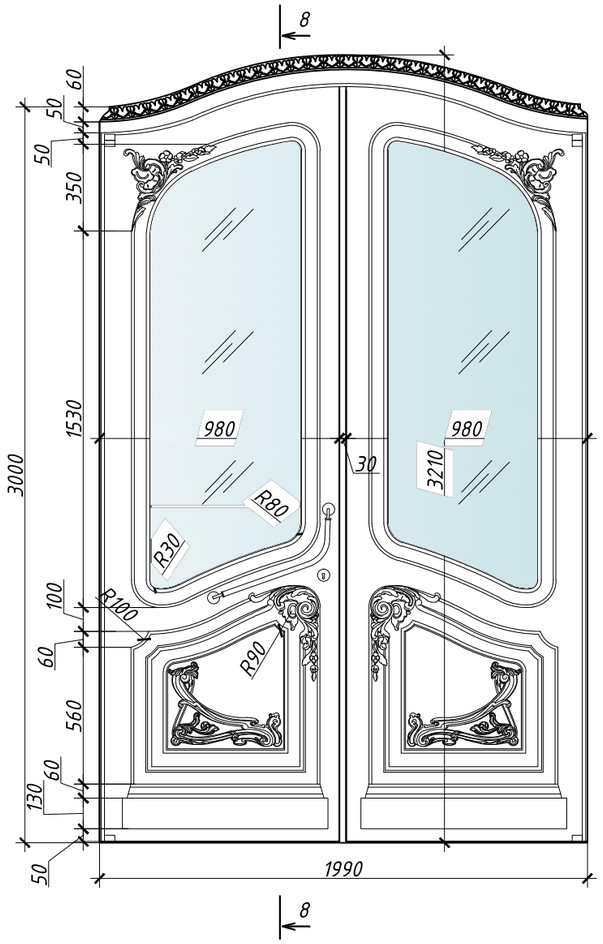

8-8 М 1:25

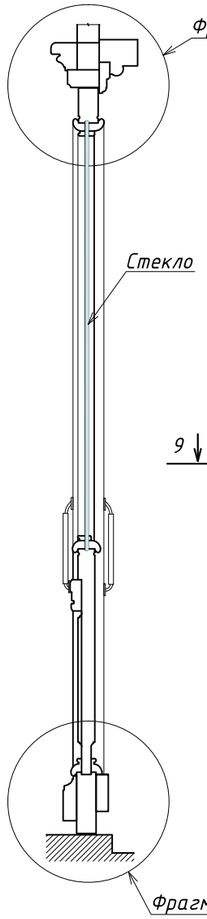

Проектный план исторического
внутреннего дверного заполнения тамбура.
Вид 2 (снаружи) М 1:25

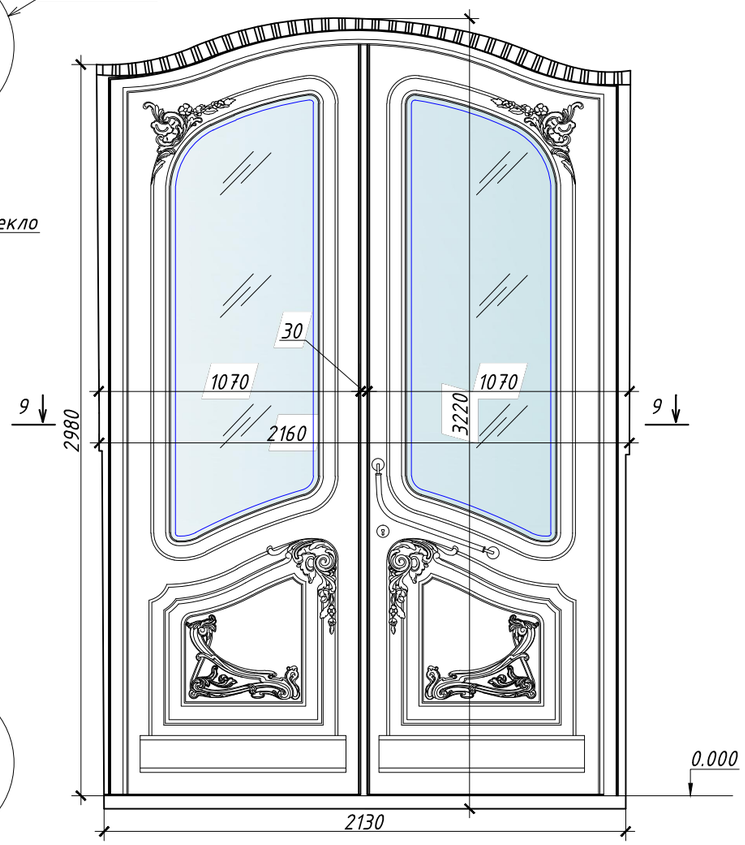

Фрагмент Д
М 1:10

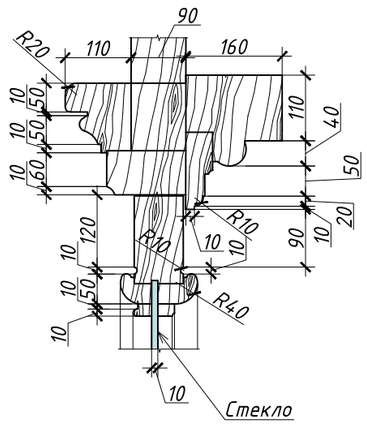

Фрагмент Е
М 1:10

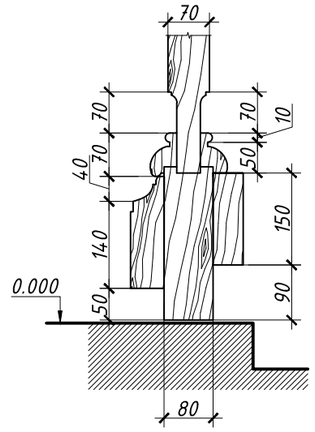

9-9 М 1:25

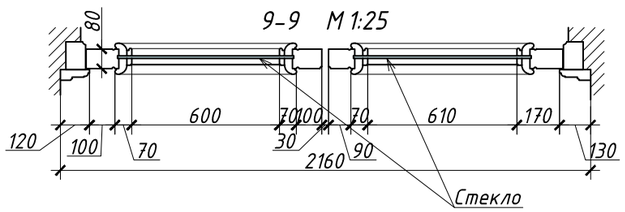

Узел 2

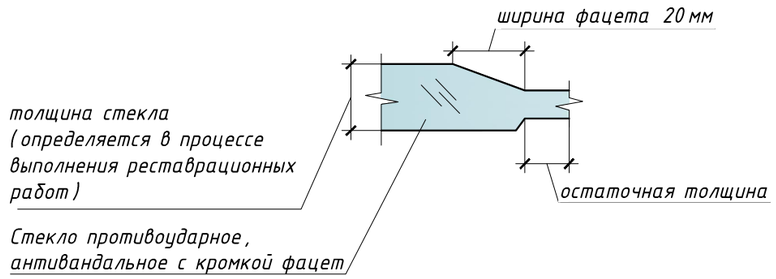

Положение двери на схеме тамбура
парадной №2

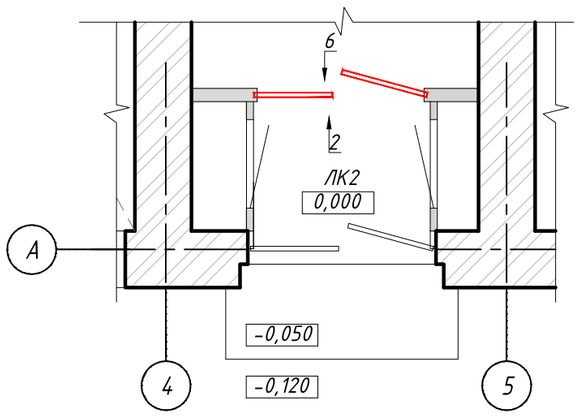

						26/07-19П-АС			
						г.Санкт-Петербург, улица Кирочная, д.24, лит.А			
ИЗМ.	КОЛ.УЧ	ЛИСТ	N ДОК.	ПОДПИСЬ	ДАТА	Проект реставрации и приспособления. Архитектурно-строительные решения. Тамбур парадной №2	СТАДИЯ	ЛИСТ	ЛИСТОВ
							П	16	
ГИП		Чиж Т.Н.			12.19				
Исполнит.		Боровская			12.19	Проектный план внутренних дверей тамбура	ООО "Бюро ГПИ"		

Проектный план потолка и верхних оштукатуренных поверхностей боковых стен тамбура №2.
Развертка М 1:25

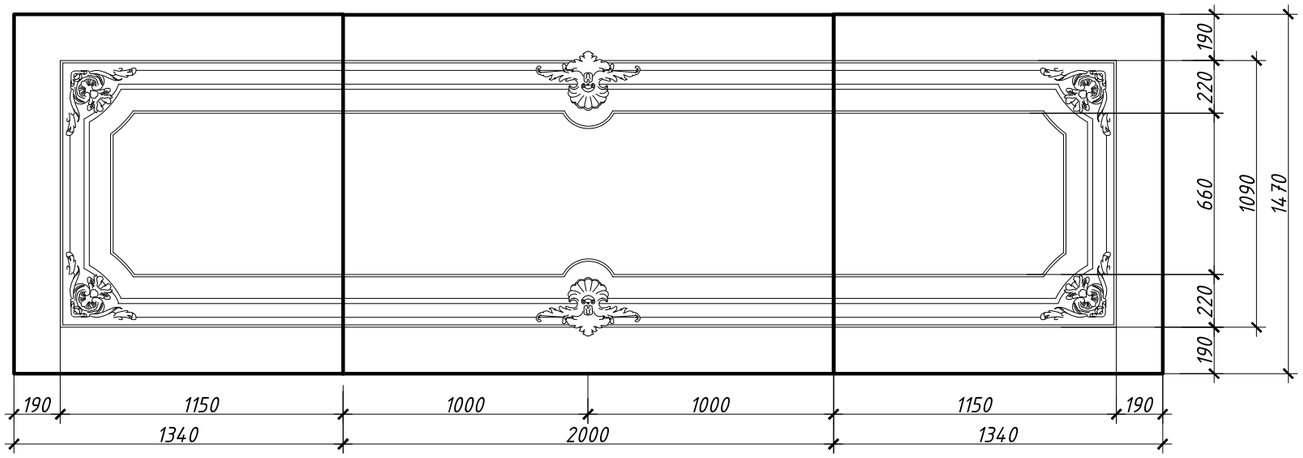

Последовательность работ по ремонту и реставрации работ потолка тамбура:

- удаление деструктурированной, разуплотненной, слабодержащейся бухтящей штукатурки до основы – кирпичной кладки;
- удаление старых красочных слоев; расчистку декора от цементных наметов и домастиков; реставрация кирпичной кладки в местах утрат и расчисток; восстановление штукатурного слоя, докомпоновку штукатурной
- отделка, воссоздание по шаблонам;
- окраска элементов архитектурного декора.

Расчистка сохраняемой штукатурки элементов архитектурного декора от старых красок и цементных наметов.

На участках сохраняемой штукатурки архитектурного декора выполнить очистку поверхности от старых красок и цементных наметов поэтапно:
– расчистка поверхности штукатурки архитектурного декора с помощью электроинструмента для предварительного, промежуточного и чистового шлифования окрашенных поверхностей.
– механическая доочистка от краски в труднодоступных местах с помощью кордщеток с синтетическими волокнами; подобрать жесткость кордщеток надо таким образом, чтобы добиться снятия старых красочных слоев без травмирования оригинальной штукатурной основы архитектурного декора.
– механическая очистка от цементных наметов и домастиковок ручным способом с помощью тонко заточенной скарпели и молотка до основания – плотного слоя оригинальной штукатурки или кирпичной кладки. Данная операция выполняется путем аккуратного скалывания слоев дефектной штукатурки и шпатлевок. При производстве данной операции не допускается сильное ударное воздействие, способное повредить лежащие ниже слои оригинальной штукатурки.

Докомпоновка штукатурной отделки элементов архитектурного декора.
После расчистки штукатурного архитектурного декора необходимо выполнить его докомпановку в соответствии с первоначальным обликом. В случае утраты декоративного элемента восстановить его по шаблону, снятому с сохранившихся фрагментов.
В местах разрушения поверхностного слоя гипса (осыпание) проводится удаление разрушенного материала до здоровой поверхности с помощью слегка увлажненных жестких губок или щетинных кистей различной жесткости.

Восполнение утрат
Восполнение небольших утрат поверхности выполняется методом прямой моделировки гипсовым раствором, близким по составу к первоначальному, с последующей проработкой формы и зачисткой, как на лепнине, так и на «приводимых в модель» элементах.
Крупные утраты и отсутствующие композиции воссоздаются в гипсе по имеющимся аналогам или иконографическому материалу («приведение фрагмента в модель», снятие формы, изготовление отливка, и т. д.).

Окраска поверхности архитектурного и лепного декора
Элементы архитектурного и лепного декора окрашиваются по силиконовой программе.
Колер NCS S 0300-N по системе NCS.

						26/07-19П-АС			
						г.Санкт-Петербург, улица Кирочная, д.24, лит.А			
ИЗМ.	КОЛ.УЧ	ЛИСТ	N ДОК.	ПОДПИСЬ	ДАТА				
						Проект реставрации и приспособления. Архитектурно-строительные решения. Тамбур парадной №2	СТАДИЯ	ЛИСТ	ЛИСТОВ
							П	17	
ГИП		Чиж Т.Н.			12.19				
Исполнит.		Боровская			12.19	Проектный план потолка, верхней части боковых стен	ООО "Бюро ГПИ"		

Обмерный план напольного
покрытия тамбура
М 1:25

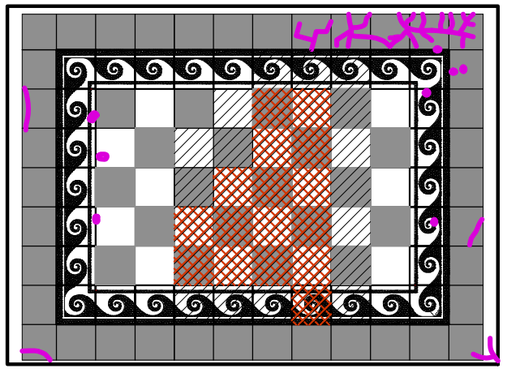

Условные обозначения:

- повреждённая напольная плитка (трещины)
- повреждённая напольная плитка (утраты)
- износ (стирание) структуры
- сохранившаяся напольная плитка

Проектный план напольного
покрытия тамбура
М 1:25

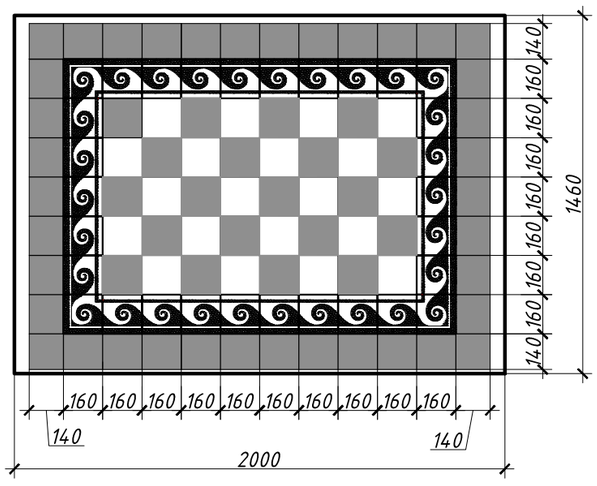

Последовательность работ по ремонту и реставрации покрытий из метлахской плитки.

Только после согласования воссозданного образца отдельного фрагмента или целой плитки, допускается демонтаж плитки и подготовка поверхности основания к нанесению реставрационного покрытия.

Демонтаж фрагментов облицовки и подготовка основания

Для полной реставрации облицовки площадок необходимо аккуратно демонтировать сохранившиеся остатки плитки, подлежащей реставрации в условиях мастерской. Плитку, которая может быть отреставрирована по месту- не демонтируют.

Очистка реставрируемой плитки

Толстые слои оставшегося клея, хорошо связанного с обратной стороной плитки, удаляют фрезерной машинкой.

Доочистку плитки ведут с помощью одного из специальных составов.

Восполнение мелких утрат и сколов облицовки по месту

Мелкие утраты плитки рекомендуется восполнять двумя различными методами:

- методом прямой моделировки специальными растворами;
- методом устройства вставок из воссозданных по оригинальной технологии плиток, с помощью специальной резки, подгонки и установки на клей.

После укрепления деструктированных участков плитки камнеукрепителями докомпановка утрат может выполняться через 15 дней после завершения операции.

Выбор материала производится в зависимости от степени деструкции участка.

Подготовка гнезд для восполнения мелких утрат

Утраты, кроме каверн, восстанавливаемые с помощью специальных растворов, обрабатываются механически для придания им необходимой формы.

Гнездо для мастиковки не должно содержать поверхностей, сходящихся на ноль в пограничных с сохраняемым участком плитки.

Поверхность сформированного гнезда должна быть слегка шероховатой для улучшения сцепления.

Поверхности гнезда перед мастиковкой должны быть обеспылены и обезжирены.

Приготовление мастиковочных составов

Выбирается один из цветов сохранившейся плитки и для него изготавливается несколько образцов методом поддбора необходимого колера.

Из нескольких изготовленных образцов комиссионно выбирают наиболее близкий по фактуре и цвету к оригиналу и, по сохранившемуся рецепту изготавливают контрольный образец.

Нанесение мастиковочного раствора

На подготовленную поверхность наносится слой мастиковочного состава на 1-2 мм выше лицевой поверхности реставрируемого изделия. Этим же составом заполняются мелкие утраты, сколы и раскрытые трещины на соседних сохранившихся участках выбранного цвета. Допускается укладка нескольких слоев толщиной одного слоя не более 0,5 см за один раз нанесения, с просушкой каждого слоя в течение 3-4 часов. Операция повторяется для всех цветов воссоздаваемых участков плитки. Работы одновременно выполняются по всей реставрируемой поверхности площадки.

Восполнение полностью утраченной облицовки

Полностью утраченные плитки допустимо заменить на метлахскую плитку промышленного производства.

Рисунок и фактура должны полностью соответствовать сохранившимся историческим образцам.

Также допустимо индивидуальное изготовление облицовочного материала. В процессе производства работ образцы облицовки согласуются с представителями регионального органа охраны памятников и авторского надзора.

Гидроизоляция подготовленного основания перед облицовочными работами

Перед фиксацией плиток к основе с помощью специальных составов на отреставрированное основание площадки наносится гидроизоляционный раствор для гидроизоляции, выравнивания облицовки по высоте и в качестве основы для нанесения клеящей композиции. Нанесение выполняется по общепринятой технологии. Поверхность после нанесения выравнивается.

Установка воссозданной плитки по месту

Демонтированный облицовочный материал, подлежащий реставрации, реставрируется в условиях мастерской по вышеописанной методике восполнения мелких утрат и сколов путем прямой моделировки.

Недостаток утраченного облицовочного материала компенсируется путем приобретения промышленно изготавливаемого подходящего материала, либо путем индивидуального изготовления при отсутствии подходящего, изготавливаемого в условиях производства.

Установка крупных воссозданных фрагментов плитки выполняется после вышеописанного процесса подготовки основания по общепринятой технологии с помощью клея для плитки.

Заполнение швов облицовки плиткой

Расшивка швов выполняется составом с соблюдением цвета и формы авторского шва.

Для защиты отреставрированной поверхности весь объем плитки покрыть специальным лаком в 3 слоя для придания прочности покрытия к истиранию и глубокого матового блеска.

						26/07-19П-АС			
						г.Санкт-Петербург, улица Кирочная, д.24, лит.А			
ИЗМ.	КОЛ.УЧ	ЛИСТ	N ДОК.	ПОДПИСЬ	ДАТА				
						Проект реставрации и приспособления. Архитектурно-строительные решения. Тамбур парадной №2	СТАДИЯ	ЛИСТ	ЛИСТОВ
							П	18	
ГИП		Чиж Т.Н.			12.19				
Исполнит.		Боровская			12.19	Обмерный план пола тамбура Проектный план пола тамбура	ООО "Бюро ГПИ"		

Схема тамбура парадной №2

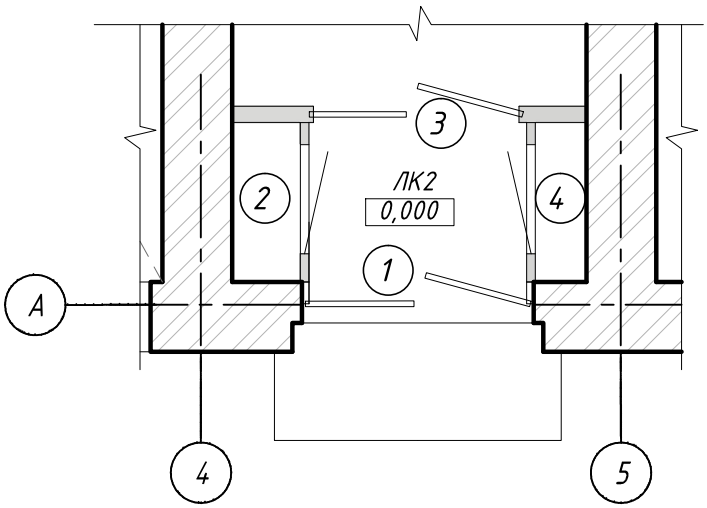

Спецификация дверных заполнений

№ поз.	Обозначение	Наименование, (габариты размеры проема)	Кол-во, шт.	Масса поз.,кг.	Примечание
1	ДН О Ф Дв Пр 32х20 Мд1 ГОСТ 475-2016	Дверь наружная входная (4400х2000 мм (размер "в свету "3200х2000 мм)	1		исторические полотна
2	ДВ Г Пр 29х15 Мд1 ГОСТ 475-2016	Дверь глухая внутренняя (2900х1460 мм (размер свету "2900х1100 мм)	1		инд. изг.
3	ДН О Ф Дв Пр 32х20 Мд1 ГОСТ 475-2016	Дверь внутренняя (4400х2000 мм (размер "в свету "3200х2000 мм)	1		исторические полотна
4	ДВ Г Л 29х145 Мд1 ГОСТ 475-2016	Дверь глухая внутренняя (2900х1460 мм (размер свету "2900х1100 мм)	1		инд. изг.

ИЗМ.	КОЛ.УЧ	ЛИСТ	N ДОК.	ПОДПИСЬ	ДАТА
ГИП		Чиж Т.Н.			12.19
Исполнит.		Боровская			12.19

26/07-19П-АС

г.Санкт-Петербург, улица Кирочная, д.24, лит.А

Проект реставрации и приспособления. Архитектурно-строительные решения. Тамбур парадной №2

СТАДИЯ	ЛИСТ	ЛИСТОВ
П	19	

Спецификация дверных заполнений

ООО "Бюро ГПИ"

Наружное дверное заполнение тамбура.
Вид изнутри М 1:25

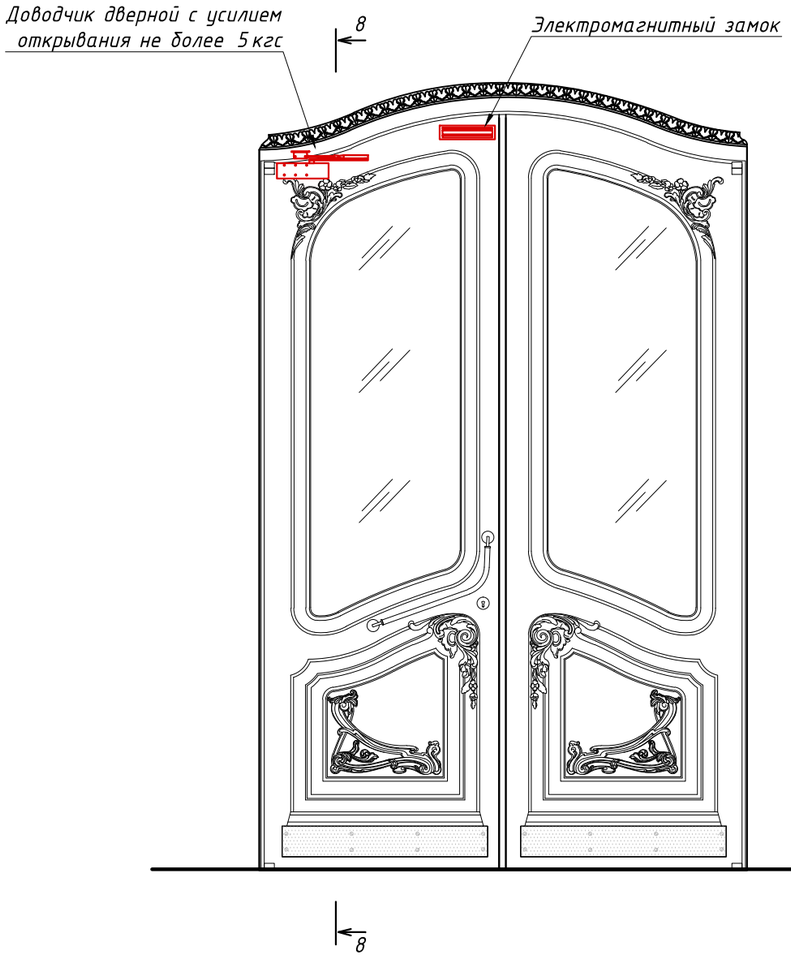

8-8 М 1:25

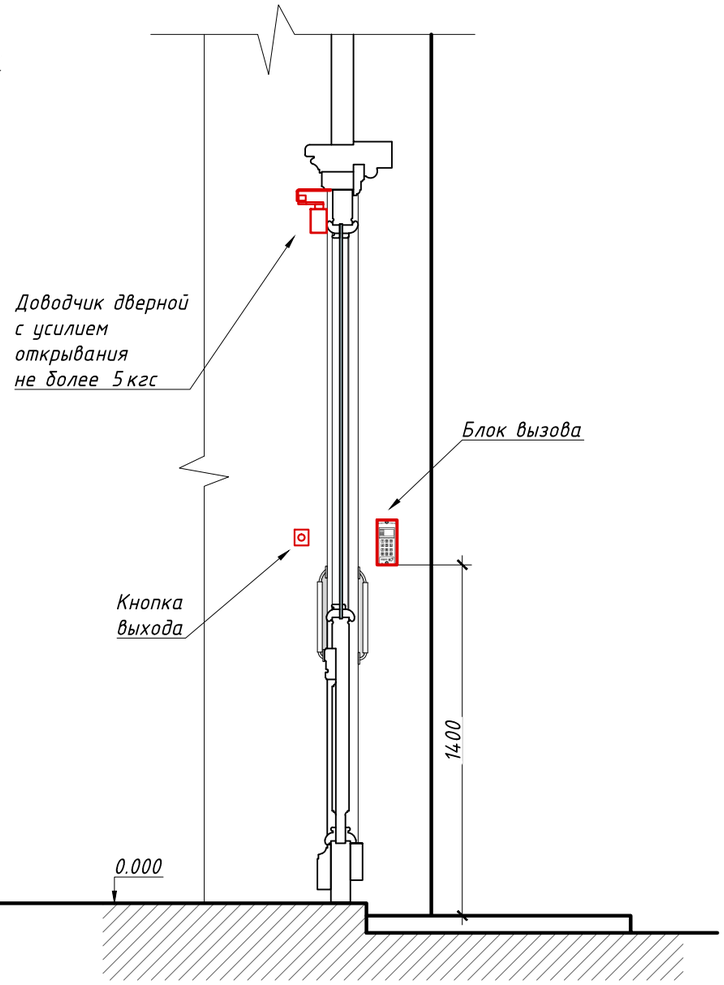

Наружное дверное заполнение тамбура.
Вид с улицы Кирочная М 1:25

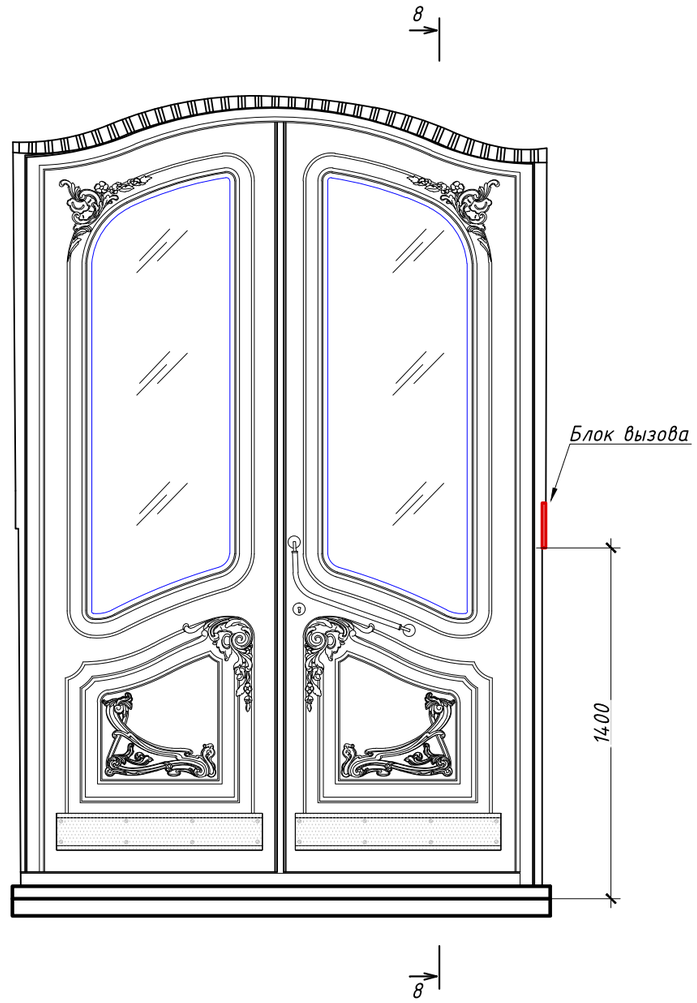

Примечания:

1. Притворы наружных дверей уплотнить пенополиуретановыми прокладками) (ГОСТ 10174-91) и оборудовать доводчиками с усилием открывания не более 5 кгс.
2. Двери эвакуационных выходов из поэтажных коридоров, холлов, фойе, вестибюлей и лестничных клеток не должны иметь запоров, препятствующих их свободному отпиранию изнутри без ключа.

						26/07-19П-АС			
						г.Санкт-Петербург, улица Кирочная, д.24, лит.А			
ИЗМ.	КОЛ.УЧ	ЛИСТ	N ДОК.	ПОДПИСЬ	ДАТА	Проект реставрации и приспособления. Архитектурно-строительные решения. Тамбур парадной №2	СТАДИЯ	ЛИСТ	ЛИСТОВ
							П	20	
ГИП		Чиж Т.Н.			12.19				
Исполнит.		Боровская			12.19	Дополнительное оборудование для организации контроля доступа	ООО "Бюро ГПИ"		

Ведомость материалов

№ п/п	Наименование реставрируемого элемента	Наименование материала отделки	Наименование и номер эталона цвета или образец колера	Площ, м2	Примечание
1	Полихромная мозаичная метлахская плитка шахматного рисунка с бордюром "бегущая волна"	1. структурное укрепление: Funcosil StE - 300 E и Funcosil StE - 500 E ("Remmers") 2. гидроизоляция: раствор «АЛИТ ГР-1н» 3. восполнение: плитка промышленного производства Winckelmans, OrigmalSryle, TopCer / индивидуальное изготовление 4. грунтовка: Relo Tiefengrund W 5. клей для плитки: Relo Fliesenkleber ST 6. заполнение швов: Reloe Fugenschmal «Реммерс»	• светлый оттенок плитки - колер NCS S 0500-N по системе NCS • темный оттенок плитки - колер NCS S 9000-N по системе NCS • затирка - колер NCS S 4500-N по системе NCS *колер подобран приблизительно	• Общая площадь 2,9 м2 • Кол-во плиток - 108 • Кол-во утраченных и заменяемых плиток - 32	Решение по сохранению и реставрации фрагментов облицовки по месту, или их демонтажу для замены или реставрации облицовочного материала в условиях мастерской принимается комиссионно с участием представителя КГИОП. **Только после согласования воссозданного образца отдельного фрагмента или целой плитки, допускается демонтаж плитки и подготовка поверхности основания к нанесению реставрационного покрытия**
2	Оштукатуренные своды потолков тамбуров с фигурными филенками и профилем по периметру	1. штукатурка для карнизов и тяг накрывочная "Рунит" 2. грунт Caparol «AmphiSilan-Tiefgrund LF» 3. краска "AmphiSilan-Plus"	колер NCS S 0300-N по системе NCS	• Площадь потолка - 2,9 м2 • Площадь боковых поверхностей оштукатуренных стен - 1,9 х 2=3,8 м2 • Общая площадь 6,7 м2	• Декор очищается от загрязнений, краски и укрепляется до 2 слоя по образцам 5-1, 5-2, полученным в результате лабораторных исследований образцов декоративных покрытий тамбуров дома Бака по данным отдела химико-биологических исследований Русского музея. • Фрагменты, подлежащие реставрации, маркируются. Возможно воссоздание утраченных фрагментов декора без предварительной формовки - производится догипсовка. • Программу и колер согласовать с органом охраны памятников.
3	Гипсовые элементы лепного декора потолков тамбуров в виде рокайлей и цветов	1. гипсовые, силиконовые или полиуретановые каучуки (КЛСЕ, КЛВАЕ, «Стиросил» с отвердителями К-1-Б) 2. грунт Caparol «AmphiSilan-Tiefgrund LF» 3. краска "AmphiSilan-Plus"	колер NCS S 0300-N по системе NCS		
4	Остекленная деревянная фрамуга над внутренней двустворчатой входной дверью тамбура	1. Антисептирование раствором ADOLIT M fluessig 2. Грунтовка антисептирующим грунтовочным составом Валтти-Похъюсте производства Тиккурилла 3. Уретано-алкидный яхтенный лак быстрого высыхания «Unica Super» (фирма «Тиккурила»)	полуматовый прозрачный	• Площадь фрамуги - 2,4 м2 • Площадь остекления - 1,2 м2	• Демонтаж сущ.стеклянных вставок (фрамуга над дверью) • Смывка сущ.красочных покрытий растворителем, промывка изделия теплой водой. • После просушки поверхности от лако-красочного покрытия, удалить оставшиеся пятна красителя отбеливающими составами. • Шлифованием удалить сильно потрескавшиеся, потертые и шелушащиеся покрытия, а также выровнять поверхность древесины после удаления покрытий растворителями и смывками, если на ней имеются неровности. Снять тонкий поверхностный слой древесины, потускневшей от времени, возвратив ей первоначальный цвет • Трещины на плоских деталях заделать рейками или клиньями, выпиленными из дерева той же породы, что и деталь, того же цвета и с таким же направлением волокон. Предварительно края трещины выровнять стамеской и зачистить, придать клиновидное или прямоугольное сечение. Соответствующую форму придать вставке. При вклеивании рейку слегка забить молотком. Она должна несколько выступать над поверхностью детали. После выдержки лишний материал снять стамеской и зачистить напильником и шкуркой, недостающую планку приклеить к одной из кромок или к обеим кромкам филенки.
5	Деревянное дверное полотно существующего проема боковой поверхности тамбура (слева, справа)	• Зареивание древесиной дуба с влажностью не более 8% на водные растворы осетрового, или высококачественного сорта мездрового клея (заячий или кроличий) 30-40% концентрации • Антисептирование раствором ADOLIT M fluessig • Грунтовка антисептирующим грунтовочным составом Валтти-Похъюсте производства Тиккурилла • Уретано-алкидный яхтенный лак быстрого высыхания «Unica Super» (фирма «Тиккурила»)	полуматовый прозрачный	• Площадь поверхности одного дверного полотна с одной стороны 4,5 м2, с обеих сторон 9,0 м2	
6	Внутреннее историческое деревянное двустворчатое филенчатое заполнение	• Зареивание древесиной дуба с влажностью не более 8% на водные растворы осетрового, или высококачественного сорта мездрового клея (заячий или кроличий) 30-40% концентрации • Антисептирование раствором ADOLIT M fluessig • Грунтовка антисептирующим грунтовочным составом Валтти-Похъюсте производства Тиккурилла • Уретано-алкидный яхтенный лак быстрого высыхания «Unica Super» (фирма «Тиккурила»)	полуматовый прозрачный	• Площадь поверхности дверного полотна с одной стороны 6,2 м2, с обеих сторон 12,4 м2; с учетом толщины полотна, 13 м2	• Смывка сущ.покрытий растворителем, промывка изделия теплой водой (выполняется в специализированной мастерской). • После просушки поверхности от лако-красочного покрытия, удалить оставшиеся пятна красителя отбеливающими составами. • Шлифованием удалить сильно потрескавшиеся, потертые и шелушащиеся покрытия, а также выровнять поверхность древесины после удаления покрытий растворителями и смывками, если на ней имеются неровности. Снять тонкий поверхностный слой древесины, потускневшей от времени, возвратив ей первоначальный цвет • Трещины на плоских деталях заделать рейками или клиньями, выпиленными из дерева той же породы, что и деталь, того же цвета и с таким же направлением волокон. Предварительно края трещины выровнять стамеской и зачистить, придать клиновидное или прямоугольное сечение. Соответствующую форму придать вставке. При вклеивании рейку слегка забить молотком. Она должна несколько выступать над поверхностью детали. После выдержки лишний материал снять стамеской и зачистить напильником и шкуркой, недостающую планку приклеить к одной из кромок или к обеим кромкам филенки. • Покрыть изделие антисептирующим раствором ADOLIT M fluessig • Покрыть грунтовочным составом Валтти-Похъюсте производства Тиккурилла • Завершающее покрытие - уретано-алкидный яхтенный лак быстрого высыхания «Unica Super» (фирма «Тиккурила») • Установить противоударное, антивандальное стекло с кромкой фацет 20 мм • Установить фурнитуру (петли, замки, ручки) согласно проекту.
7	Наружное историческое деревянное двустворчатое филенчатое заполнение	• Зареивание древесиной дуба с влажностью не более 8% на водные растворы осетрового, или высококачественного сорта мездрового клея (заячий или кроличий) 30-40% концентрации • Антисептирование раствором ADOLIT M fluessig • Грунтовка антисептирующим грунтовочным составом Валтти-Похъюсте производства Тиккурилла • Уретано-алкидный яхтенный лак быстрого высыхания «Unica Super» (фирма «Тиккурила»)	полуматовый прозрачный	• Площадь поверхности дверного полотна с одной стороны 6,2 м2, с обеих сторон 12,4 м2; с учетом толщины полотна, 13 м2	

Архитектурно-строительные решения. Витражи
шифр 26/07-19П – АС 1

ВЕДОМОСТЬ ЧЕРТЕЖЕЙ ГРАФИЧЕСКОЙ ЧАСТИ

Лист	Наименование	Примечание
АС2-1	Ведомость чертежей графической части. Ведомость основных нормативных документов	
АС2-2	Схема расположения окон парадной №2	
АС2-3	Обмерный чертеж оконных заполнений парадной №2 Окно 1.1	
АС2-4	Обмерный чертеж оконных заполнений парадной №2 Окно 1.2	
АС2-5	Обмерный чертеж оконных заполнений парадной №2 Окно 2.1	
АС2-6	Обмерный чертеж оконных заполнений парадной №2 Окно 2.2	
АС2-7	Обмерный чертеж оконных заполнений парадной №2 Окно 2.3	
АС2-8	Обмерный чертеж оконных заполнений парадной №2 Окно 3.1	
АС2-9	Обмерный чертеж оконных заполнений парадной №2 Окно 3.2	
АС2-10	Обмерный чертеж оконных заполнений парадной №2 Окно 3.3	
АС2-11	Обмерный чертеж оконных заполнений парадной №2 Окно 4.1	
АС2-12	Обмерный чертеж оконных заполнений парадной №2 Окно 4.2	
АС2-13	Обмерный чертеж оконных заполнений парадной №2 Окно 5.1	
АС2-14	Обмерный чертеж оконных заполнений парадной №2 Окно 5.2	
АС2-15	Обмерный чертеж оконных заполнений парадной №2 Окно 5.3	
АС2-16	Обмерный чертёж стёкол оконных заполнений парадной №2 Окно 1.2	
АС2-17	Обмерный чертёж стёкол оконных заполнений парадной №2 Окно 2.1	
АС2-18	Обмерный чертёж стёкол оконных заполнений парадной №2 Окно 2.2	
АС2-19	Обмерный чертёж стёкол оконных заполнений парадной №2 Окно 2.3	
АС2-20	Обмерный чертёж стёкол оконных заполнений парадной №2 Окно 3.2	
АС2-21	Обмерный чертёж стёкол оконных заполнений парадной №2 Окно 3.3	
АС2-22	Обмерный чертёж стёкол оконных заполнений парадной №2 Окно 4.2	
АС2-23	Обмерный чертёж стёкол оконных заполнений парадной №2 Окно 5.3	
АС2-24	Дефектная ведомость Окно 1.2	
АС2-25	Дефектная ведомость Окно 2.1	
АС2-26	Дефектная ведомость Окно 2.2	
АС2-27	Дефектная ведомость Окно 2.3	
АС2-28	Дефектная ведомость Окно 3.2	
АС2-29	Дефектная ведомость Окно 3.3	
АС2-30	Дефектная ведомость Окно 4.2	
АС2-31	Дефектная ведомость Окно 5.3	
АС2-32	Схема восполнения утраченных оконных заполнений парадной №2 Окно 2.2 (вариант 1)	
АС2-33	Схема восполнения утраченных оконных заполнений парадной №2 Окно 2.2 (вариант 2)	
АС2-34	Схема восполнения утраченных оконных заполнений парадной №2 Окно 2.2 (вариант 3)	
АС2-35	Схема восполнения утраченных оконных заполнений парадной №2 Окно 2.3 (вариант 1)	
АС2-36	Схема восполнения утраченных оконных заполнений парадной №2 Окно 2.3 (вариант 2)	
АС2-37	Схема восполнения утраченных оконных заполнений парадной №2 Окно 2.3 (вариант 3)	

ВЕДОМОСТЬ ОСНОВНЫХ НОРМАТИВНЫХ ДОКУМЕНТОВ

Лист	Наименование	Примечание
ГОСТ Р 55528-2013	"Состав и содержание научно-проектной документации по сохранению объектов культурного наследия. Памятники истории и культуры. Общие требования"	
ГОСТ Р 55567-2013	"Порядок организации и ведения инженерно-технических исследований на объектах культурного наследия. Памятники истории и культуры. Общие требования"	
ГОСТ Р 56905-2016	"Проведение обмерных и инженерно-геодезических работ на объектах культурного наследия. Общие требования"	
Федеральный закон от 25.06.2002г. №73-ФЗ	"Об объектах культурного наследия (памятниках истории и культуры) народов Российской Федерации" (с изменениями от 18.07.19)	

Настоящий проект разработан в соответствии с действующими нормами, правилами и государственными стандартами. Проектом предусмотрены мероприятия, обеспечивающие безопасную для жизни и здоровья людей эксплуатацию объекта при соблюдении соответствующих правил производства работ и правил эксплуатации оборудования.

ГИП Чиж Т.Н.

ИЗМ.	КОЛ.УЧ	ЛИСТ	№ ДОК.	ПОДПИСЬ	ДАТА
ГИП		Чиж Т.Н.			12.19
Архитектор		Леонидова			12.19
Проверил		Ширяева			12.19

26/07-19П-АС2

г. Санкт-Петербург, улица Кирочная, д.24, лит.А

Проект реставрации и приспособления. Архитектурно-строительные решения. Витражи парадной №2	СТАДИЯ	ЛИСТ	ЛИСТОВ
	П	1	37
Ведомость чертежей графической части. Ведомость основных нормативных документов			

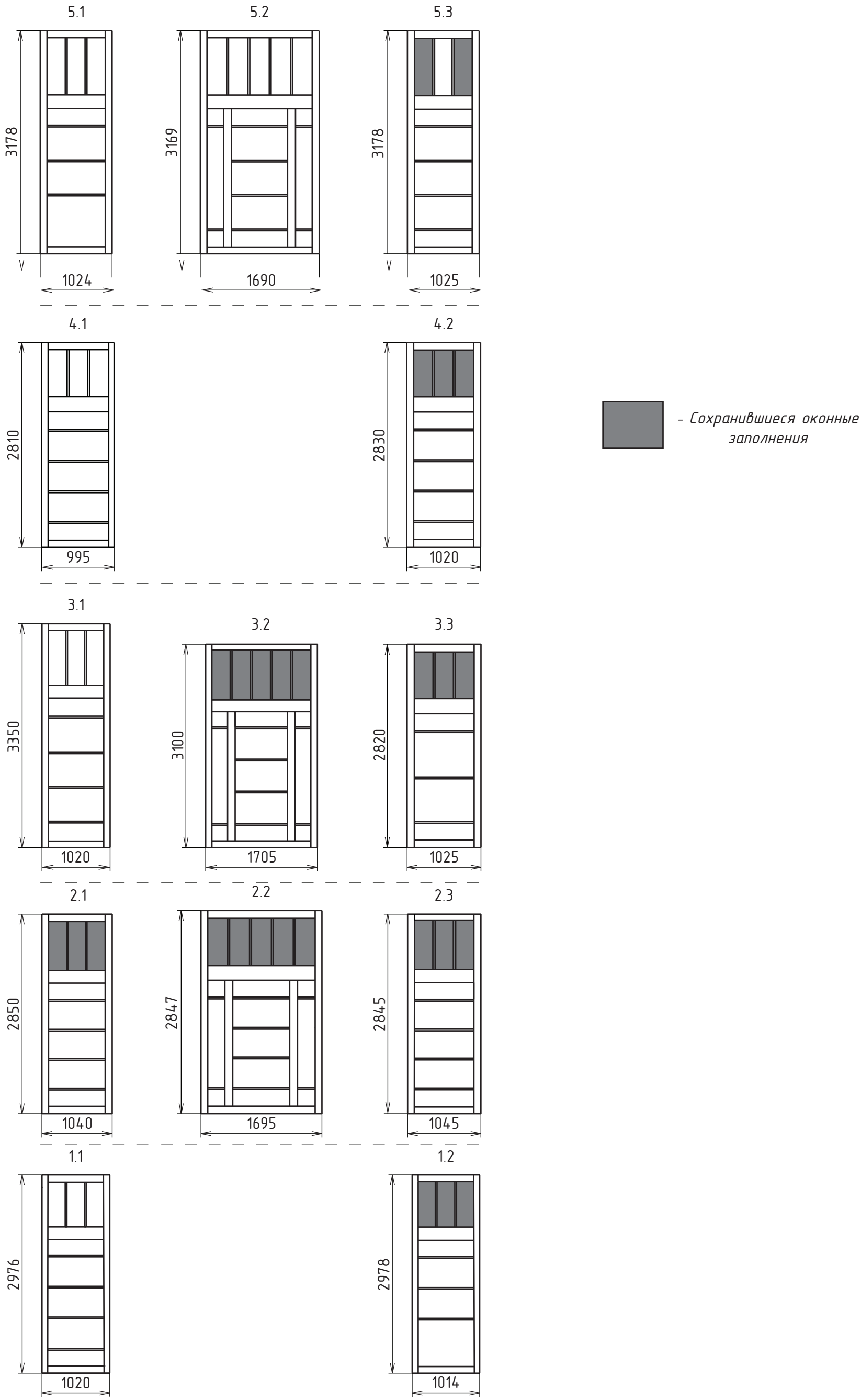

ИЗМ.	КОЛ.УЧ	ЛИСТ	№ ДОК.	ПОДПИСЬ	ДАТА
ГИП		Чиж Т.Н.			12.19
Архитектор		Леонидова			12.19
Проверил		Ширяева			12.19

26/07-19П-АС2

г. Санкт-Петербург, улица Кирочная, д.24, лит.А

Проект реставрации и приспособления. Архитектурно-строительные решения. Витражи парадной №2	СТАДИЯ	ЛИСТ	ЛИСТОВ
	П	2	37
Схема расположения окон парадной №2 М 1:60			

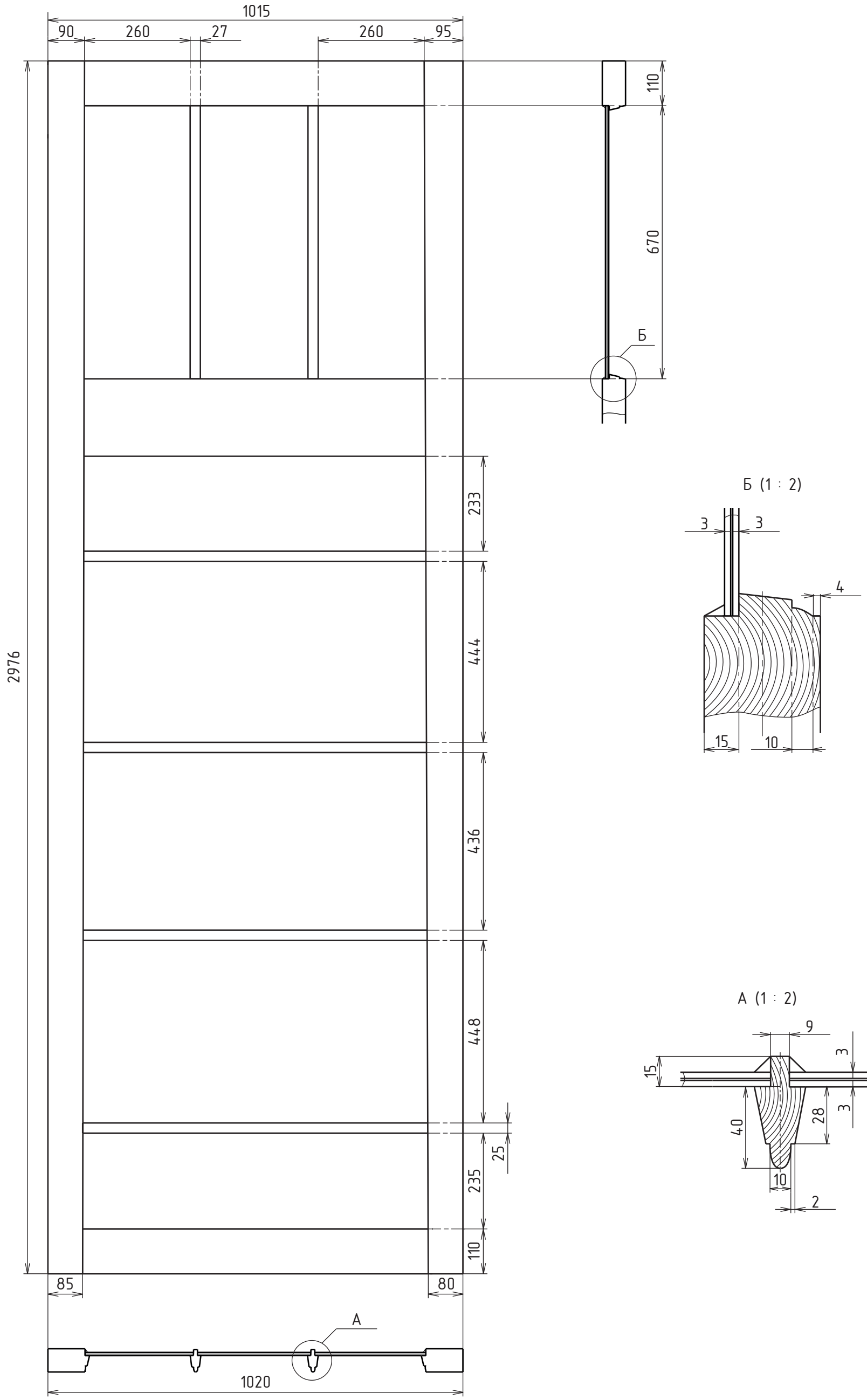

						26/07-19П-АС2		
ИЗМ.	КОЛ.УЧ	ЛИСТ	№ ДОК.	ПОДПИСЬ	ДАТА	г. Санкт-Петербург, улица Кирочная, д.24, лит.А		
						Проект реставрации и приспособления. Архитектурно-строительные решения. Витражи парадной №2	СТАДИЯ	ЛИСТ	ЛИСТОВ
							П	3	37
ГИП		Чиж Т.Н.			12.19				
Архитектор		Леонидова			12.19	Обмерный чертеж оконных заполнений парадной №2 Окно 1.1 М 1:10			
Проверил		Ширяева			12.19				

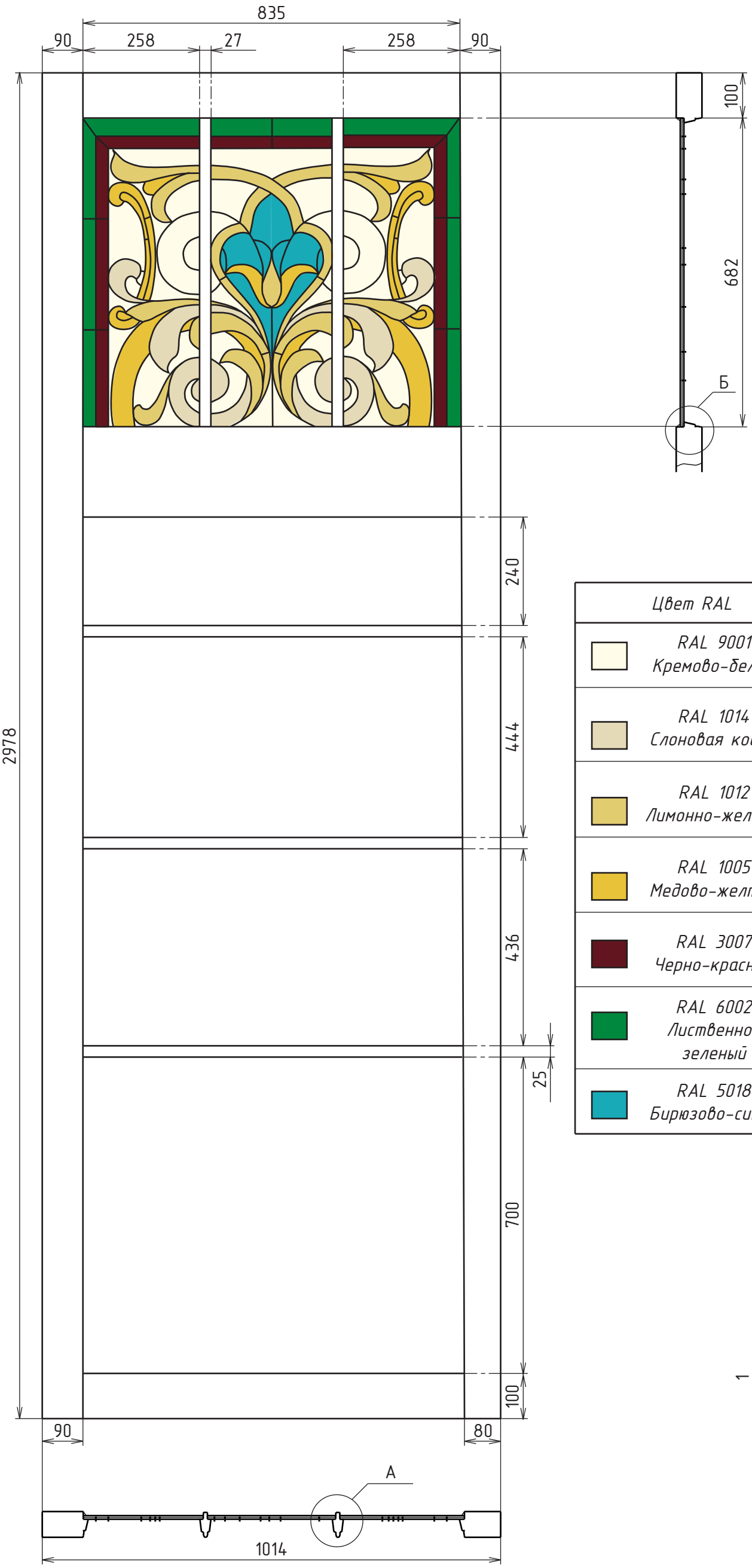

Б (1 : 2)

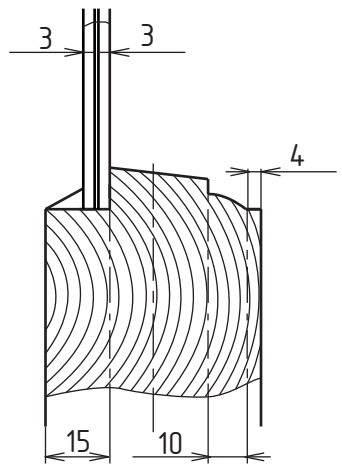

Цвет RAL	CMYK	HTML	RGB
RAL 9001 Кремово-белый	0 0 10 0	#EFEBDC	239 235 220
RAL 1014 Слоновая кость	10 10 30 0	#DED09F	222 208 159
RAL 1012 Лимонно-желтый	10 10 100 0	#D9C022	217 192 34
RAL 1005 Медово-желтый	10 20 90 0	#C89F04	200 159 4
RAL 3007 Черно-красный	50 100 90 40	#402225	64 34 37
RAL 6002 Лиственно-зеленый	90 0 100 25	#276235	39 98 53
RAL 5018 Бирюзово-синий	93 7 33 3	#21888F	33 136 143

А (1 : 2)

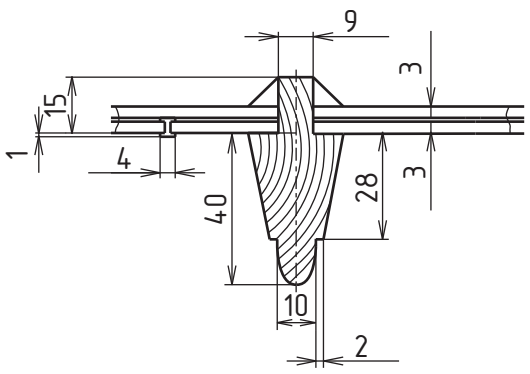

ИЗМ.	КОЛ.УЧ	ЛИСТ	№ ДОК.	ПОДПИСЬ	ДАТА
ГИП		Чиж Т.Н.			12.19
Архитектор		Леонидова			12.19
Проверил		Ширяева			12.19

26/07-19П-АС2

г. Санкт-Петербург, улица Кирочная, д.24, лит.А

Проект реставрации и приспособления. Архитектурно-строительные решения. Витражи парадной №2

СТАДИЯ	ЛИСТ	ЛИСТОВ
П	4	37

Обмерный чертеж оконных заполнений парадной №2 Окно 1.2 М 1:10

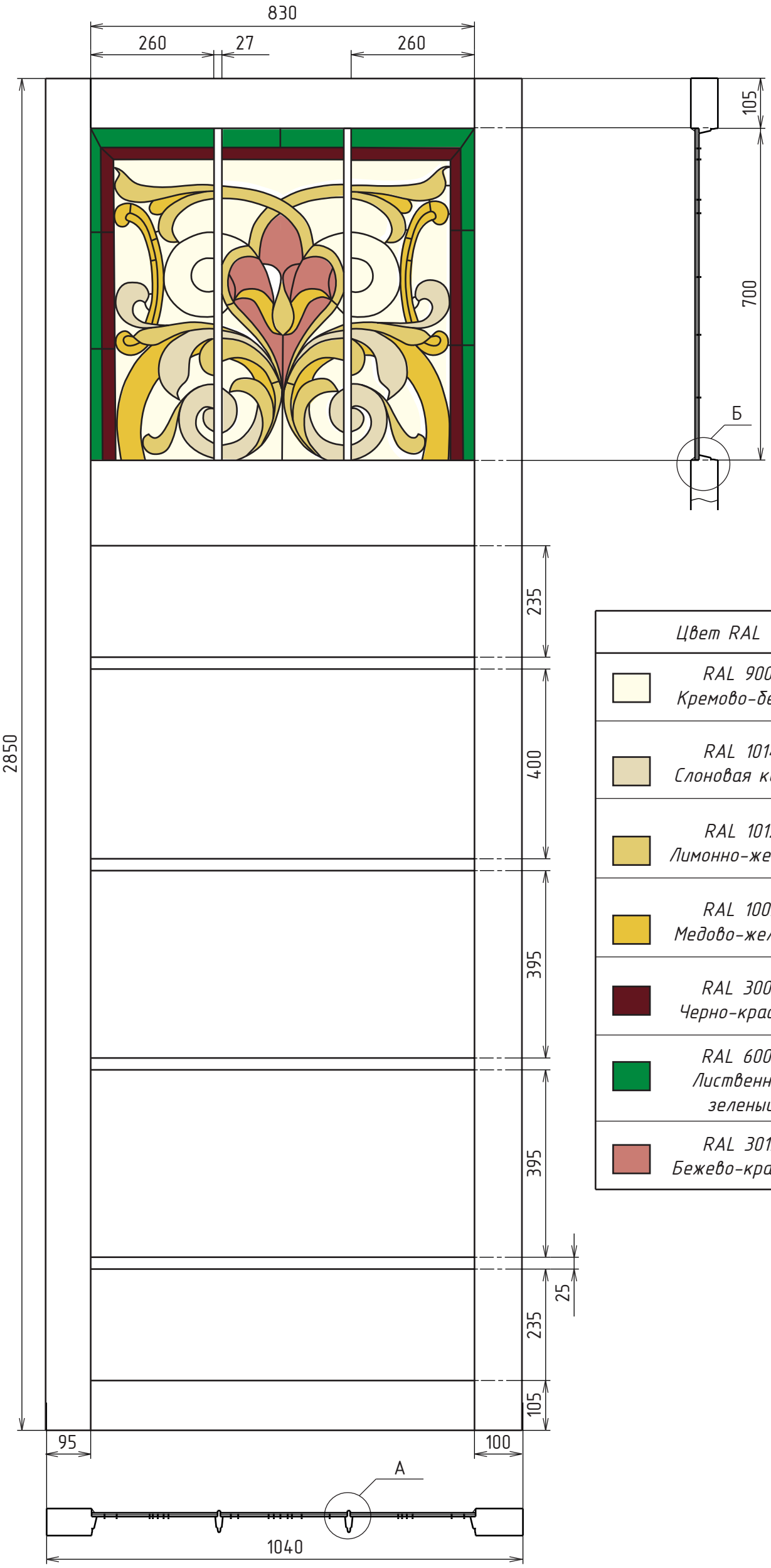

Б (1 : 2)

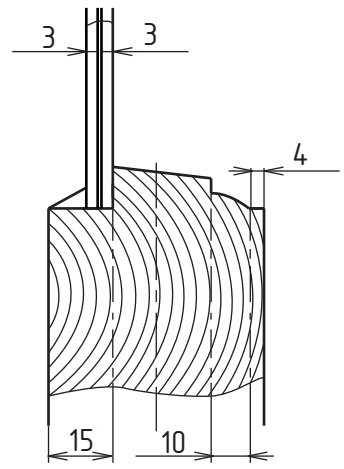

Цвет RAL	CMYK	HTML	RGB
RAL 9001 Кремово-белый	0 0 10 0	#EFEBDC	239 235 220
RAL 1014 Слоновая кость	10 10 30 0	#DED09F	222 208 159
RAL 1012 Лимонно-желтый	10 10 100 0	#D9C022	217 192 34
RAL 1005 Медово-желтый	10 20 90 0	#C89F04	200 159 4
RAL 3007 Черно-красный	50 100 90 40	#402225	64 34 37
RAL 6002 Лиственно-зеленый	90 0 100 25	#276235	39 98 53
RAL 3012 Бежево-красный	20 60 50 0	#CB8D73	203 141 115

А (1 : 2)

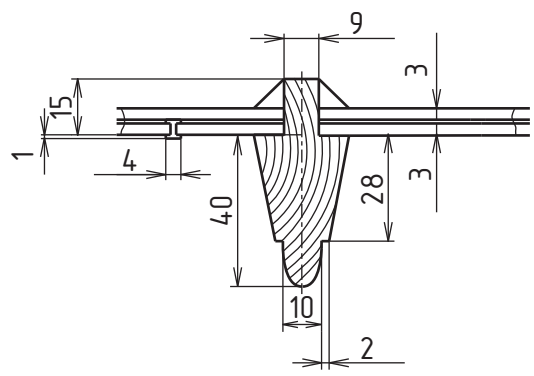

						26/07-19П-АС2		
ИЗМ.	КОЛ.УЧ	ЛИСТ	№ ДОК.	ПОДПИСЬ	ДАТА	г. Санкт-Петербург, улица Кирочная, д.24, лит.А		
						Проект реставрации и приспособления. Архитектурно-строительные решения. Витражи парадной №2	СТАДИЯ	ЛИСТ	ЛИСТОВ
ГИП		Чиж Т.Н.			12.19		П	5	37
Архитектор		Леонидова			12.19	Обмерный чертеж оконных заполнений парадной №2 Окно 2.1 М 1:10		
Проверил		Ширяева			12.19			

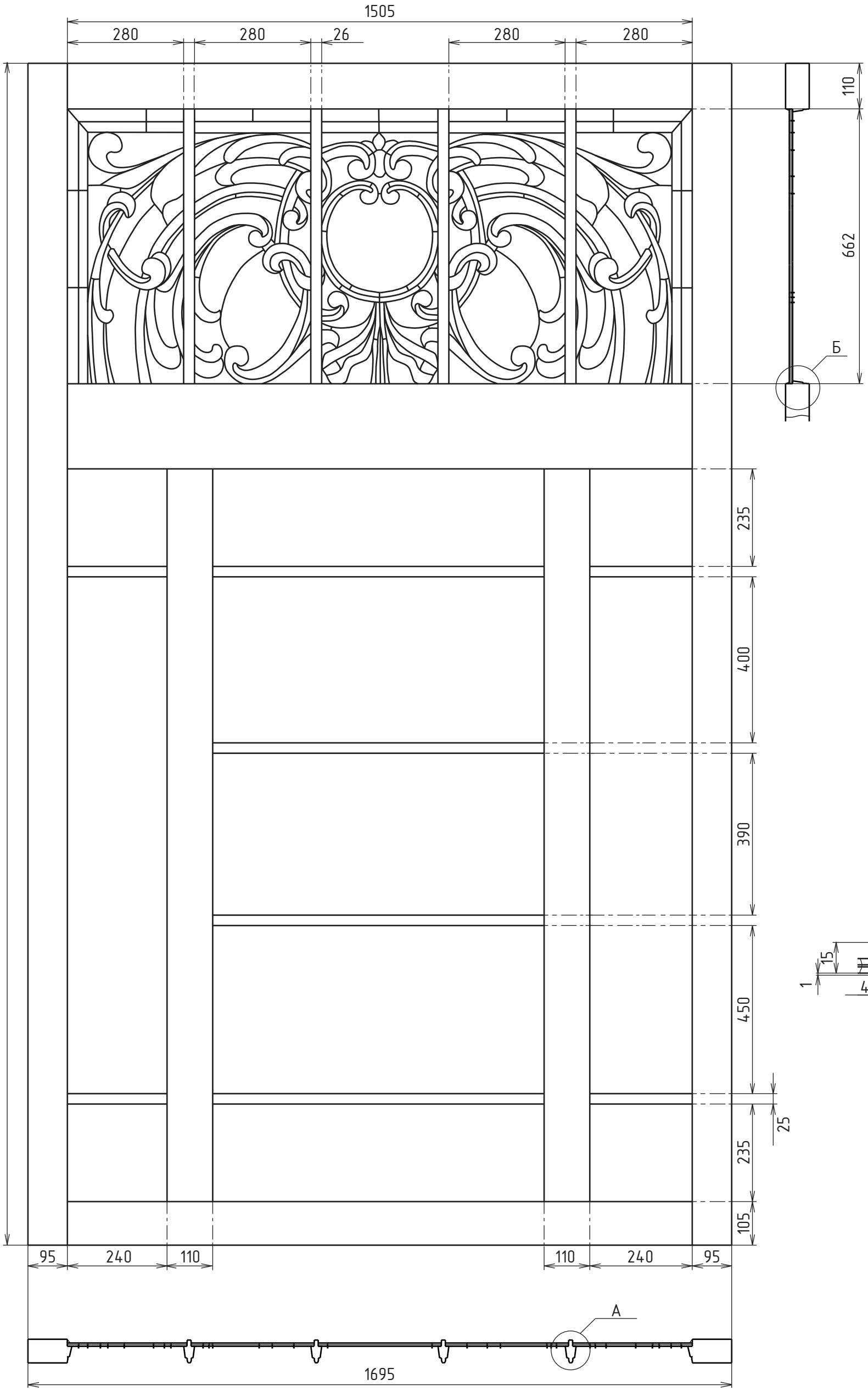

Б (1 : 2)

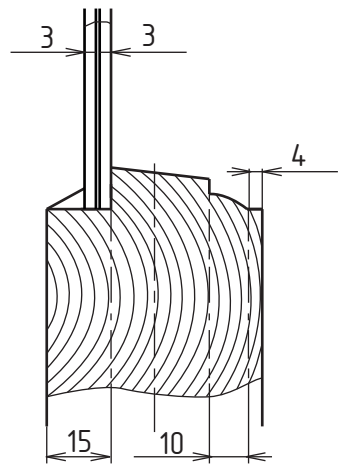

А (1 : 2)

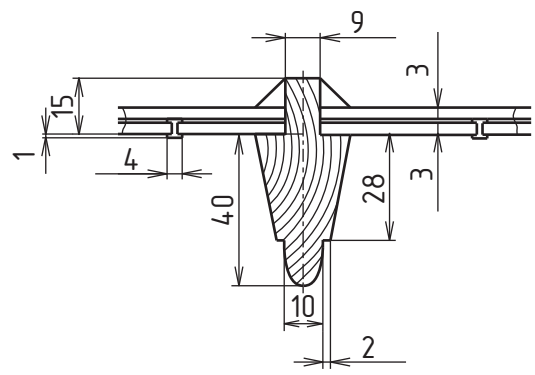

ИЗМ.	КОЛ.УЧ	ЛИСТ	№ ДОК.	ПОДПИСЬ	ДАТА
ГИП		Чиж Т.Н.			12.19
Архитектор		Леонидова			12.19
Проверил		Ширяева			12.19

26/07-19П-АС2

г. Санкт-Петербург, улица Кирочная, д.24, лит.А

Проект реставрации и приспособления. Архитектурно-строительные решения. Витражи парадной №2	СТАДИЯ	ЛИСТ	ЛИСТОВ
	П	6	37
Обмерный чертеж оконных заполнений парадной №2 Окно 2.2 М 1:10			

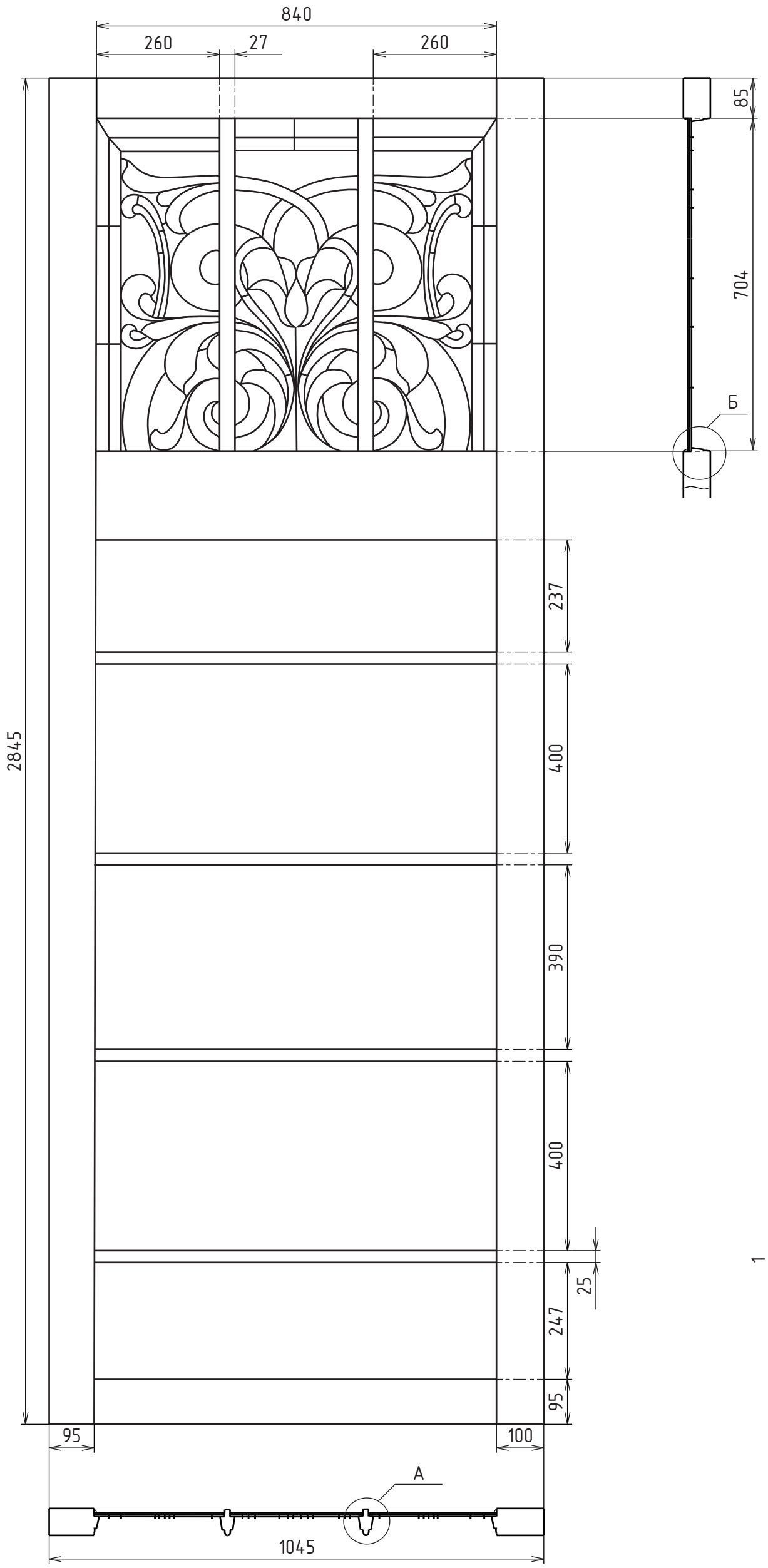

Б (1 : 2)

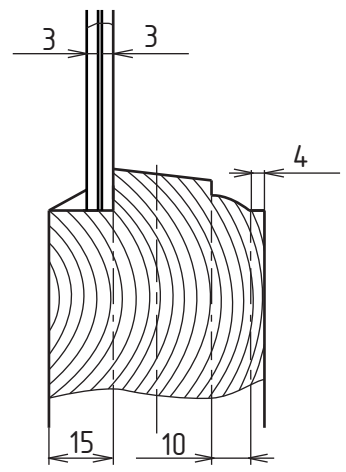

А (1 : 2)

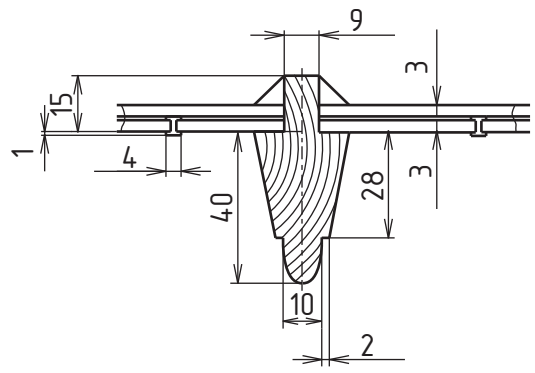

ИЗМ.	КОЛ.УЧ	ЛИСТ	№ ДОК.	ПОДПИСЬ	ДАТА
ГИП		Чиж Т.Н.			12.19
Архитектор		Леонидова			12.19
Проверил		Ширяева			12.19

26/07-19П-АС2

г. Санкт-Петербург, улица Кирочная, д.24, лит.А

Проект реставрации и приспособления. Архитектурно-строительные решения. Витражи парадной №2	СТАДИЯ	ЛИСТ	ЛИСТОВ
	П	7	37
Обмерный чертеж оконных заполнений парадной №2 Окно 2.3 М 1:10			

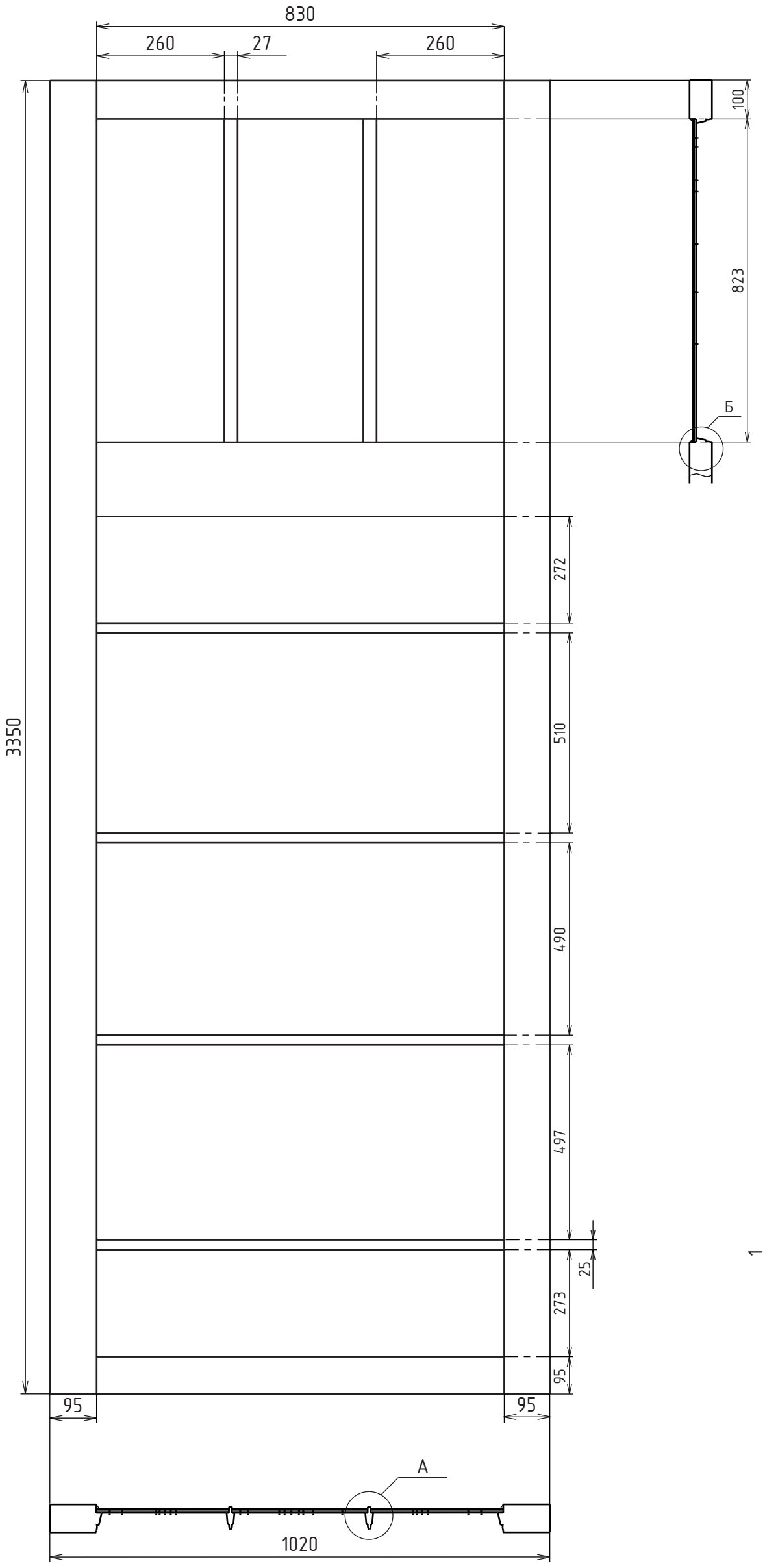

Б (1 : 2)

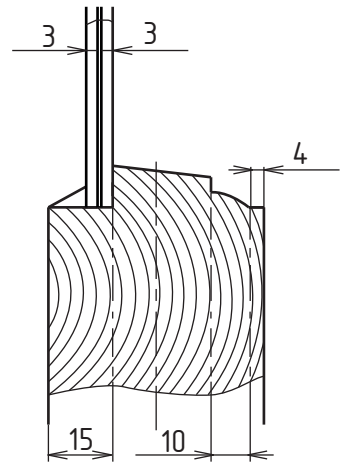

А (1 : 2)

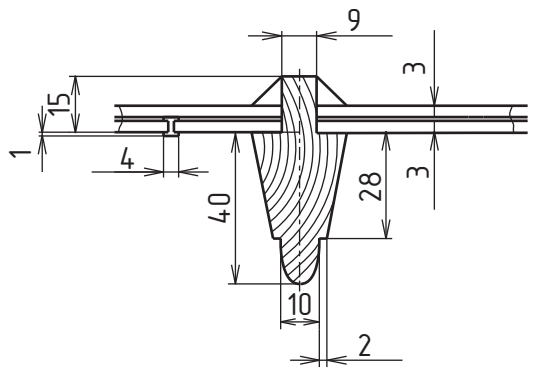

ИЗМ.	КОЛ.УЧ	ЛИСТ	№ ДОК.	ПОДПИСЬ	ДАТА
ГИП		Чиж Т.Н.			12.19
Архитектор		Леонидова			12.19
Проверил		Ширяева			12.19

26/07-19П-АС2

г. Санкт-Петербург, улица Кирочная, д.24, лит.А

Проект реставрации и приспособления. Архитектурно-строительные решения. Витражи парадной №2	СТАДИЯ	ЛИСТ	ЛИСТОВ
	П	8	37
Обмерный чертеж оконных заполнений парадной №2 Окно 3.1 М 1:60			

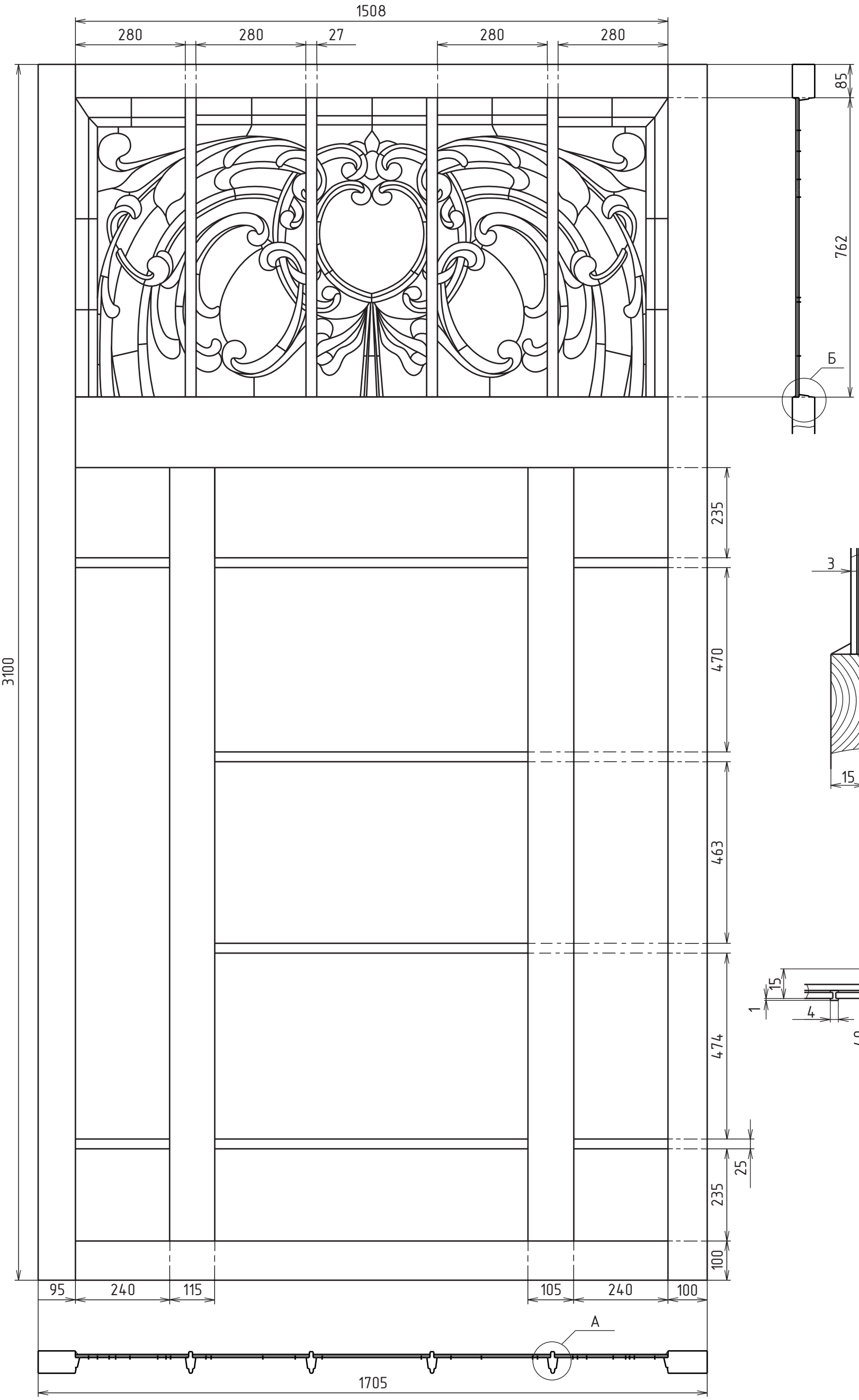

						26/07-19П-АС2		
						г. Санкт-Петербург, улица Кирочная, д.24, лит.А		
ИЗМ.	КОЛ.УЧ	ЛИСТ	№ ДОК.	ПОДПИСЬ	ДАТА	Проект реставрации и приспособления. Архитектурно-строительные решения. Витражи парадной №2	СТАДИЯ	ЛИСТ	ЛИСТОВ
							П	9	37
ГИП		Чиж Т.Н.			12.19				
Архитектор		Леонидова			12.19	Обмерный чертеж оконных заполнений парадной №2 Окно 3.2 М 1:60			
Проверил		Ширяева			12.19				

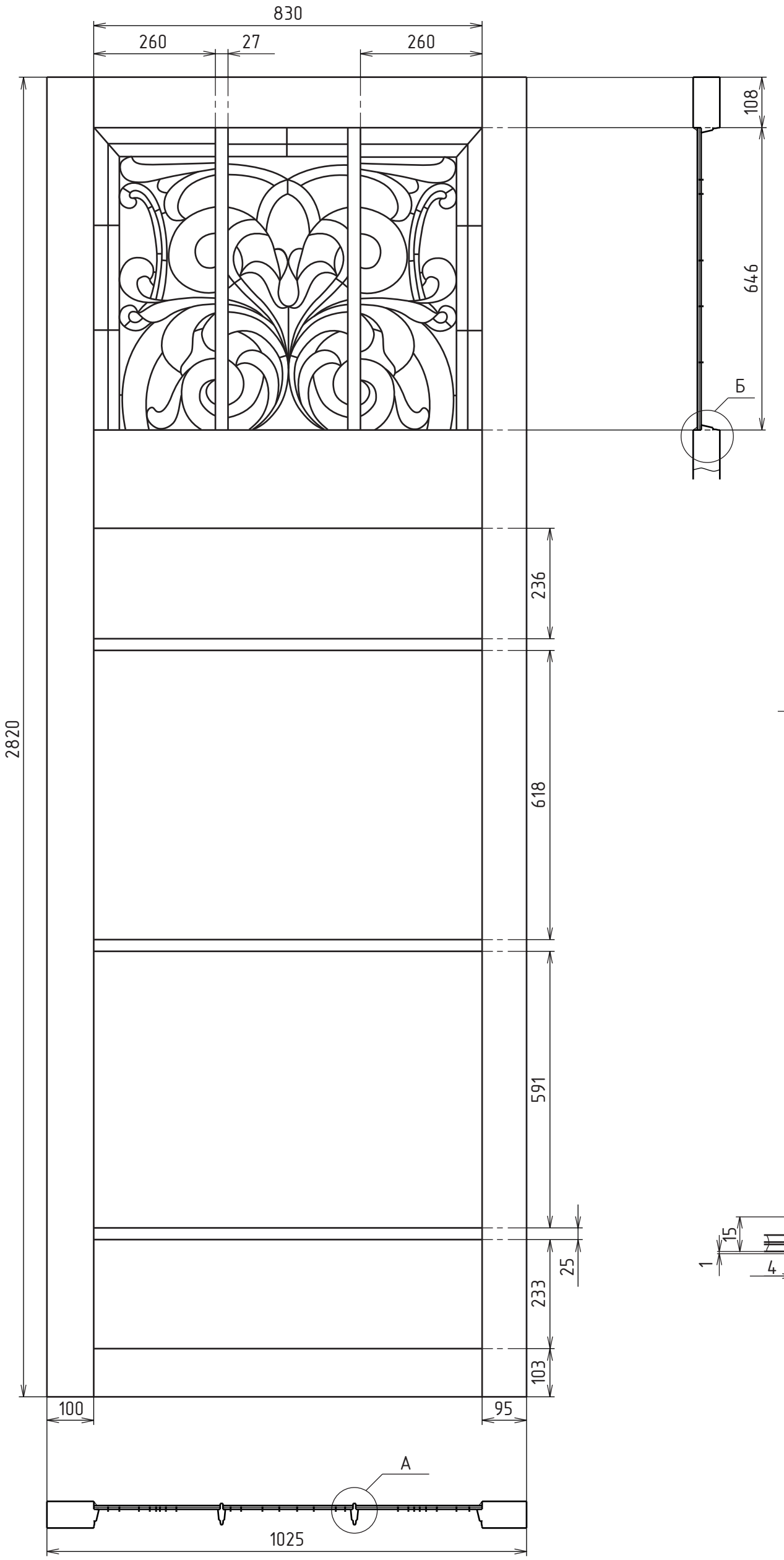

Б (1 : 2)

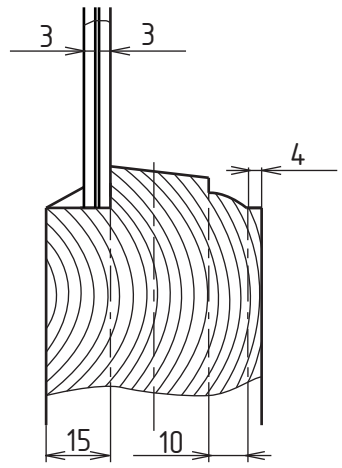

А (1 : 2)

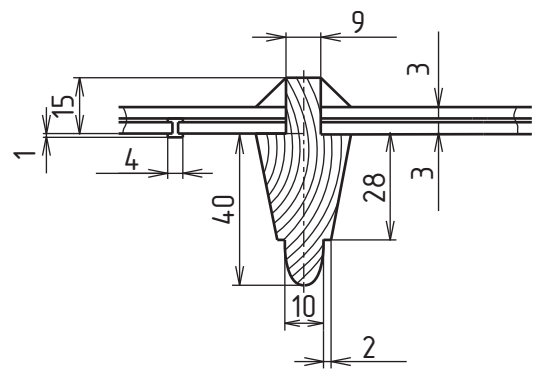

ИЗМ.	КОЛ.УЧ	ЛИСТ	№ ДОК.	ПОДПИСЬ	ДАТА
ГИП		Чиж Т.Н.			12.19
Архитектор		Леонидова			12.19
Проверил		Ширяева			12.19

26/07-19П-АС2

г. Санкт-Петербург, улица Кирочная, д.24, лит.А

Проект реставрации и приспособления. Архитектурно-строительные решения. Витражи парадной №2	СТАДИЯ	ЛИСТ	ЛИСТОВ
	П	10	37
Обмерный чертеж оконных заполнений парадной №2 Окно 3.3 М 1:10			

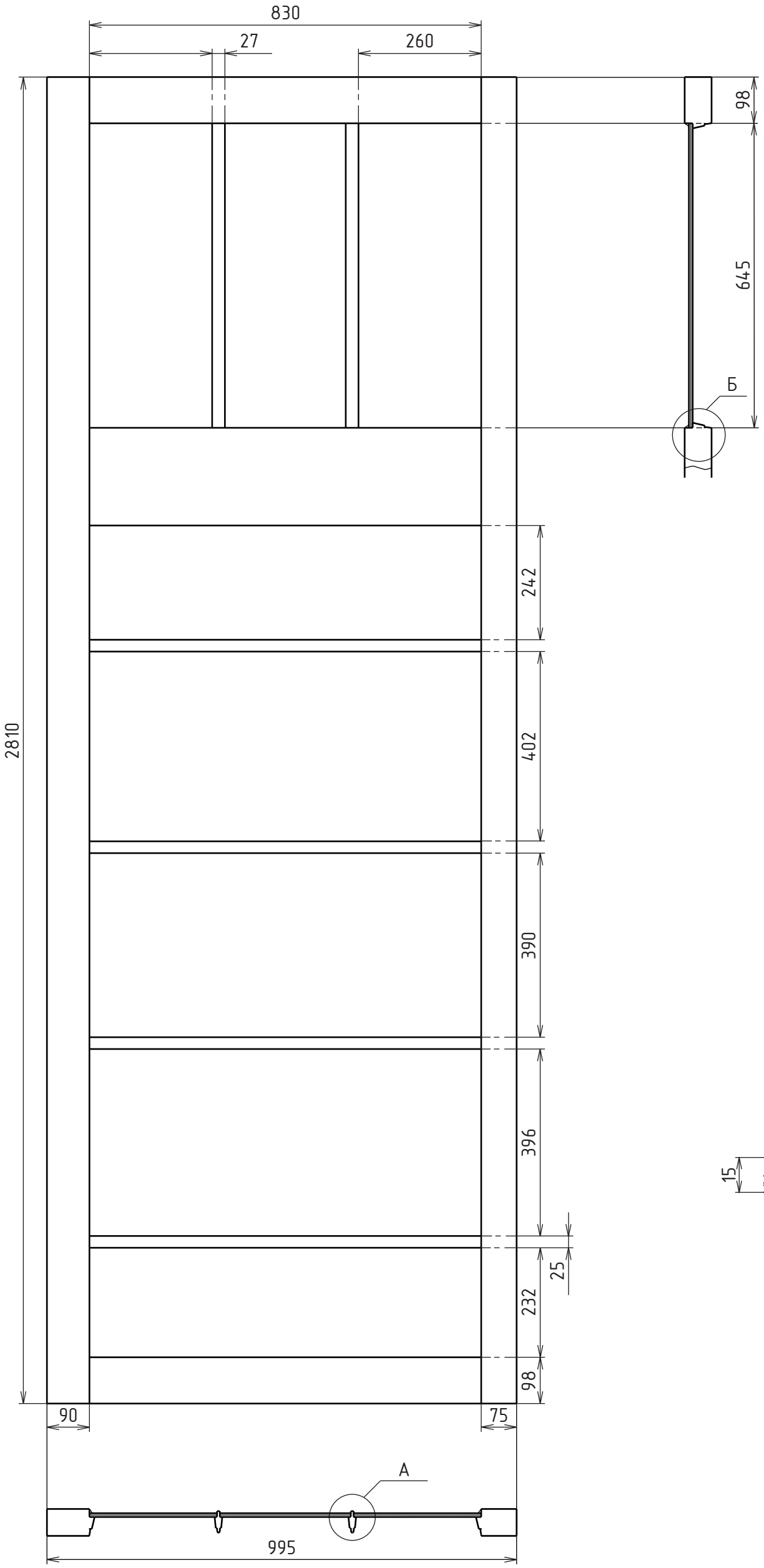

Б (1 : 2)

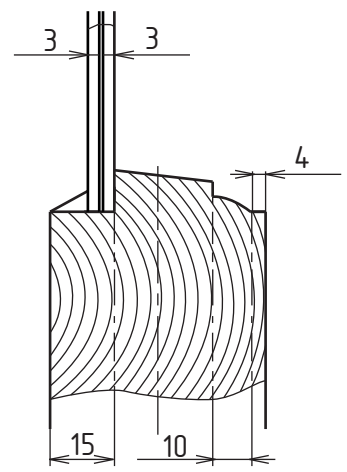

А (1 : 2)

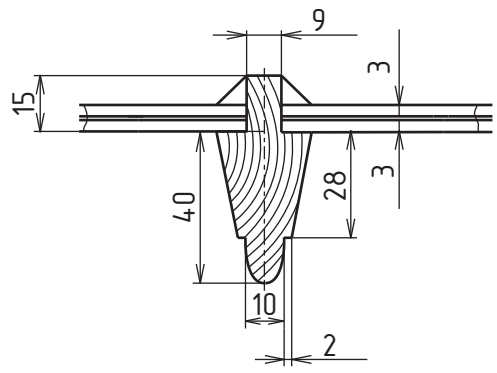

						26/07-19П-АС2		
						г. Санкт-Петербург, улица Кирочная, д.24, лит.А		
ИЗМ.	КОЛ.УЧ	ЛИСТ	№ ДОК.	ПОДПИСЬ	ДАТА	Проект реставрации и приспособления. Архитектурно-строительные решения. Витражи парадной №2	СТАДИЯ	ЛИСТ	ЛИСТОВ
							П	11	37
ГИП		Чиж Т.Н.			12.19				
Архитектор		Леонидова			12.19	Обмерный чертеж оконных заполнений парадной №2 Окно 4.1 М 1:10			
Проверил		Ширяева			12.19				

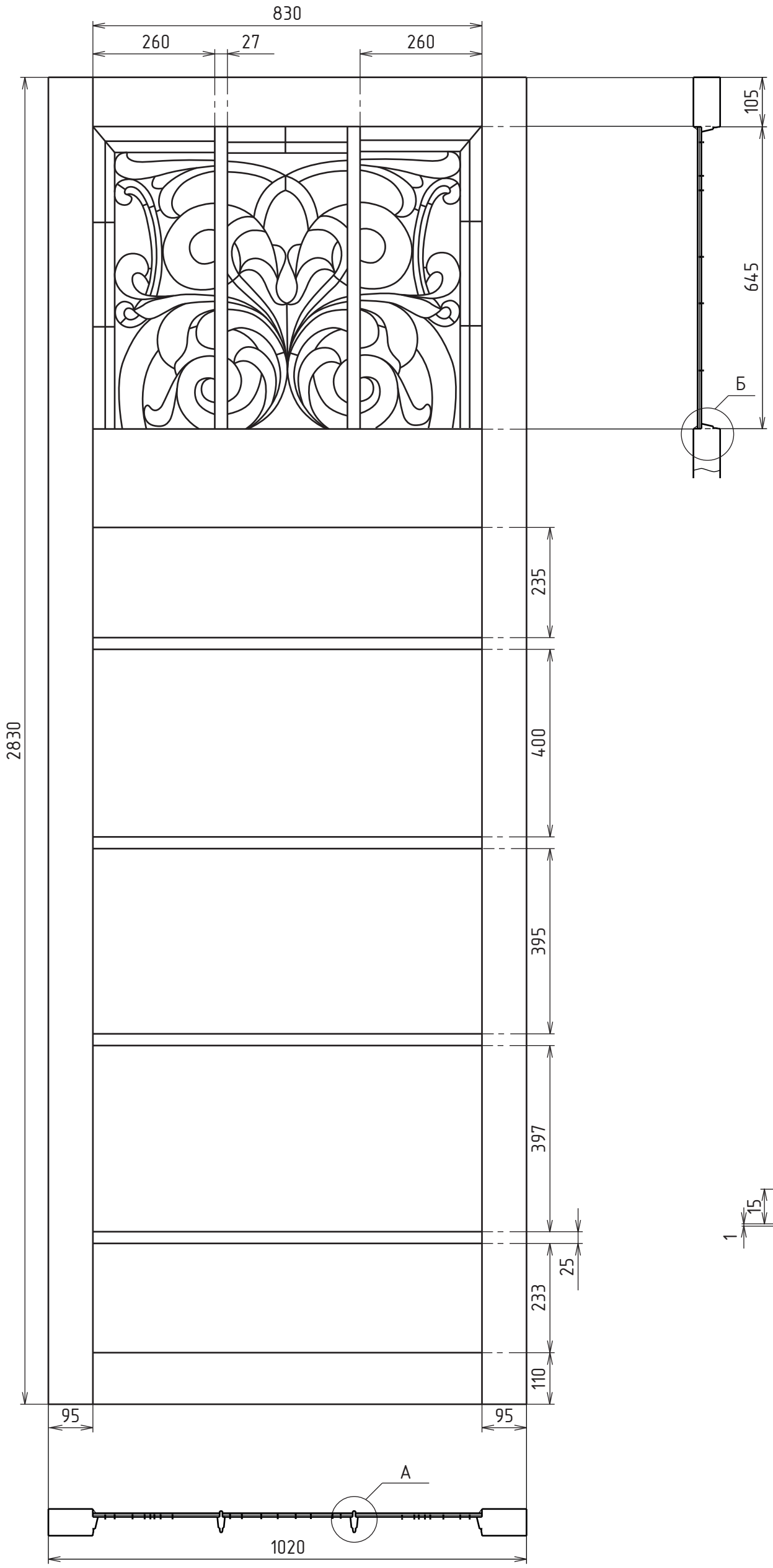

Б (1 : 2)

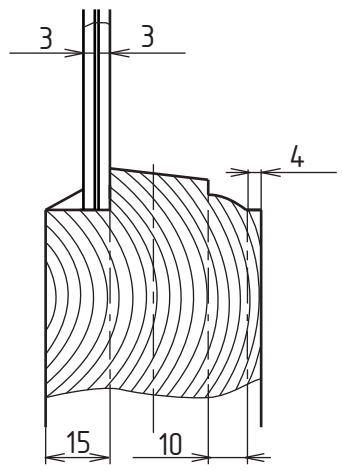

А (1 : 2)

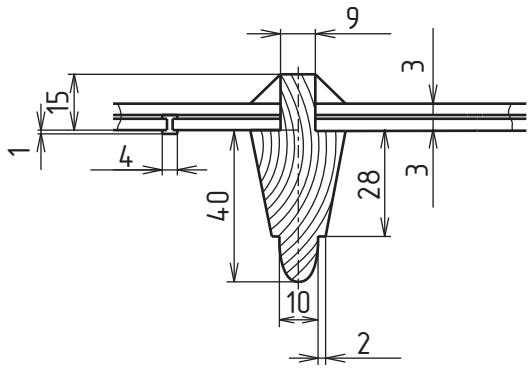

						26/07-19П-АС2		
						г. Санкт-Петербург, улица Кирочная, д.24, лит.А		
ИЗМ.	КОЛ.УЧ	ЛИСТ	№ ДОК.	ПОДПИСЬ	ДАТА	Проект реставрации и приспособления. Архитектурно-строительные решения. Витражи парадной №2	СТАДИЯ	ЛИСТ	ЛИСТОВ
							П	12	37
ГИП		Чиж Т.Н.			12.19				
Архитектор		Леонидова			12.19	Обмерный чертеж оконных заполнений парадной №2 Окно 4.2 М 1:10			
Проверил		Ширяева			12.19				

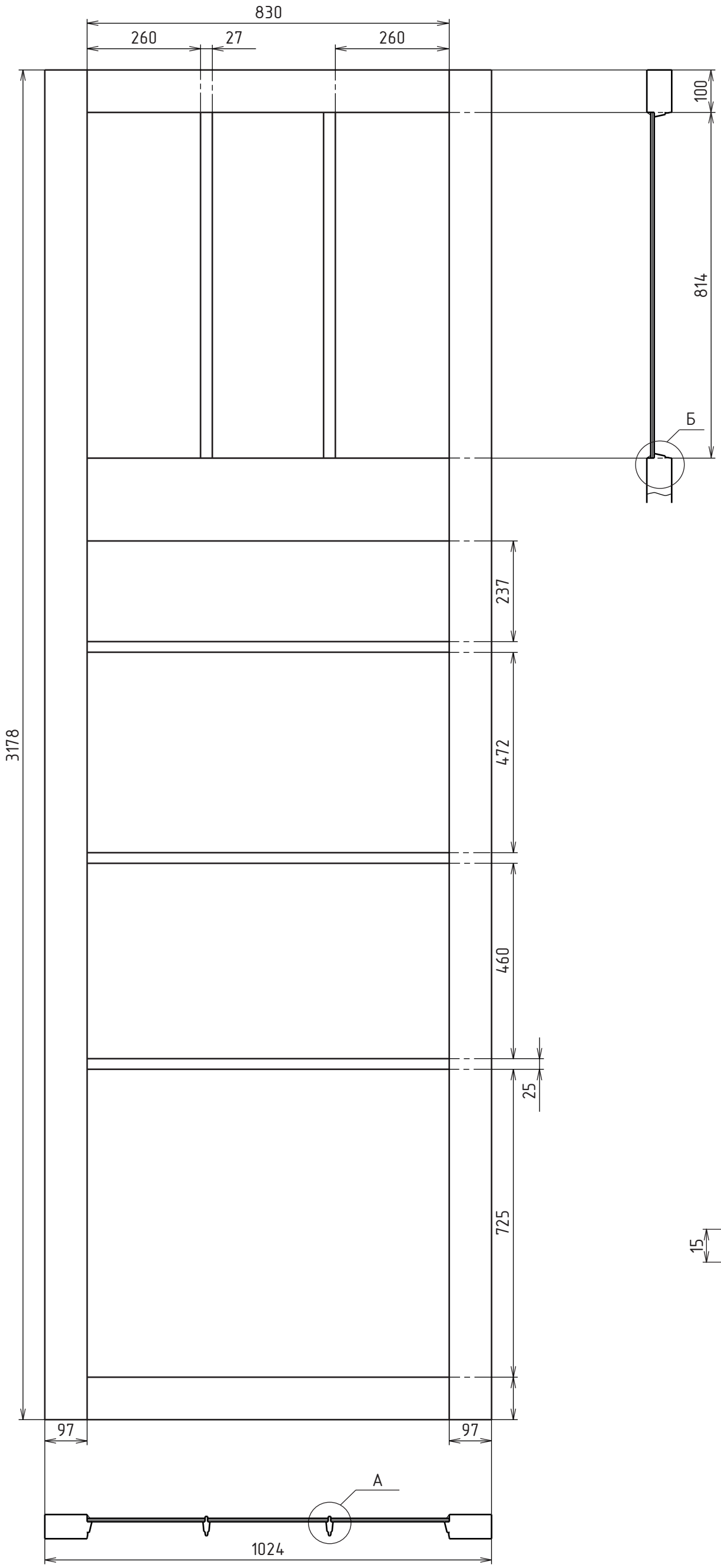

Б (1 : 2)

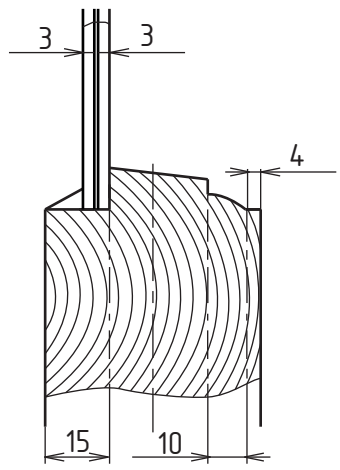

А (1 : 2)

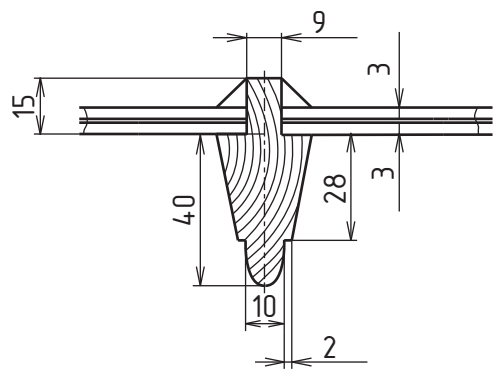

ИЗМ.	КОЛ.УЧ	ЛИСТ	№ ДОК.	ПОДПИСЬ	ДАТА
ГИП		Чиж Т.Н.			12.19
Архитектор		Леонидова			12.19
Проверил		Ширяева			12.19

26/07-19П-АС2

г. Санкт-Петербург, улица Кирочная, д.24, лит.А

Проект реставрации и приспособления. Архитектурно-строительные решения. Витражи парадной №2	СТАДИЯ	ЛИСТ	ЛИСТОВ
	П	13	37
Обмерный чертеж оконных заполнений парадной №2 Окно 5.1 М 1:10			

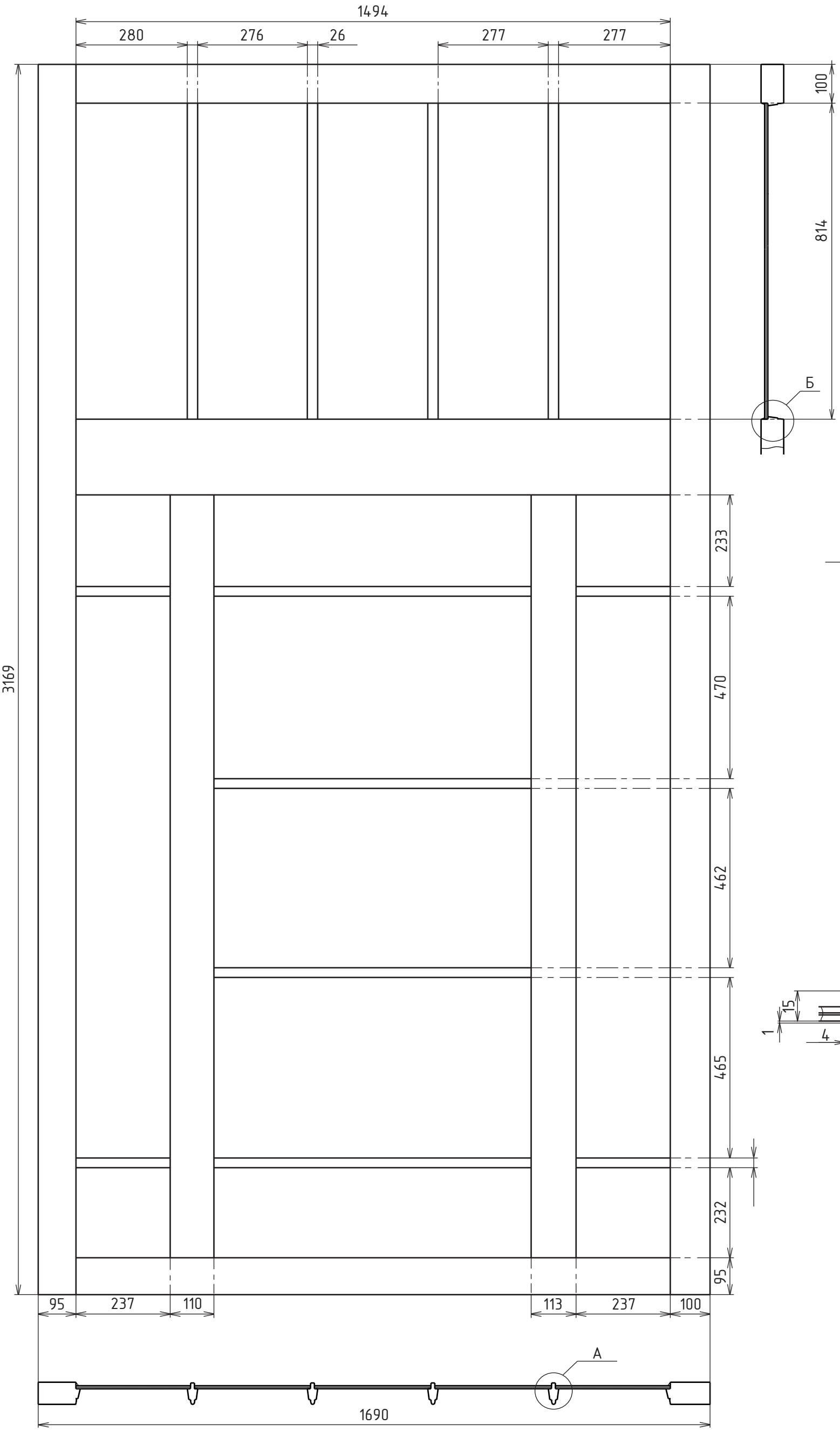

Б (1 : 2)

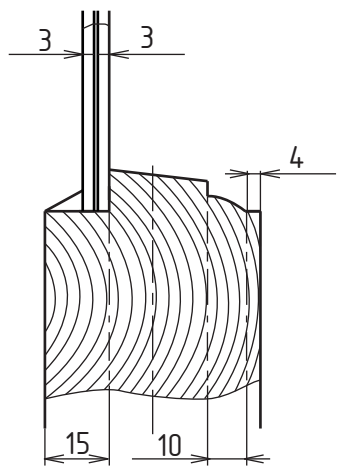

А (1 : 2)

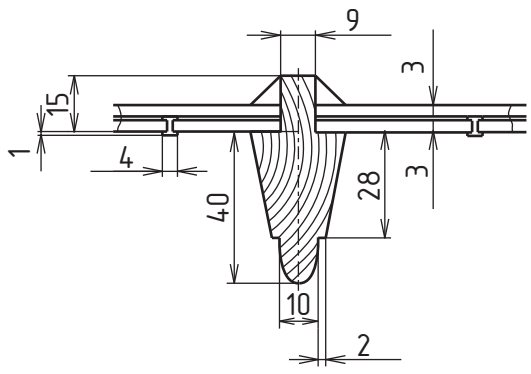

						26/07-19П-АС2		
						г. Санкт-Петербург, улица Кирочная, д.24, лит.А		
ИЗМ.	КОЛ.УЧ	ЛИСТ	№ ДОК.	ПОДПИСЬ	ДАТА	Проект реставрации и приспособления. Архитектурно-строительные решения. Витражи парадной №2	СТАДИЯ	ЛИСТ	ЛИСТОВ
							П	14	37
ГИП		Чиж Т.Н.			12.19				
Архитектор		Леонидова			12.19	Обмерный чертеж оконных заполнений парадной №2 Окно 5.2 М 1:10			
Проверил		Ширяева			12.19				

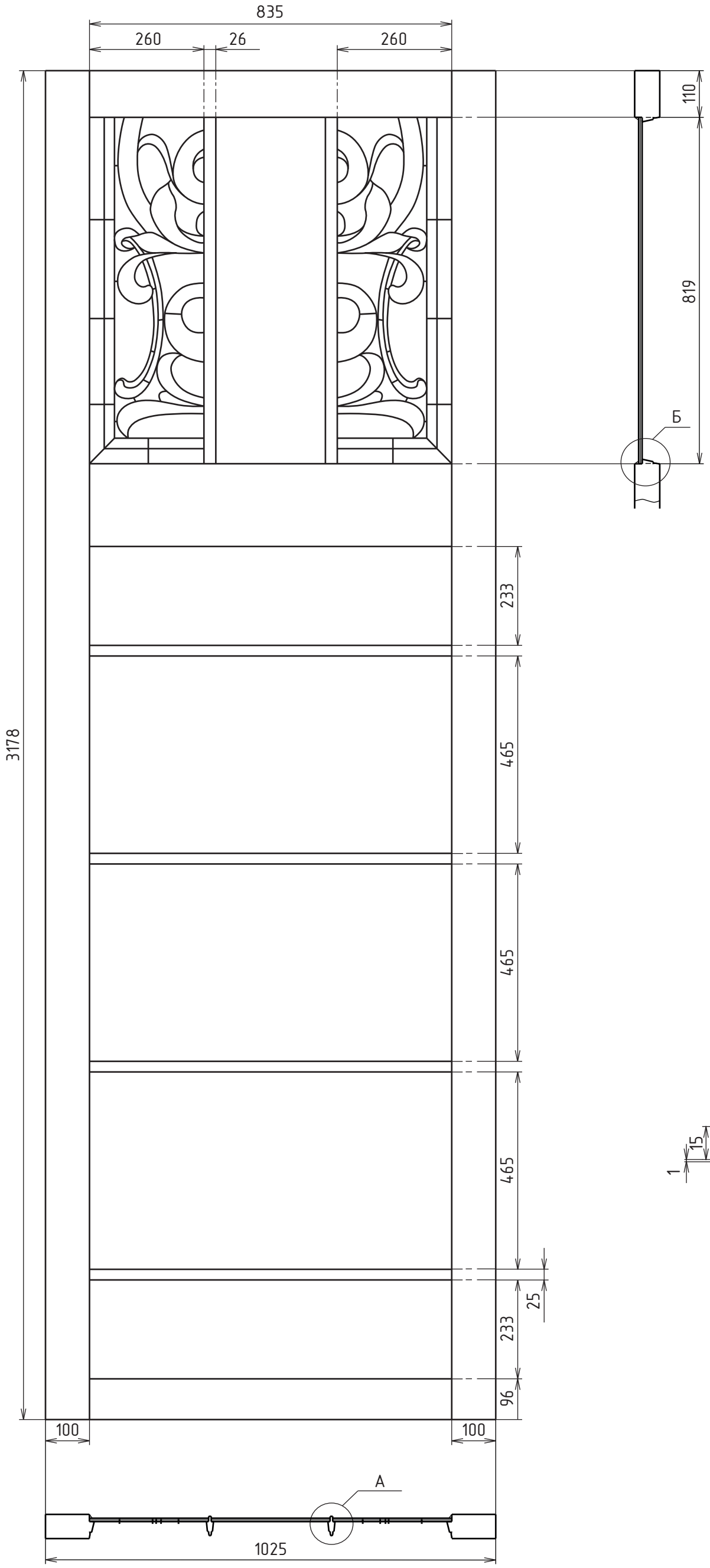

Б (1 : 2)

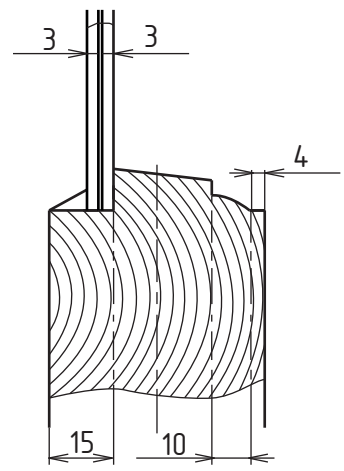

А (1 : 2)

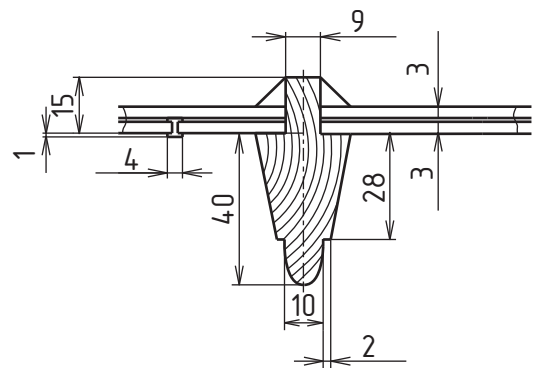

ИЗМ.	КОЛ.УЧ	ЛИСТ	№ ДОК.	ПОДПИСЬ	ДАТА
ГИП		Чиж Т.Н.			12.19
Архитектор		Леонидова			12.19
Проверил		Ширяева			12.19

26/07-19П-АС2

г. Санкт-Петербург, улица Кирочная, д.24, лит.А

Проект реставрации и приспособления. Архитектурно-строительные решения. Витражи парадной №2	СТАДИЯ	ЛИСТ	ЛИСТОВ
	П	15	37
Обмерный чертеж оконных заполнений парадной №2 Окно 5.3 М 1:10			

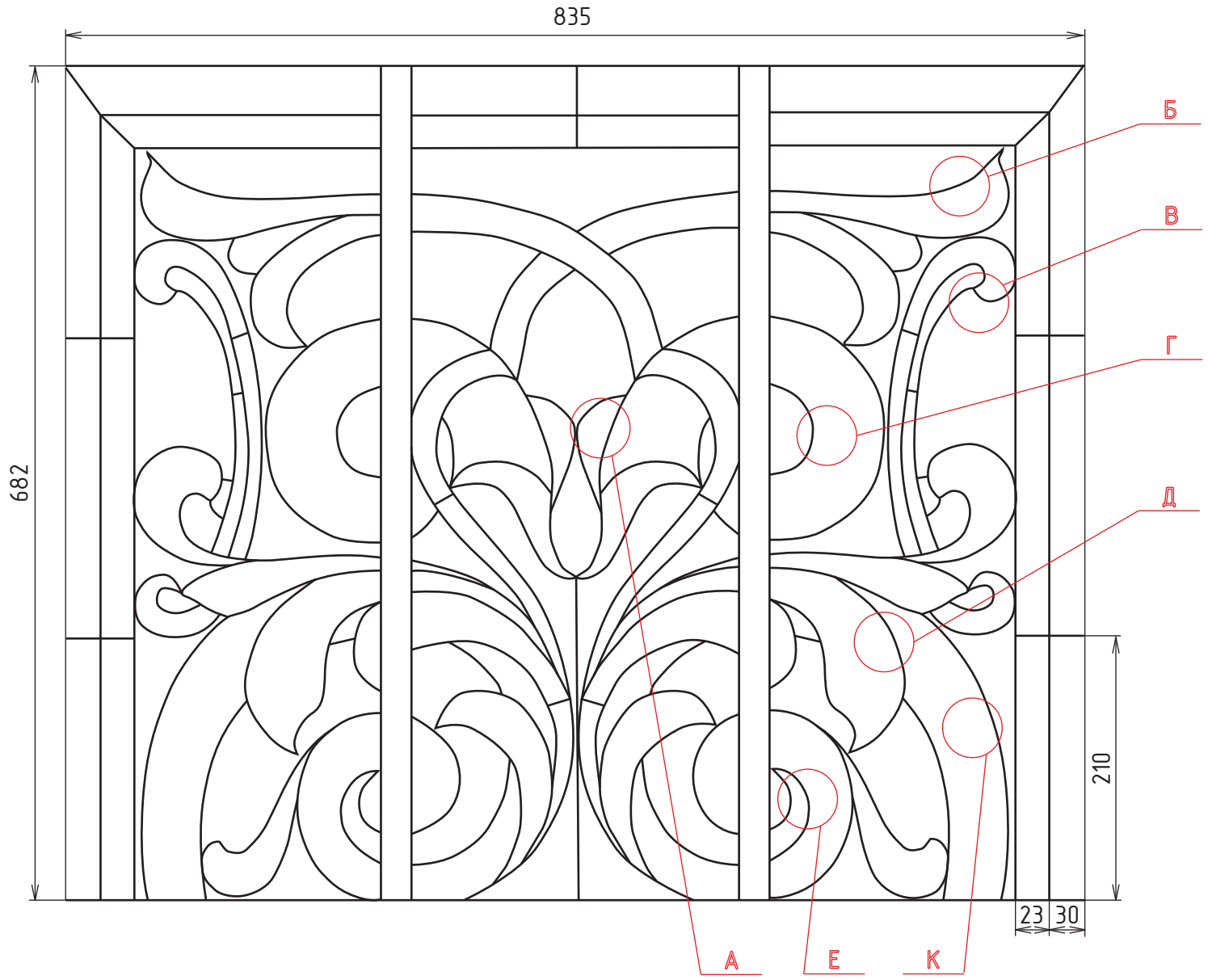

А:

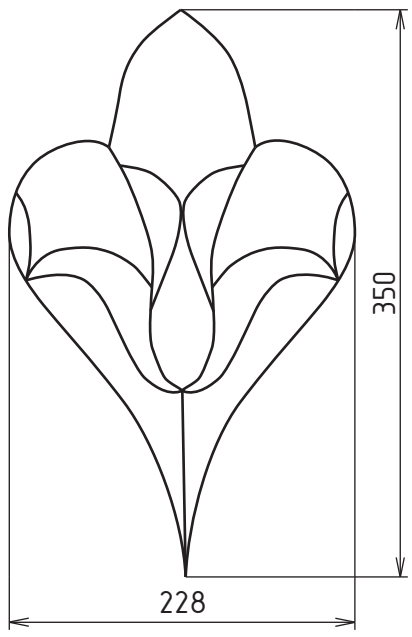

Б:

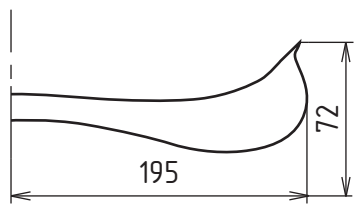

В:

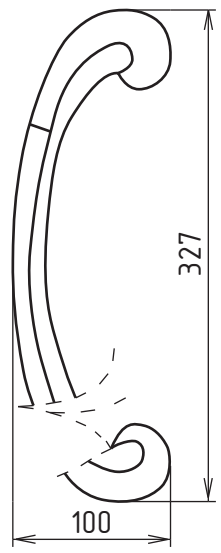

Г:

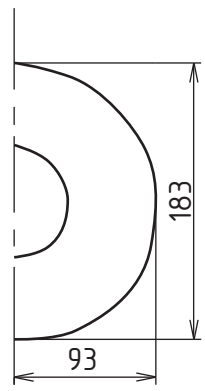

К:

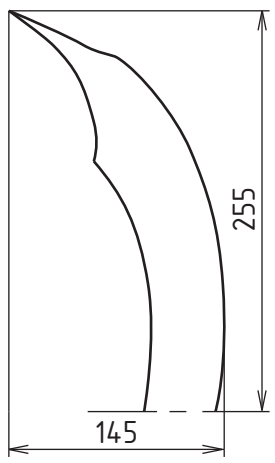

Д:

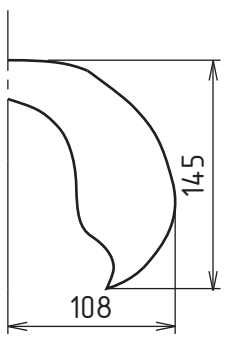

Е:

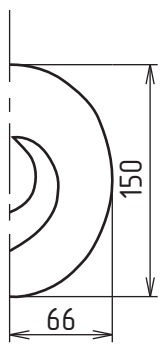

ИЗМ.	КОЛ.УЧ	ЛИСТ	№ ДОК.	ПОДПИСЬ	ДАТА
ГИП		Чиж Т.Н.			12.19
Архитектор		Леонидова			12.19
Проверил		Ширяева			12.19

26/07-19П-АС2

г. Санкт-Петербург, улица Кирочная, д.24, лит.А

Проект реставрации и приспособления. Архитектурно-строительные решения. Витражи парадной №2	СТАДИЯ	ЛИСТ	ЛИСТОВ
	П	16	37
Обмерный чертёж стёкол оконных заполнений парадной №2 Окно 1.2 М 1:5			

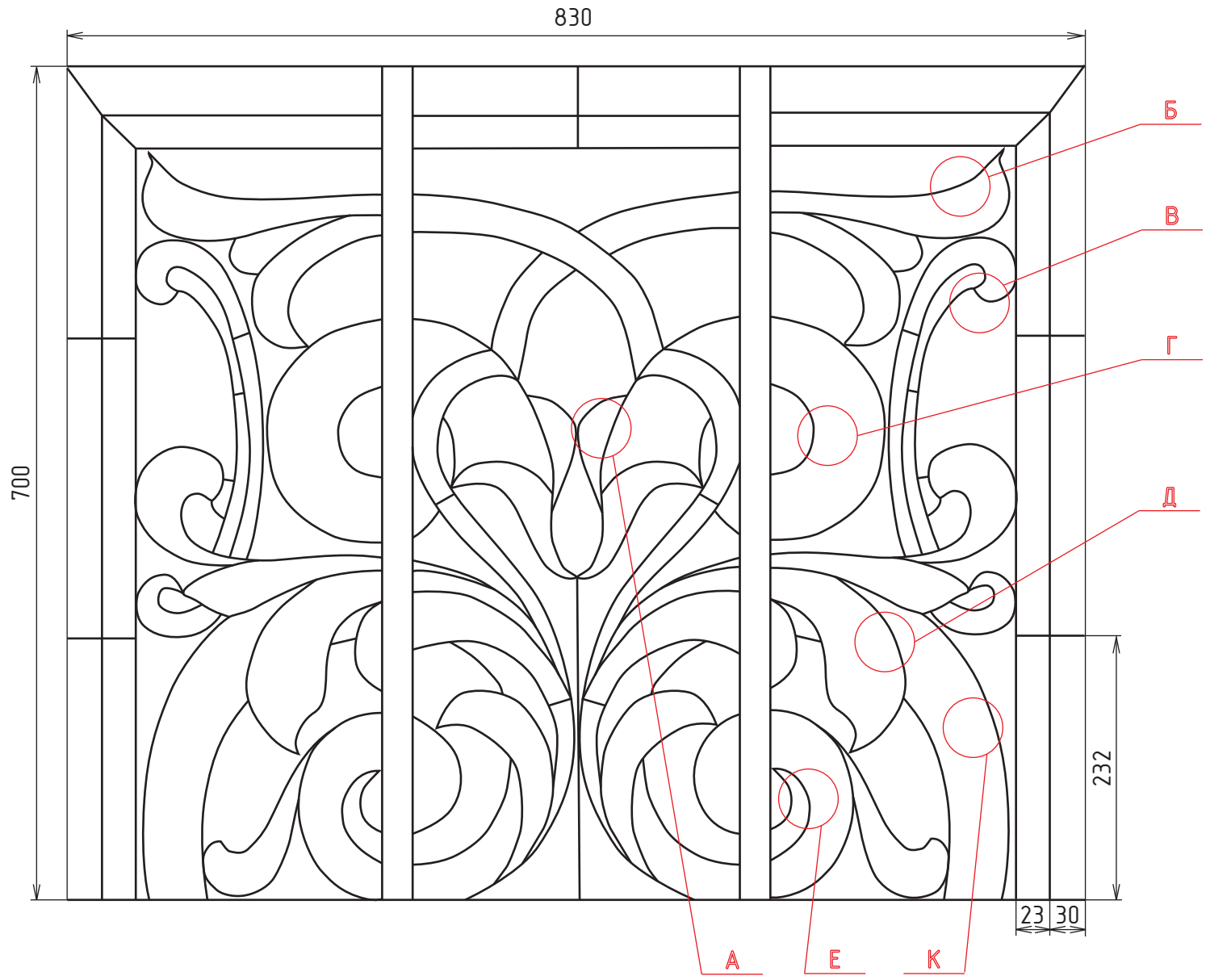

А:

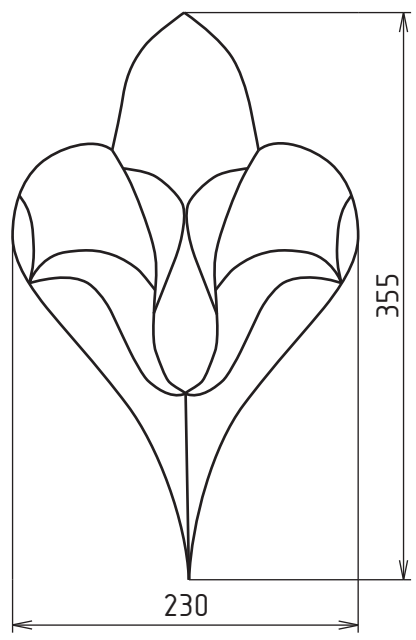

Б:

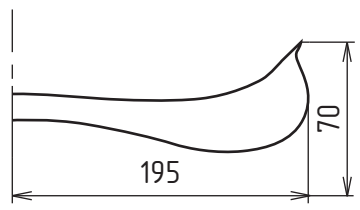

В:

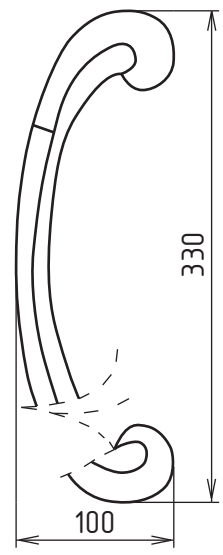

Г:

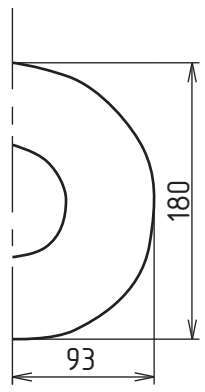

К:

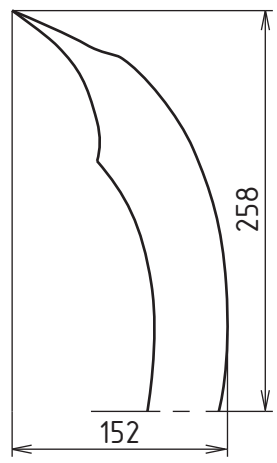

Д:

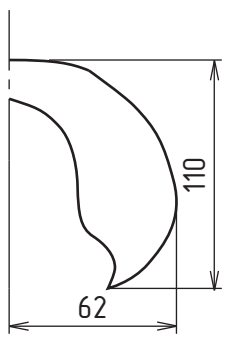

Е:

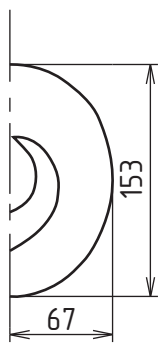

ИЗМ.	КОЛ.УЧ	ЛИСТ	№ ДОК.	ПОДПИСЬ	ДАТА
ГИП		Чиж Т.Н.			12.19
Архитектор		Леонидова			12.19
Проверил		Ширяева			12.19

26/07-19П-АС2

г. Санкт-Петербург, улица Кирочная, д.24, лит.А

Проект реставрации и приспособления. Архитектурно-строительные решения. Витражи парадной №2	СТАДИЯ	ЛИСТ	ЛИСТОВ
	П	17	37
Обмерный чертёж стёкол оконных заполнений парадной №2 Окно 2.1 М 1:5		

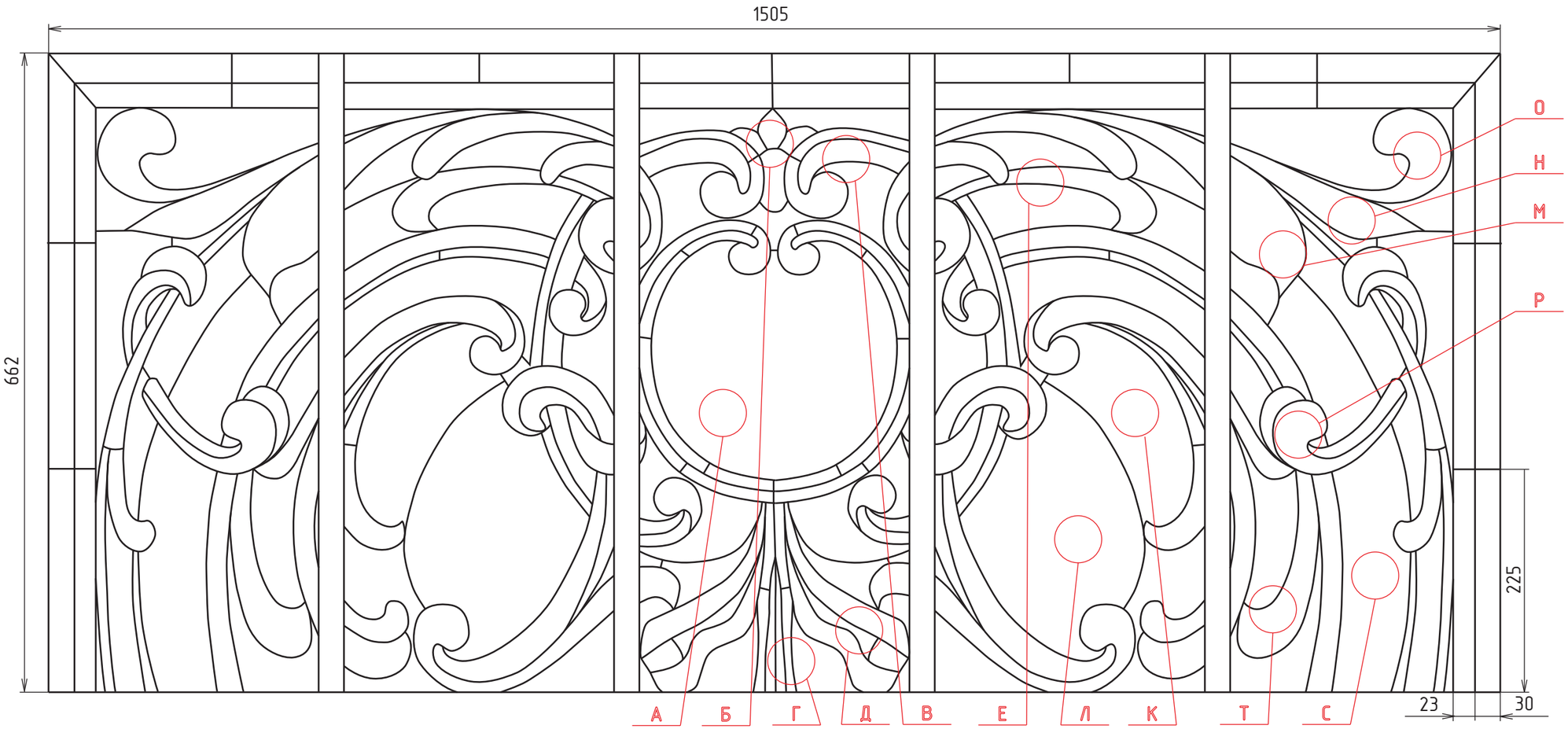

А:

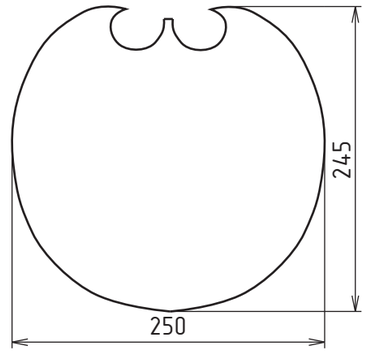

Б:

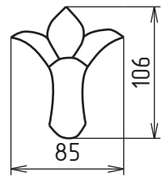

В:

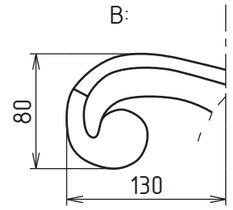

Г:

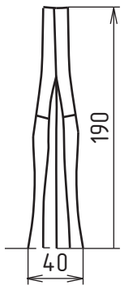

Д:

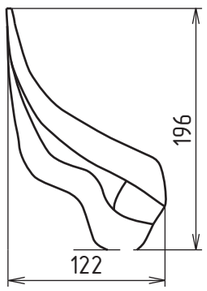

Е:

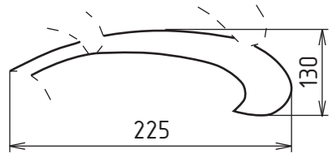

К:

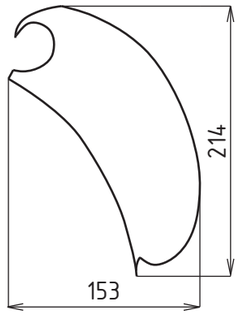

Л:

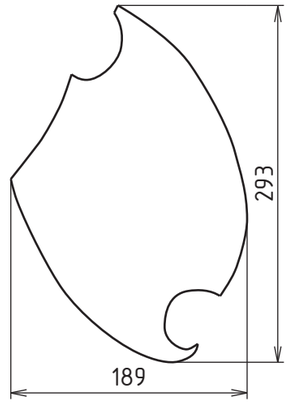

М:

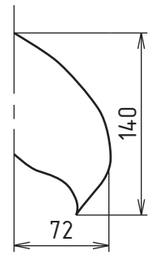

Н:

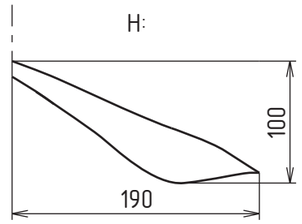

О:

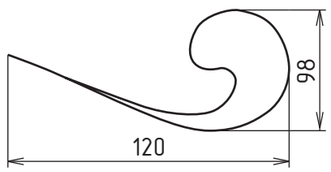

Р:

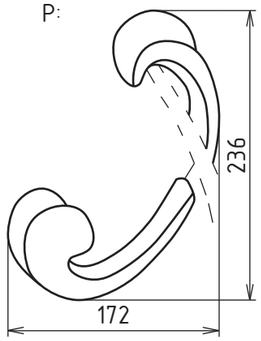

С:

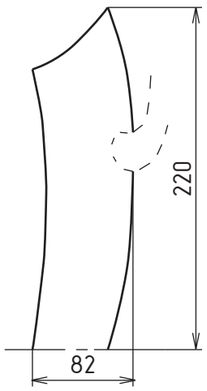

Т:

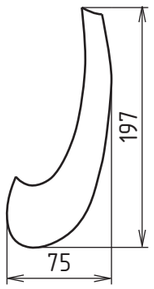

ИЗМ.	КОЛ.УЧ	ЛИСТ	№ ДОК.	ПОДПИСЬ	ДАТА
ГИП		Чиж Т.Н.			12.19
Архитектор		Леонидова			12.19
Проверил		Ширяева			12.19

26/07-19П-АС2

г. Санкт-Петербург, улица Кирочная, д.24, лит.А

Проект реставрации и приспособления. Архитектурно-строительные решения. Витражи парадной №2	СТАДИЯ	ЛИСТ	ЛИСТОВ
	П	18	37
Обмерный чертёж стёкол оконных заполнений парадной №2 Окно 2.2 М 1:5			

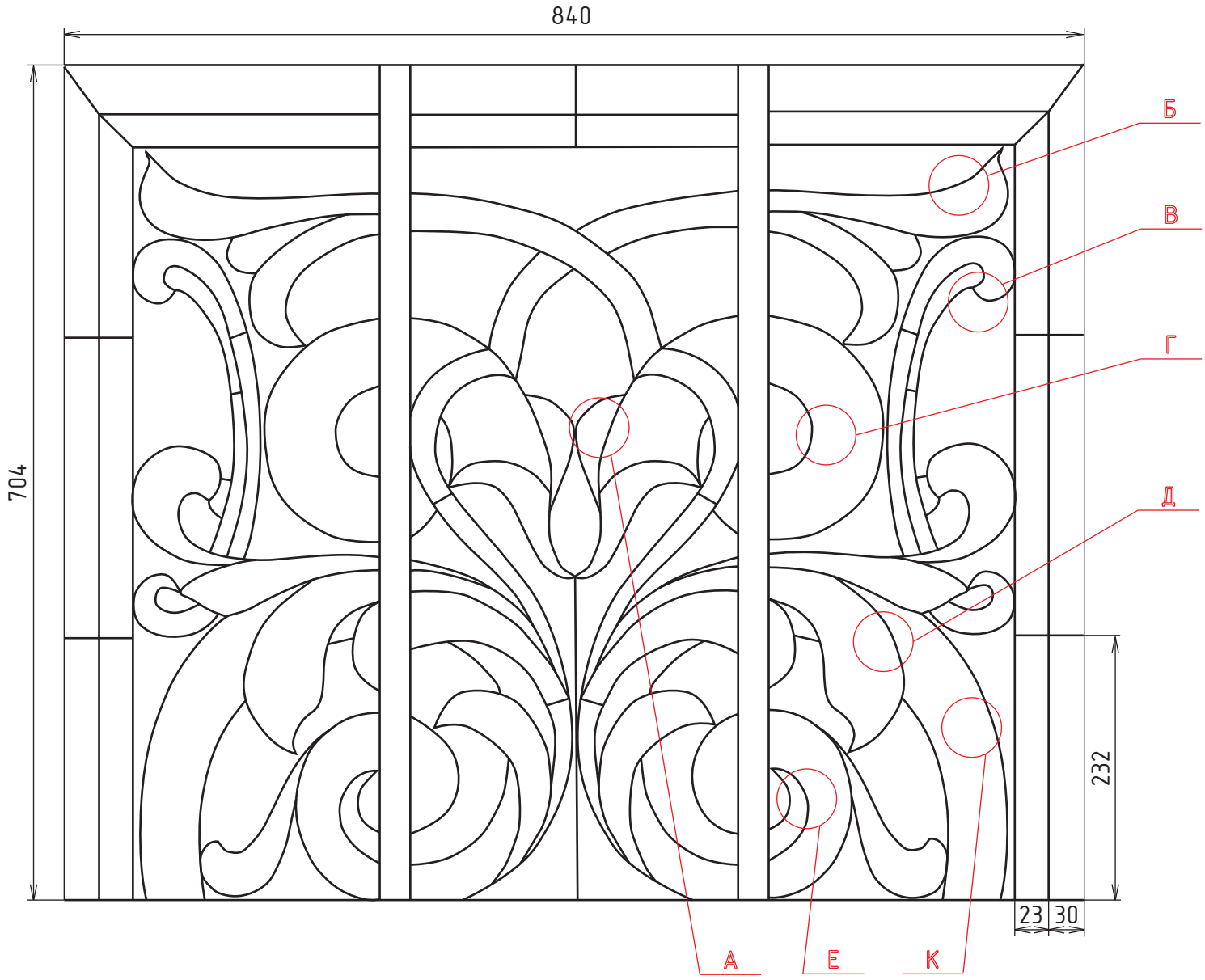

А:

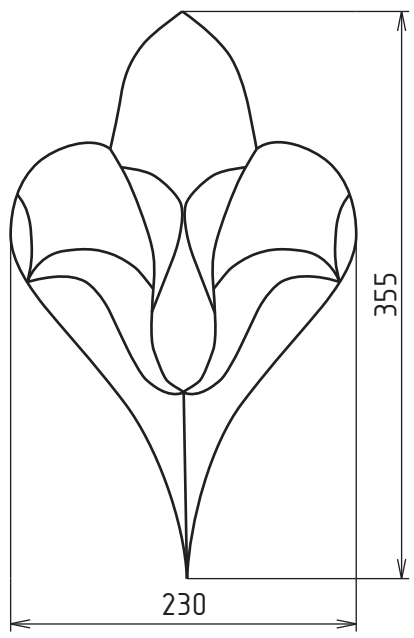

Б:

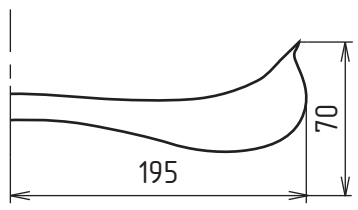

В:

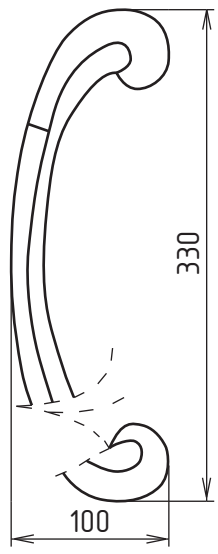

Г:

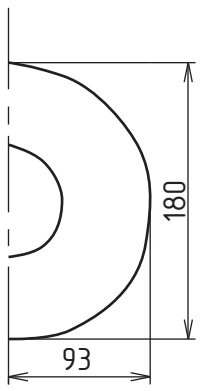

К:

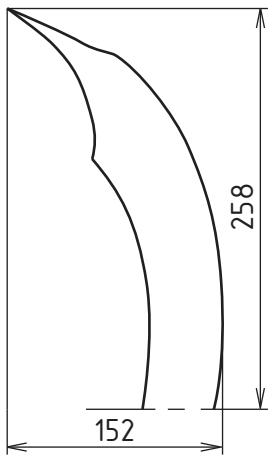

Д:

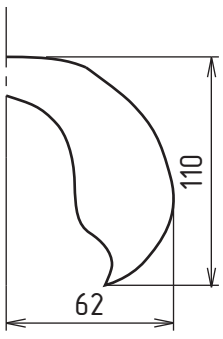

Е:

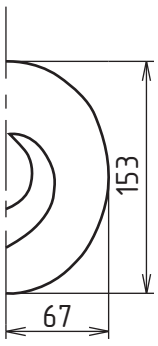

ИЗМ.	КОЛ.УЧ	ЛИСТ	№ ДОК.	ПОДПИСЬ	ДАТА
ГИП		Чиж Т.Н.			12.19
Архитектор		Леонидова			12.19
Проверил		Ширяева			12.19

26/07-19П-АС2

г. Санкт-Петербург, улица Кирочная, д.24, лит.А

Проект реставрации и приспособления. Архитектурно-строительные решения. Витражи парадной №2	СТАДИЯ	ЛИСТ	ЛИСТОВ
	П	19	37
Обмерный чертёж стёкол оконных заполнений парадной №2 Окно 2.3 М 1:5			

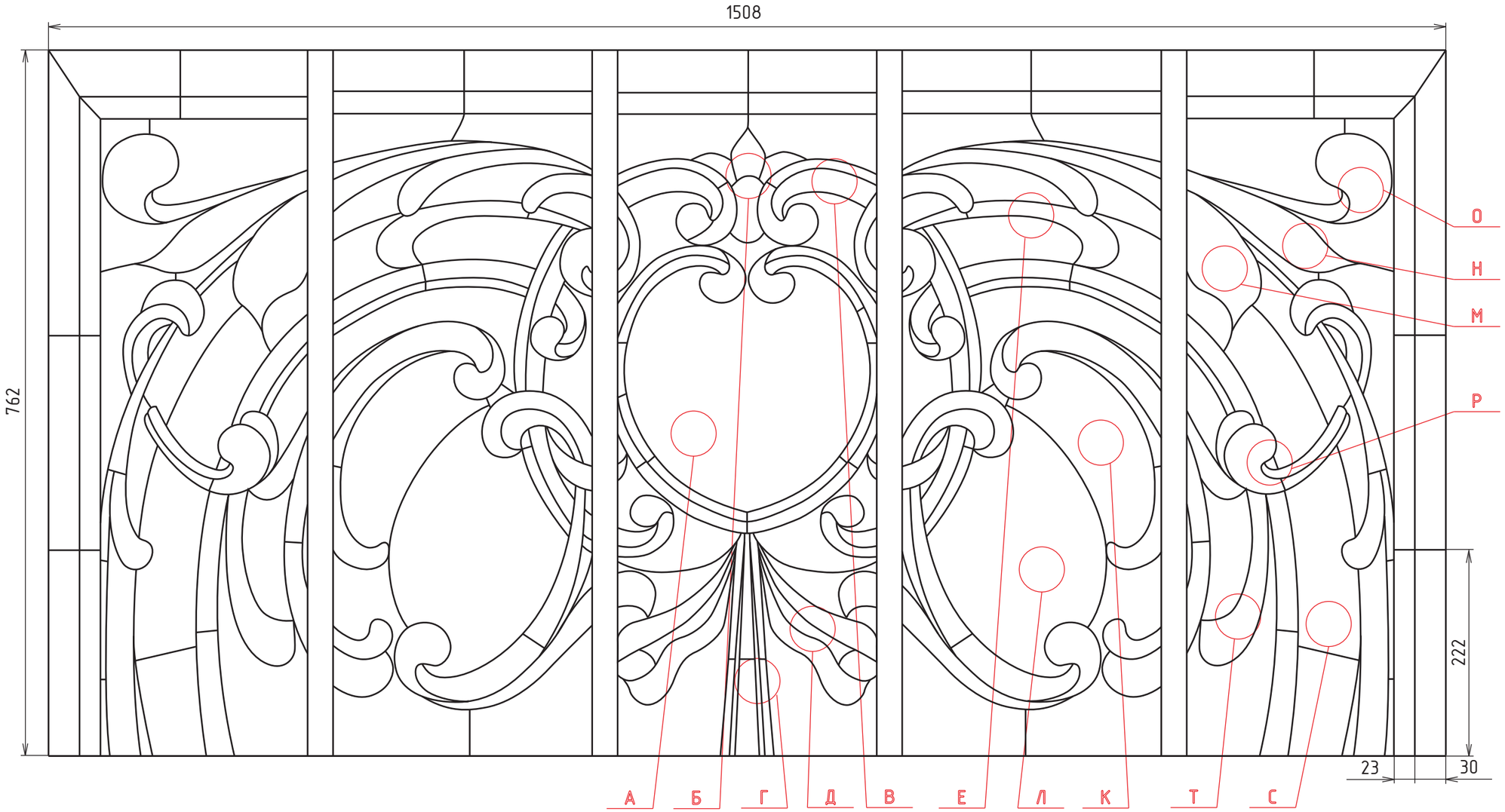

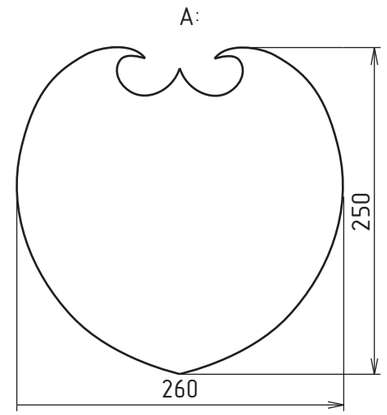

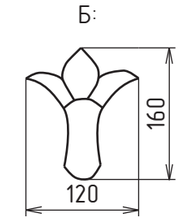

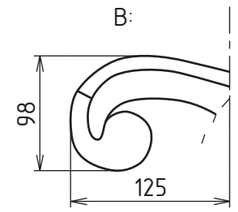

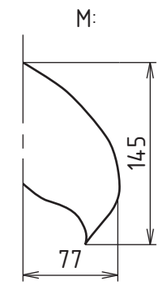

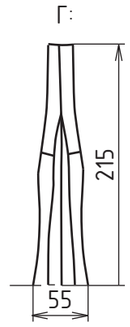

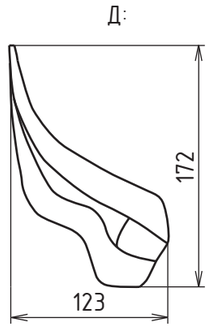

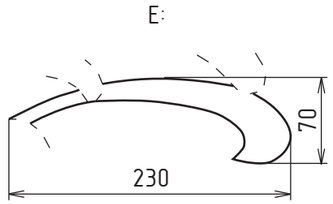

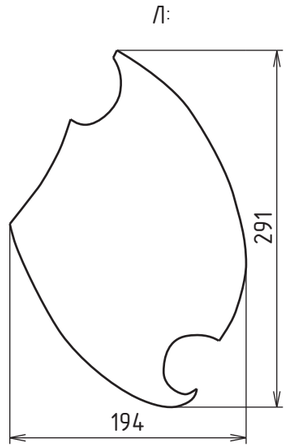

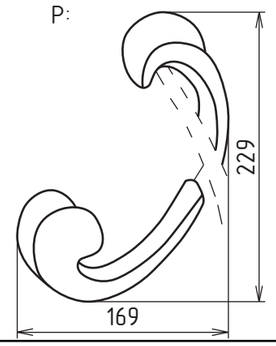

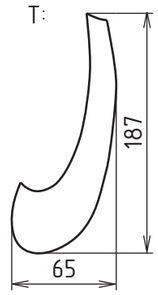

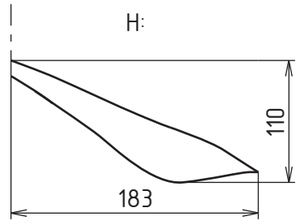

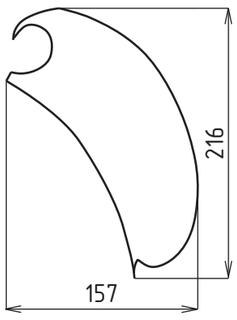

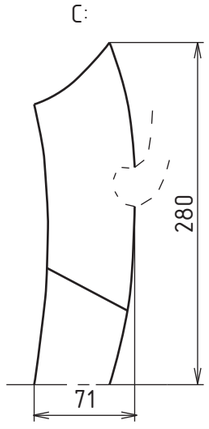

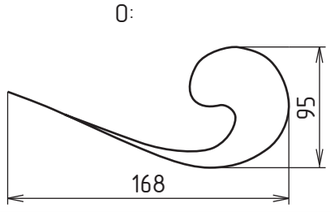

ИЗМ.	КОЛ.УЧ	ЛИСТ	№ ДОК.	ПОДПИСЬ	ДАТА
ГИП		Чиж Т.Н.			12.19
Архитектор		Леонидова			12.19
Проверил		Ширяева			12.19

26/07-19П-АС2

г. Санкт-Петербург, улица Кирочная, д.24, лит.А

Проект реставрации и приспособления. Архитектурно-строительные решения. Витражи парадной №2	СТАДИЯ	ЛИСТ	ЛИСТОВ
	П	20	37
Обмерный чертёж стёкол оконных заполнений парадной №2 Окно 3.2 М 1:5		

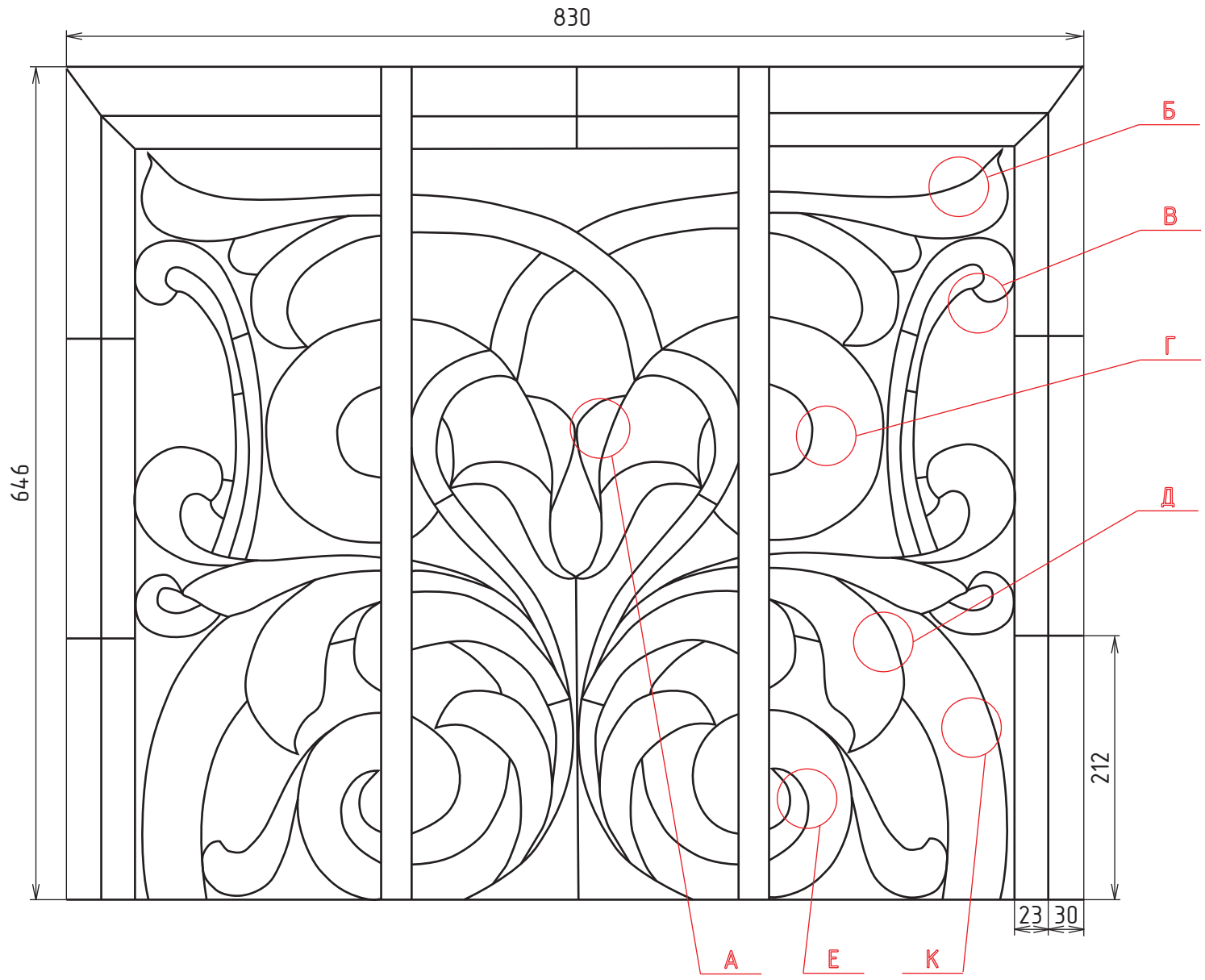

А:

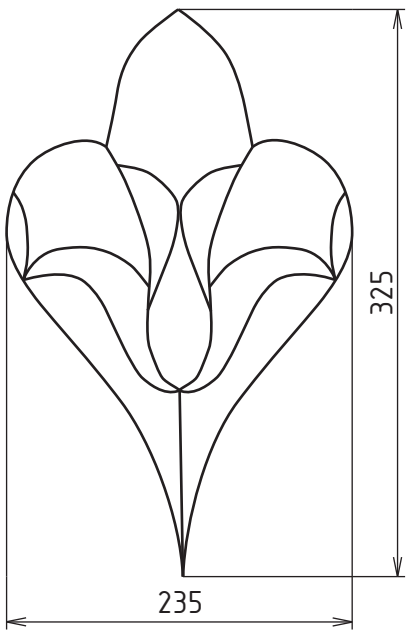

Б:

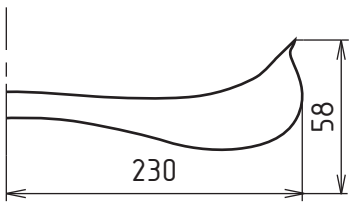

В:

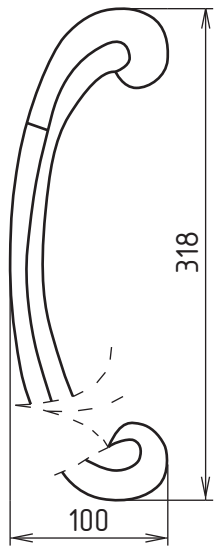

Г:

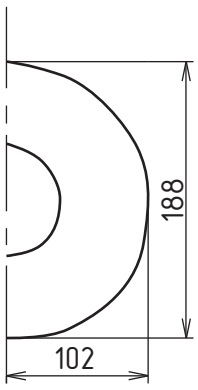

К:

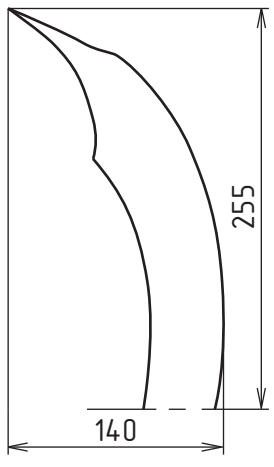

Д:

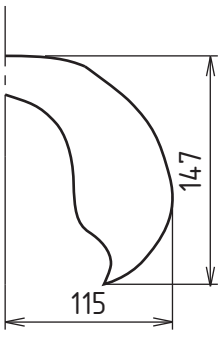

Е:

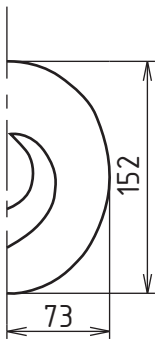

ИЗМ.	КОЛ.УЧ	ЛИСТ	№ ДОК.	ПОДПИСЬ	ДАТА
ГИП		Чиж Т.Н.			12.19
Архитектор		Леонидова			12.19
Проверил		Ширяева			12.19

26/07-19П-АС2

г. Санкт-Петербург, улица Кирочная, д.24, лит.А

Проект реставрации и приспособления. Архитектурно-строительные решения. Витражи парадной №2	СТАДИЯ	ЛИСТ	ЛИСТОВ
	П	21	37
Обмерный чертёж стёкол оконных заполнений парадной №2 Окно 3.3 М 1:5			

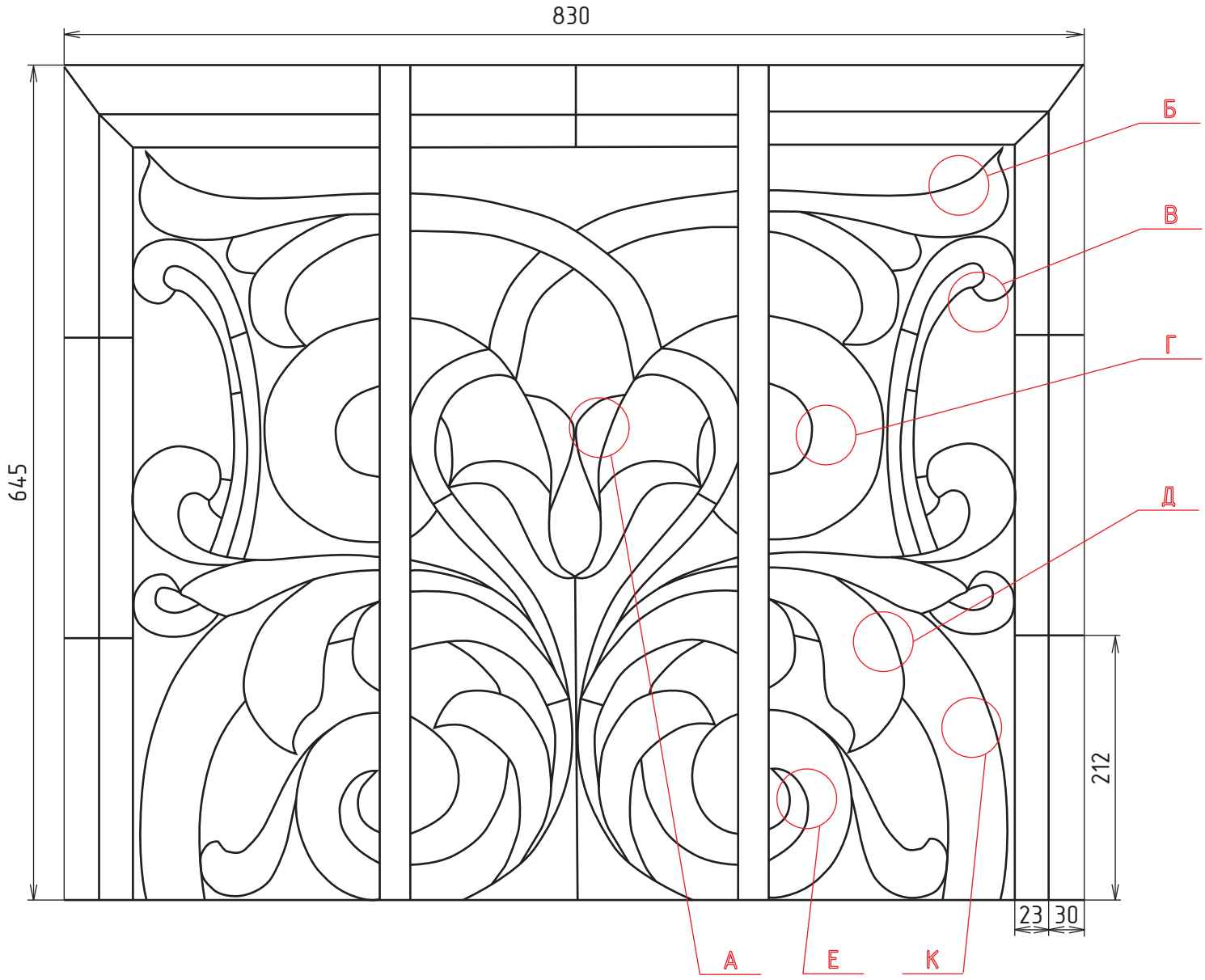

А:

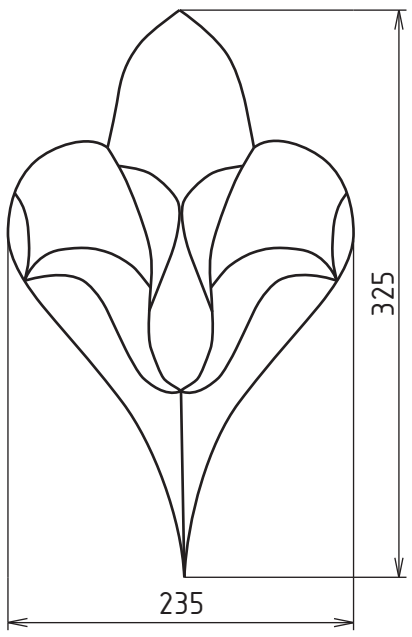

Б:

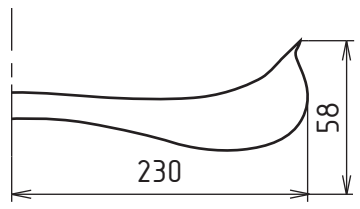

В:

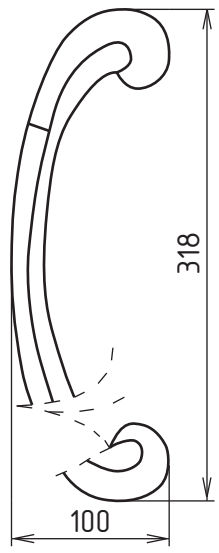

Г:

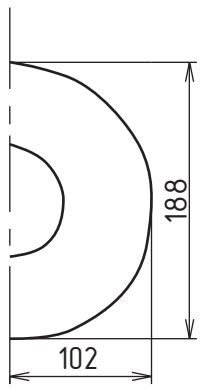

К:

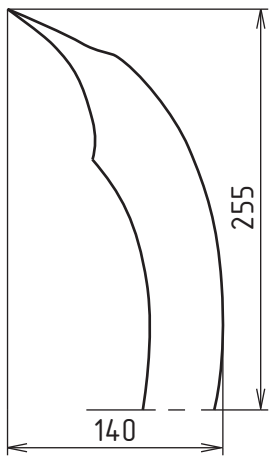

Д:

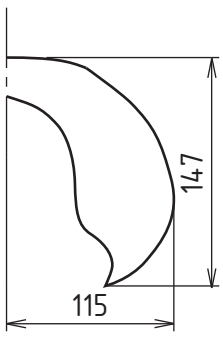

Е:

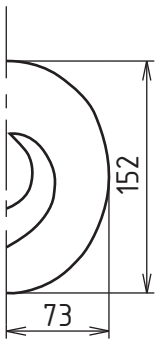

ИЗМ.	КОЛ.УЧ	ЛИСТ	№ ДОК.	ПОДПИСЬ	ДАТА
ГИП		Чиж Т.Н.			12.19
Архитектор		Леонидова			12.19
Проверил		Ширяева			12.19

26/07-19П-АС2

г. Санкт-Петербург, улица Кирочная, д.24, лит.А

Проект реставрации и приспособления. Архитектурно-строительные решения. Витражи парадной №2	СТАДИЯ	ЛИСТ	ЛИСТОВ
	П	22	37
Обмерный чертёж стёкол оконных заполнений парадной №2 Окно 4.2 М 1:5		

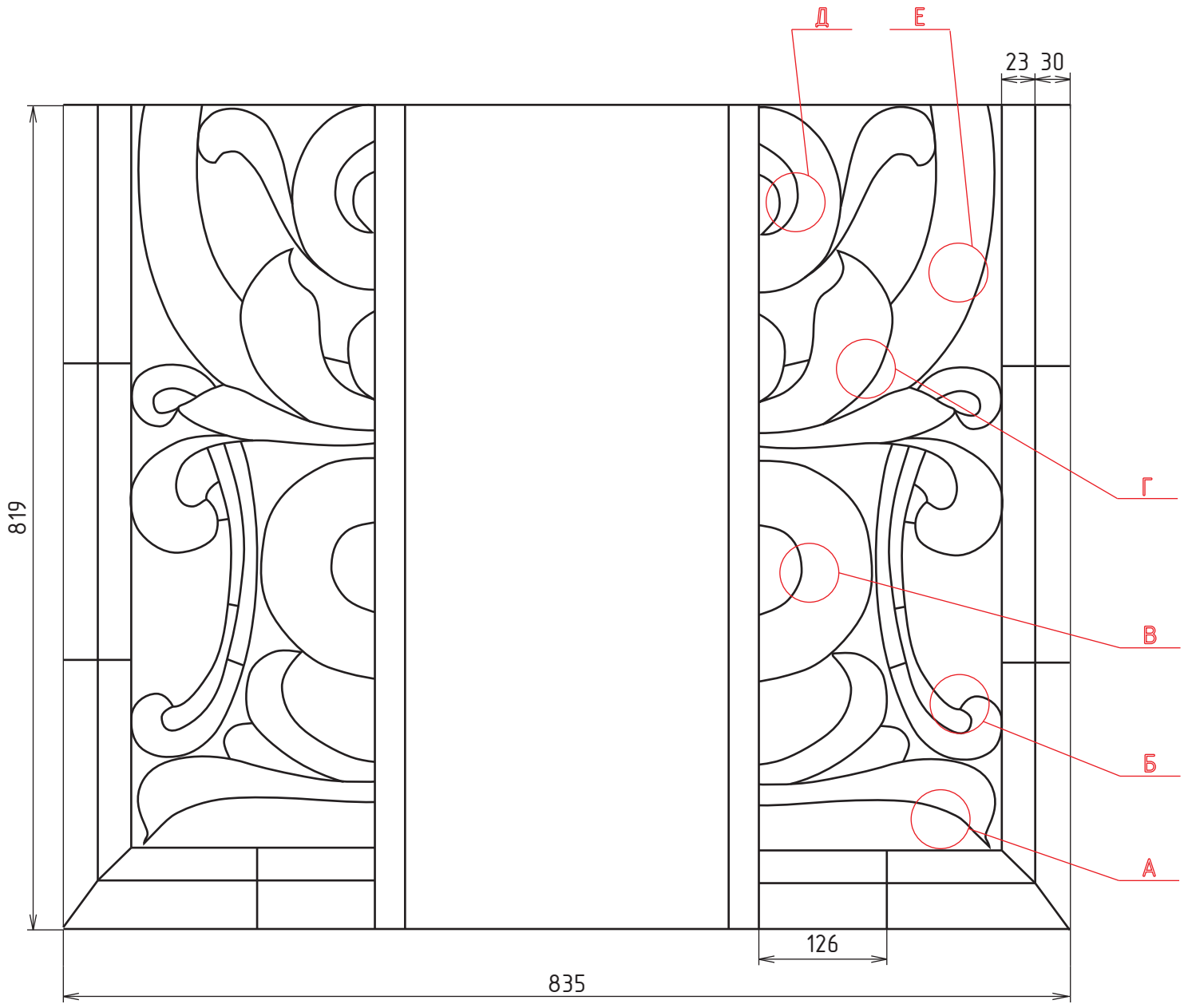

А:

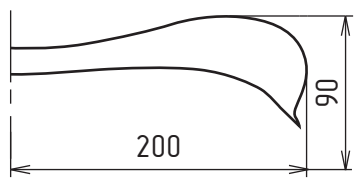

Б:

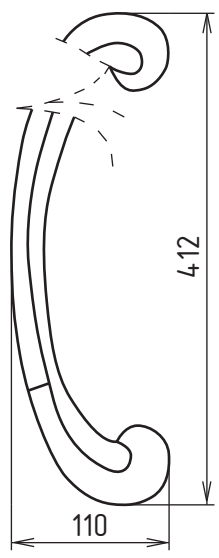

В:

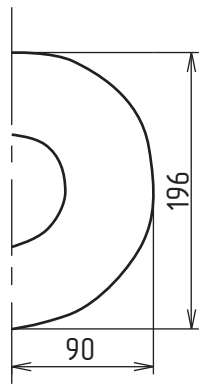

Г:

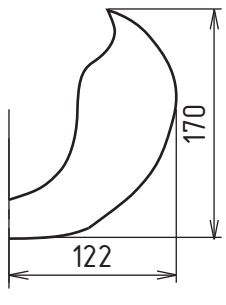

Д:

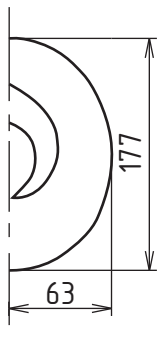

Е:

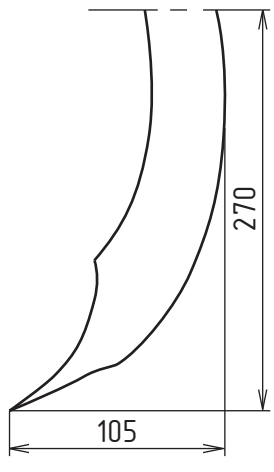

ИЗМ.	КОЛ.УЧ	ЛИСТ	№ ДОК.	ПОДПИСЬ	ДАТА
ГИП		Чиж Т.Н.			12.19
Архитектор		Леонидова			12.19
Проверил		Ширяева			12.19

26/07-19П-АС2

г. Санкт-Петербург, улица Кирочная, д.24, лит.А

Проект реставрации и приспособления. Архитектурно-строительные решения. Витражи парадной №2	СТАДИЯ	ЛИСТ	ЛИСТОВ
	П	23	37
Обмерный чертёж стёкол оконных заполнений парадной №2 Окно 5.3 М 1:5			

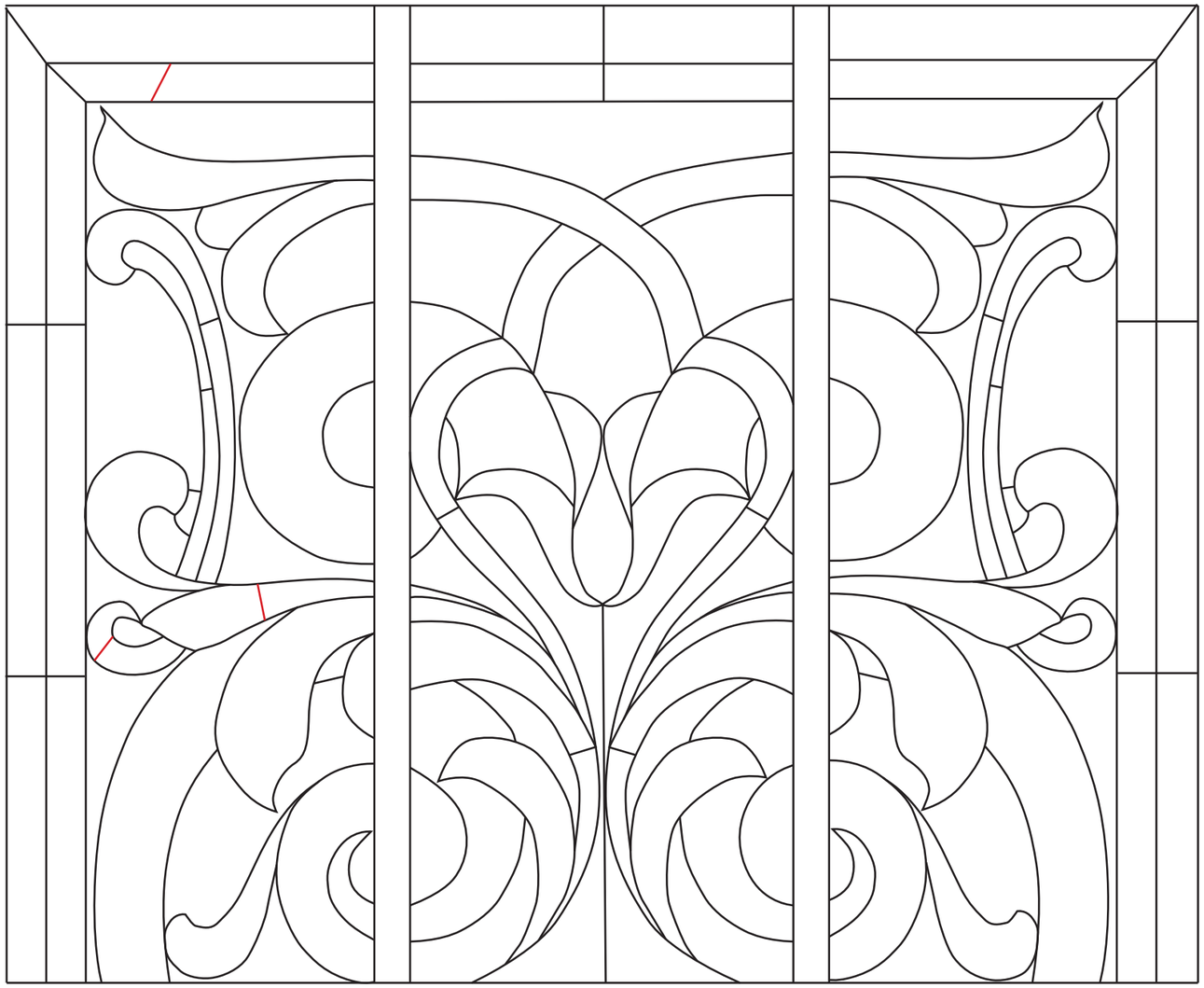

Условные обозначениия	
	Свинцовый профиль
	Сквозные трещины
	Утраты витражного стекла
	Утраты дублирующего стекла

ИЗМ.	КОЛ.УЧ	ЛИСТ	№ ДОК.	ПОДПИСЬ	ДАТА
ГИП		Чиж Т.Н.			12.19
Архитектор		Леонидова			12.19
Проверил		Ширяева			12.19

26/07-19П-АС2

г. Санкт-Петербург, улица Кирочная, д.24, лит.А

Проект реставрации и приспособления. Архитектурно-строительные решения. Витражи парадной №2	СТАДИЯ	ЛИСТ	ЛИСТОВ
	П	24	37
Дефектная ведомость Окно 1.2 М 1:4			

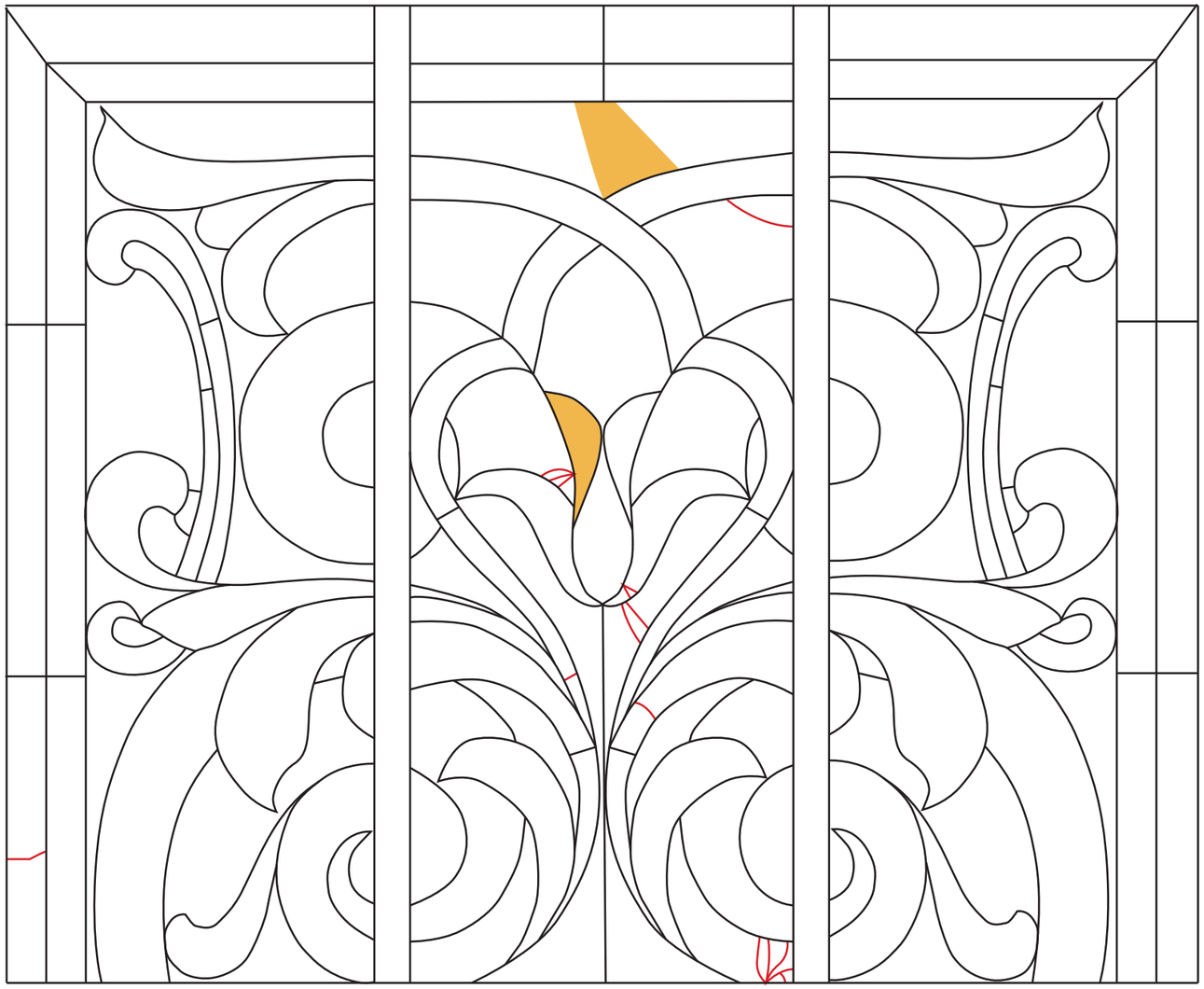

Условные обозначениия	
	Свинцовый профиль
	Сквозные трещины
	Утраты витражного стекла
	Утраты дублирующего стекла

ИЗМ.	КОЛ.УЧ	ЛИСТ	№ ДОК.	ПОДПИСЬ	ДАТА
ГИП		Чиж Т.Н.			12.19
Архитектор		Леонидова			12.19
Проверил		Ширяева			12.19

26/07-19П-АС2

г. Санкт-Петербург, улица Кирочная, д.24, лит.А

Проект реставрации и приспособления. Архитектурно-строительные решения. Витражи парадной №2

СТАДИЯ	ЛИСТ	ЛИСТОВ
П	25	37

Дефектная ведомость Окно 2.1 М 1:4

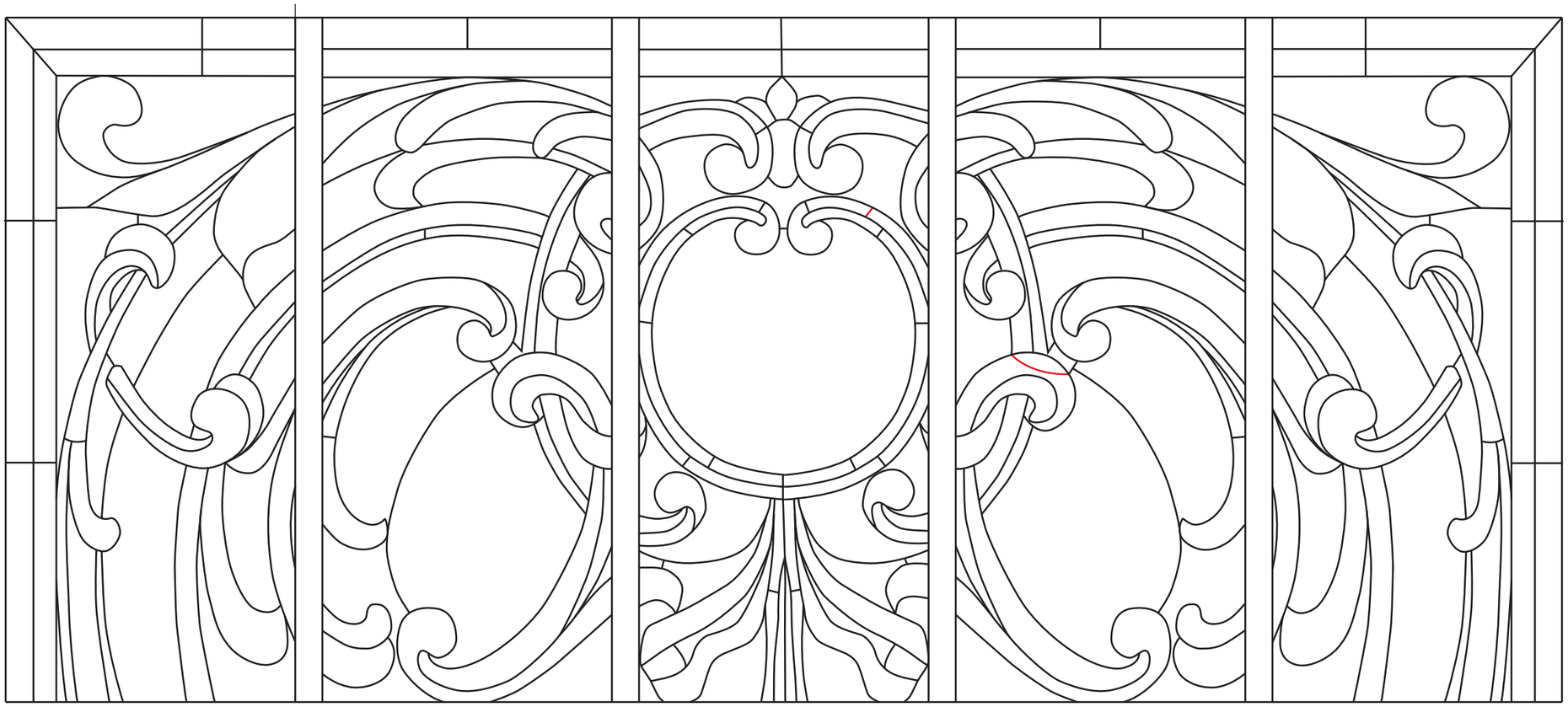

Условные обозначениия	
	Свинцовый профиль
	Сквозные трещины
	Утраты витражного стекла
	Утраты дублирующего стекла

ИЗМ.	КОЛ.УЧ	ЛИСТ	№ ДОК.	ПОДПИСЬ	ДАТА
ГИП		Чиж Т.Н.			12.19
Архитектор		Леонидова			12.19
Проверил		Ширяева			12.19

26/07-19П-АС2

г. Санкт-Петербург, улица Кирочная, д.24, лит.А

Проект реставрации и приспособления. Архитектурно-строительные решения. Витражи парадной №2	СТАДИЯ	ЛИСТ	ЛИСТОВ
	П	26	37
Дефектная ведомость Окно 2.2 М 1:5			

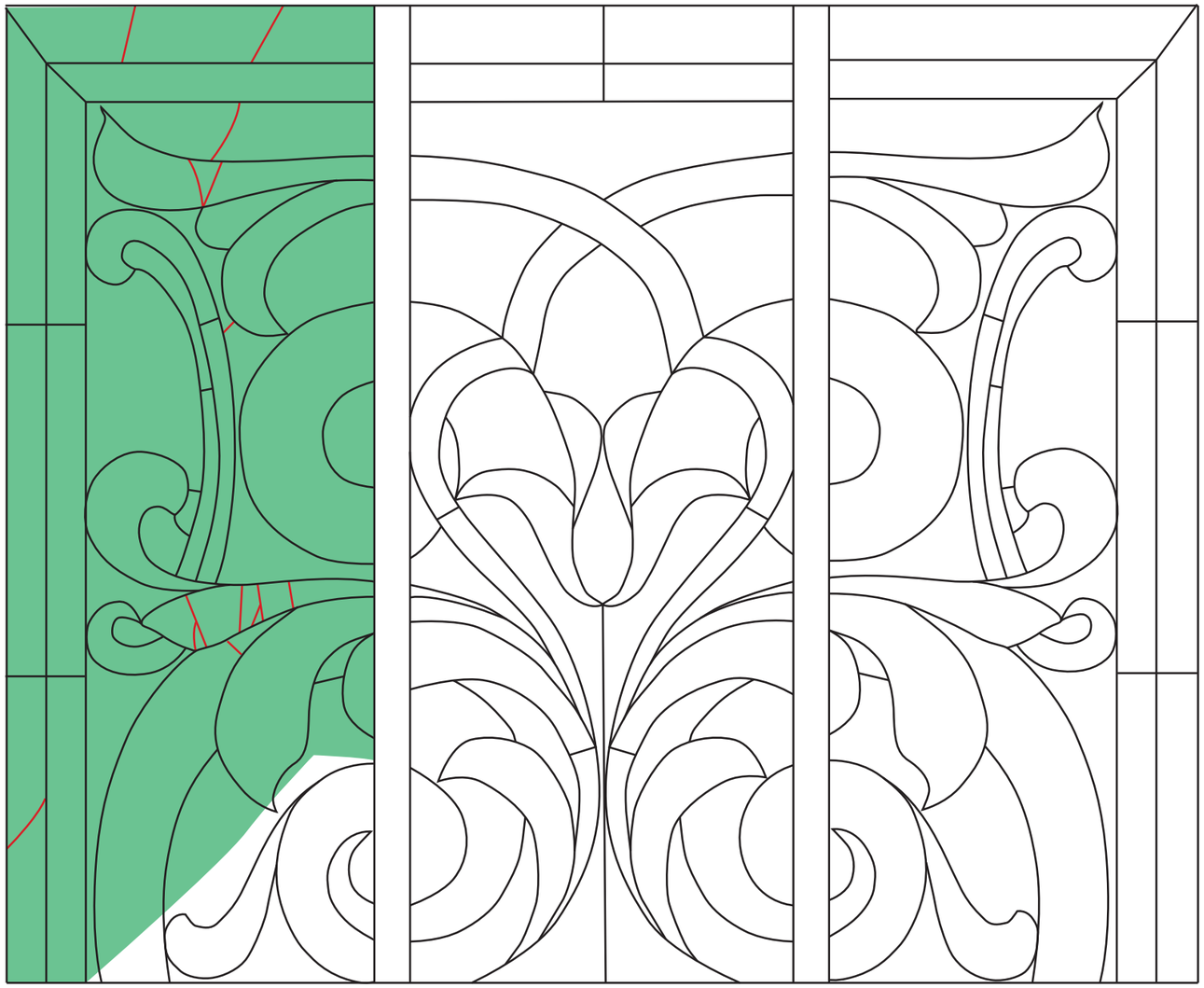

Условные обозначениия	
	Свинцовый профиль
	Сквозные трещины
	Утраты витражного стекла
	Утраты дублирующего стекла

ИЗМ.	КОЛ.УЧ	ЛИСТ	№ ДОК.	ПОДПИСЬ	ДАТА
ГИП		Чиж Т.Н.			12.19
Архитектор		Леонидова			12.19
Проверил		Ширяева			12.19

26/07-19П-АС2

г. Санкт-Петербург, улица Кирочная, д.24, лит.А

Проект реставрации и приспособления. Архитектурно-строительные решения. Витражи парадной №2	СТАДИЯ	ЛИСТ	ЛИСТОВ
	П	27	37
Дефектная ведомость Окно 2.3 М 1:4			

Условные обозначениия	
	Свинцовый профиль
	Сквозные трещины
	Утраты витражного стекла
	Утраты дублирующего стекла

ИЗМ.	КОЛ.УЧ	ЛИСТ	№ ДОК.	ПОДПИСЬ	ДАТА
ГИП		Чиж Т.Н.			12.19
Архитектор		Леонидова			12.19
Проверил		Ширяева			12.19

26/07-19П-АС2

г. Санкт-Петербург, улица Кирочная, д.24, лит.А

Проект реставрации и приспособления. Архитектурно-строительные решения. Витражи парадной №2	СТАДИЯ	ЛИСТ	ЛИСТОВ
	П	28	37
Дефектная ведомость Окно 3.2 М 1:5			

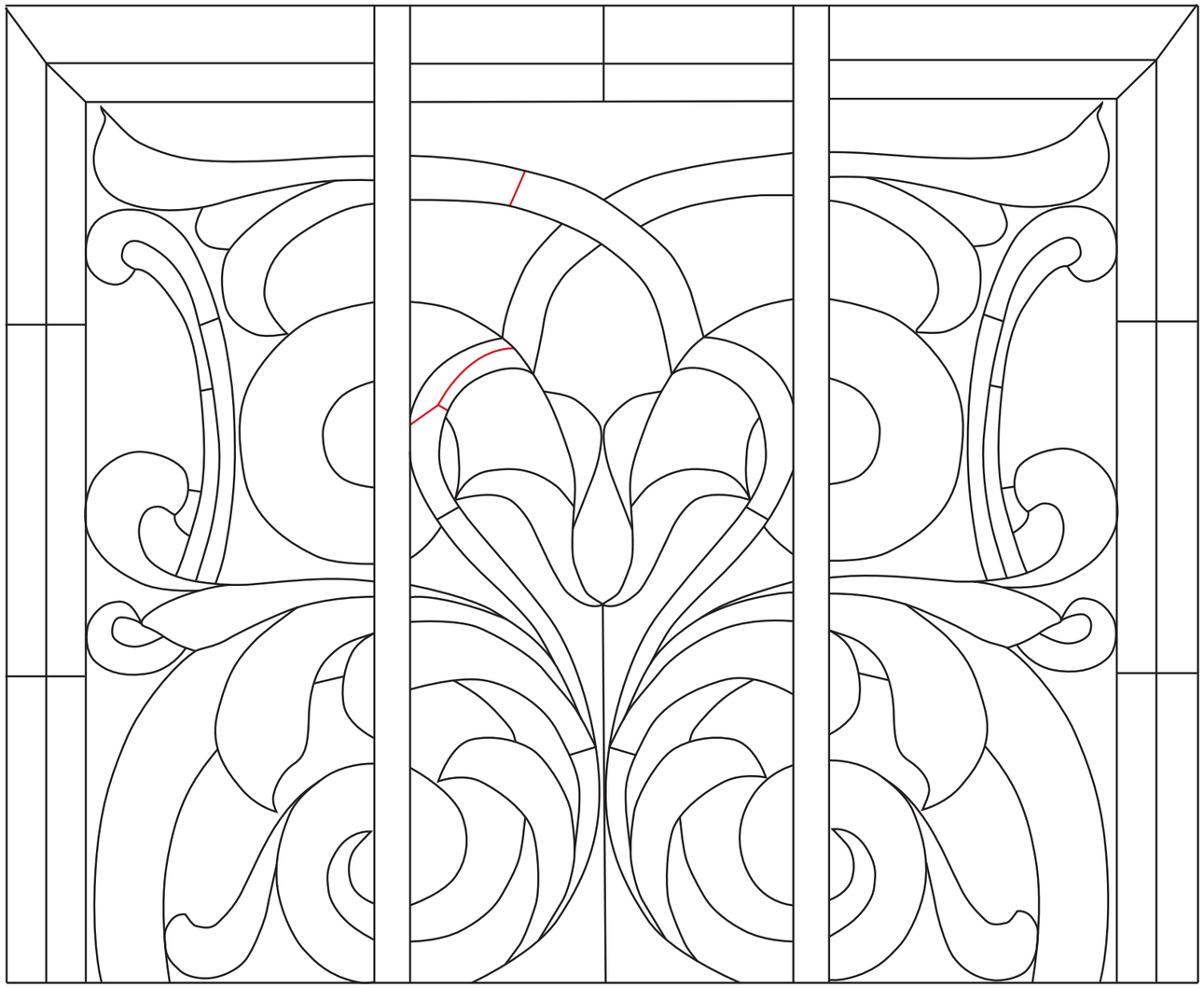

Условные обозначениия	
	Свинцовый профиль
	Сквозные трещины
	Утраты витражного стекла
	Утраты дублирующего стекла

ИЗМ.	КОЛ.УЧ	ЛИСТ	№ ДОК.	ПОДПИСЬ	ДАТА
ГИП		Чиж Т.Н.			12.19
Архитектор		Леонидова			12.19
Проверил		Ширяева			12.19

26/07-19П-АС2

г. Санкт-Петербург, улица Кирочная, д.24, лит.А

Проект реставрации и приспособления. Архитектурно-строительные решения. Витражи парадной №2	СТАДИЯ	ЛИСТ	ЛИСТОВ
	П	29	37
Дефектная ведомость Окно 3.3 М 1:4			

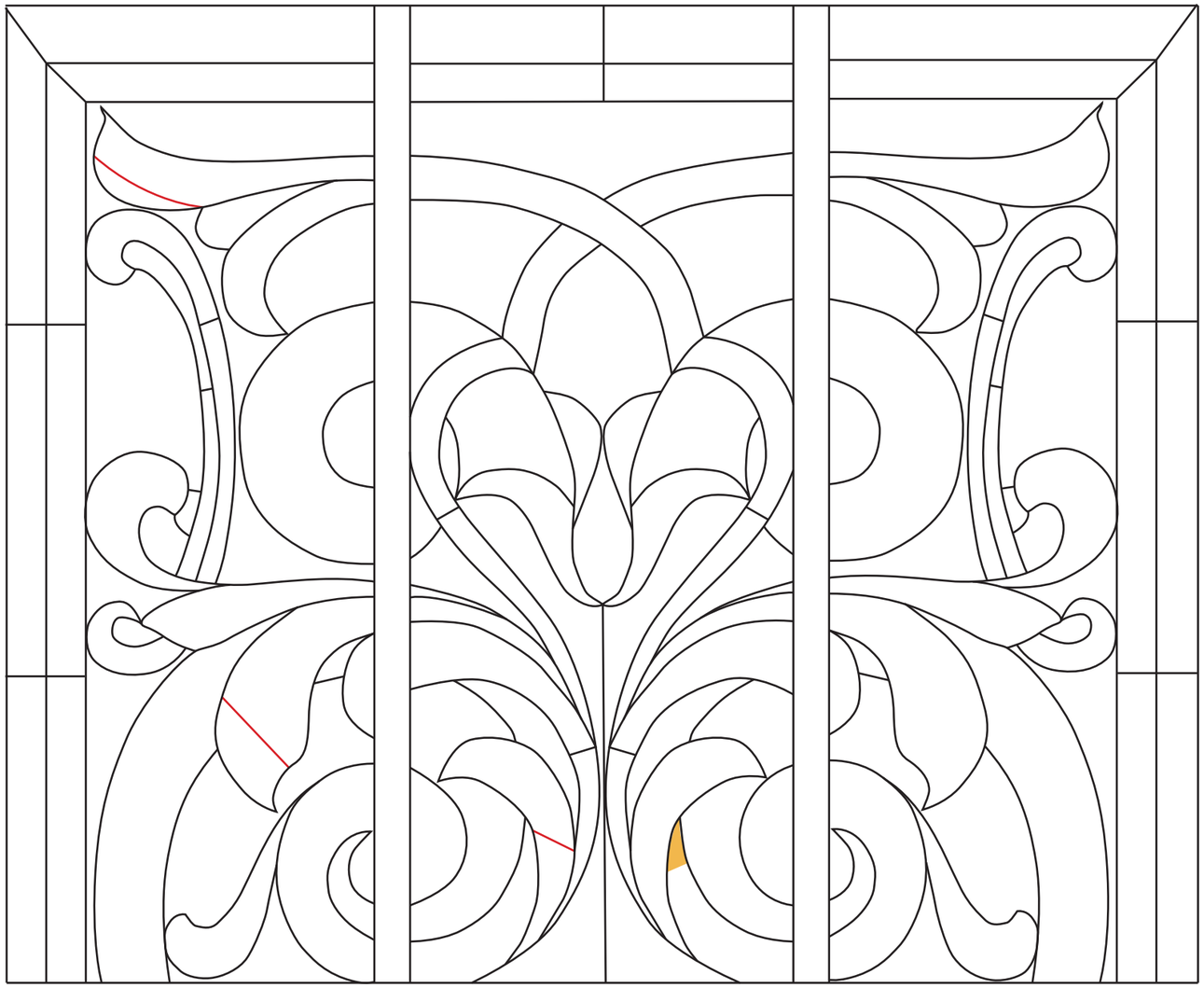

Условные обозначениия	
	Свинцовый профиль
	Сквозные трещины
	Утраты витражного стекла
	Утраты дублирующего стекла

ИЗМ.	КОЛ.УЧ	ЛИСТ	№ ДОК.	ПОДПИСЬ	ДАТА
ГИП		Чиж Т.Н.			12.19
Архитектор		Леонидова			12.19
Проверил		Ширяева			12.19

26/07-19П-АС2

г. Санкт-Петербург, улица Кирочная, д.24, лит.А

Проект реставрации и приспособления. Архитектурно-строительные решения. Витражи парадной №2	СТАДИЯ	ЛИСТ	ЛИСТОВ
	П	30	37
Дефектная ведомость Окно 4.2 М 1:4			

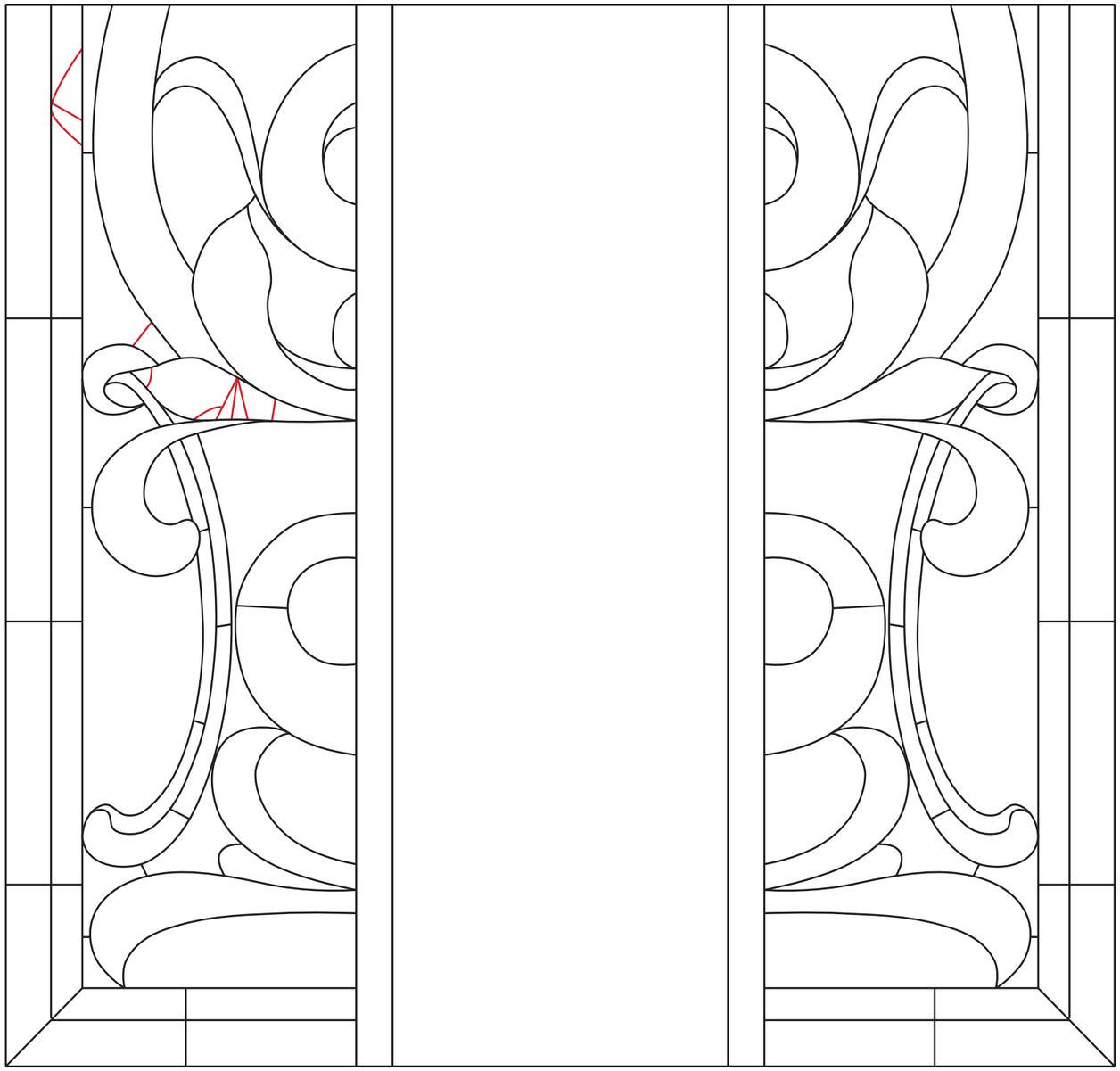

Условные обозначениия	
	Свинцовый профиль
	Сквозные трещины
	Утраты витражного стекла
	Утраты дублирующего стекла

ИЗМ.	КОЛ.УЧ	ЛИСТ	№ ДОК.	ПОДПИСЬ	ДАТА
ГИП		Чиж Т.Н.			12.19
Архитектор		Леонидова			12.19
Проверил		Ширяева			12.19

26/07-19П-АС2

г. Санкт-Петербург, улица Кирочная, д.24, лит.А

Проект реставрации и приспособления. Архитектурно-строительные решения. Витражи парадной №2	СТАДИЯ	ЛИСТ	ЛИСТОВ
	П	31	37
Дефектная ведомость Окно 5.3 М 1:4			

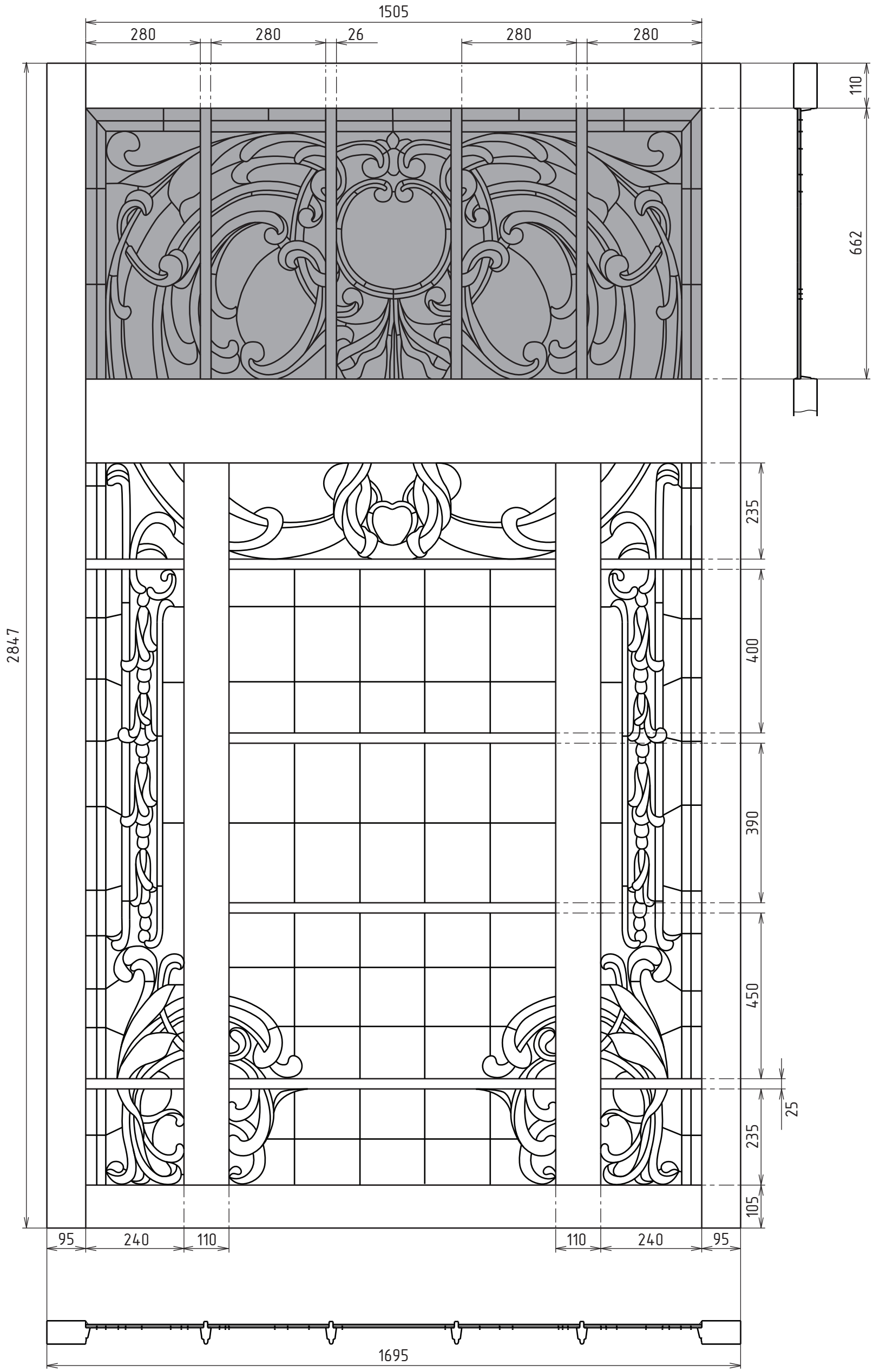

– Сохранившиеся оконные заполнения

						26/07-19П-АС2		
						г. Санкт-Петербург, улица Кирочная, д.24, лит.А		
ИЗМ.	КОЛ.УЧ	ЛИСТ	№ ДОК.	ПОДПИСЬ	ДАТА	Проект реставрации и приспособления. Архитектурно-строительные решения. Витражи парадной №2	СТАДИЯ	ЛИСТ	ЛИСТОВ
							П	32	37
ГИП		Чиж Т.Н.			12.19				
Архитектор		Леонидова			12.19	Схема восполнения утраченных оконных заполнений парадной №2 Окно 2.2 (вариант 1) М 1:10			
Проверил		Ширяева			12.19				

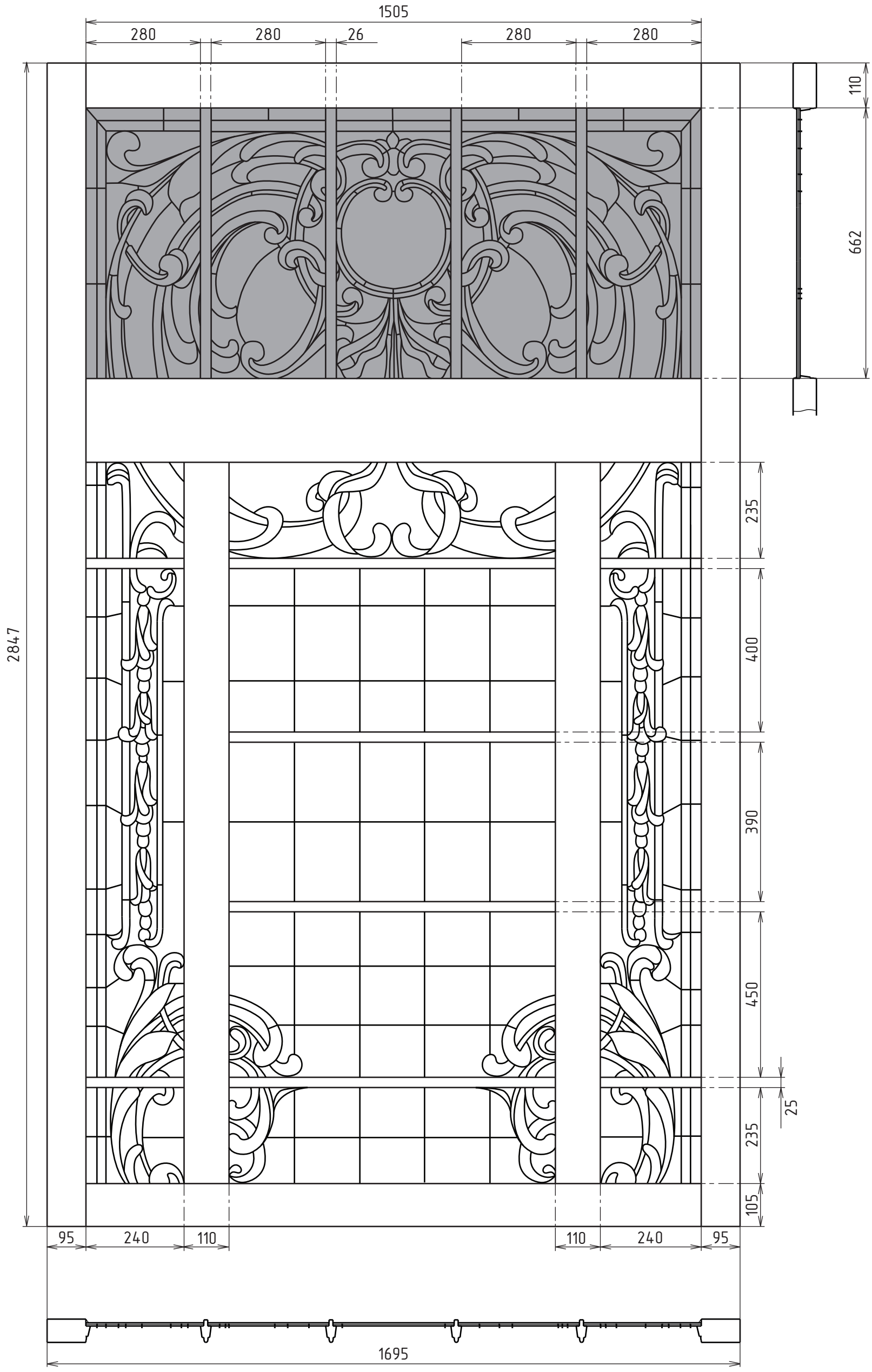

– Сохранившиеся оконные заполнения

						26/07-19П-АС2		
						г. Санкт-Петербург, улица Кирочная, д.24, лит.А		
ИЗМ.	КОЛ.УЧ	ЛИСТ	№ ДОК.	ПОДПИСЬ	ДАТА			
						Проект реставрации и приспособления. Архитектурно-строительные решения. Витражи парадной №2	СТАДИЯ	ЛИСТ	ЛИСТОВ
							П	33	37
ГИП		Чиж Т.Н.			12.19				
Архитектор		Леонидова			12.19	Схема восполнения утраченных оконных заполнений парадной №2 Окно 2.2 (вариант 2) М 1:10		
Проверил		Ширяева			12.19			

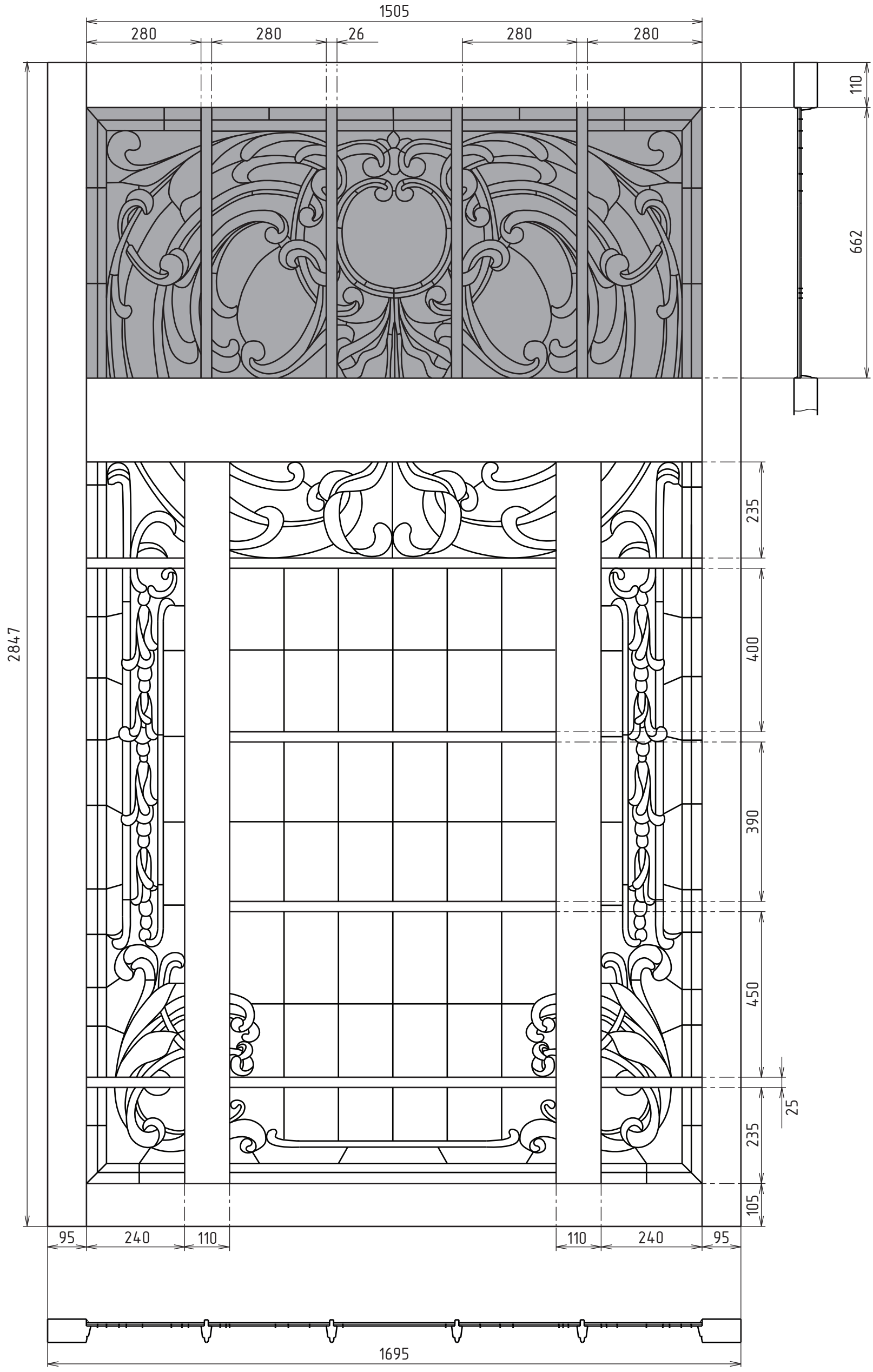

– Сохранившиеся оконные заполнения

						26/07-19П-АС2		
						г. Санкт-Петербург, улица Кирочная, д.24, лит.А		
ИЗМ.	КОЛ.УЧ	ЛИСТ	№ ДОК.	ПОДПИСЬ	ДАТА			
						Проект реставрации и приспособления. Архитектурно-строительные решения. Витражи парадной №2	СТАДИЯ	ЛИСТ	ЛИСТОВ
							П	34	37
ГИП		Чиж Т.Н.			12.19				
Архитектор		Леонидова			12.19	Схема восполнения утраченных оконных заполнений парадной №2 Окно 2.2 (вариант 3) М 1:10		
Проверил		Ширяева			12.19			

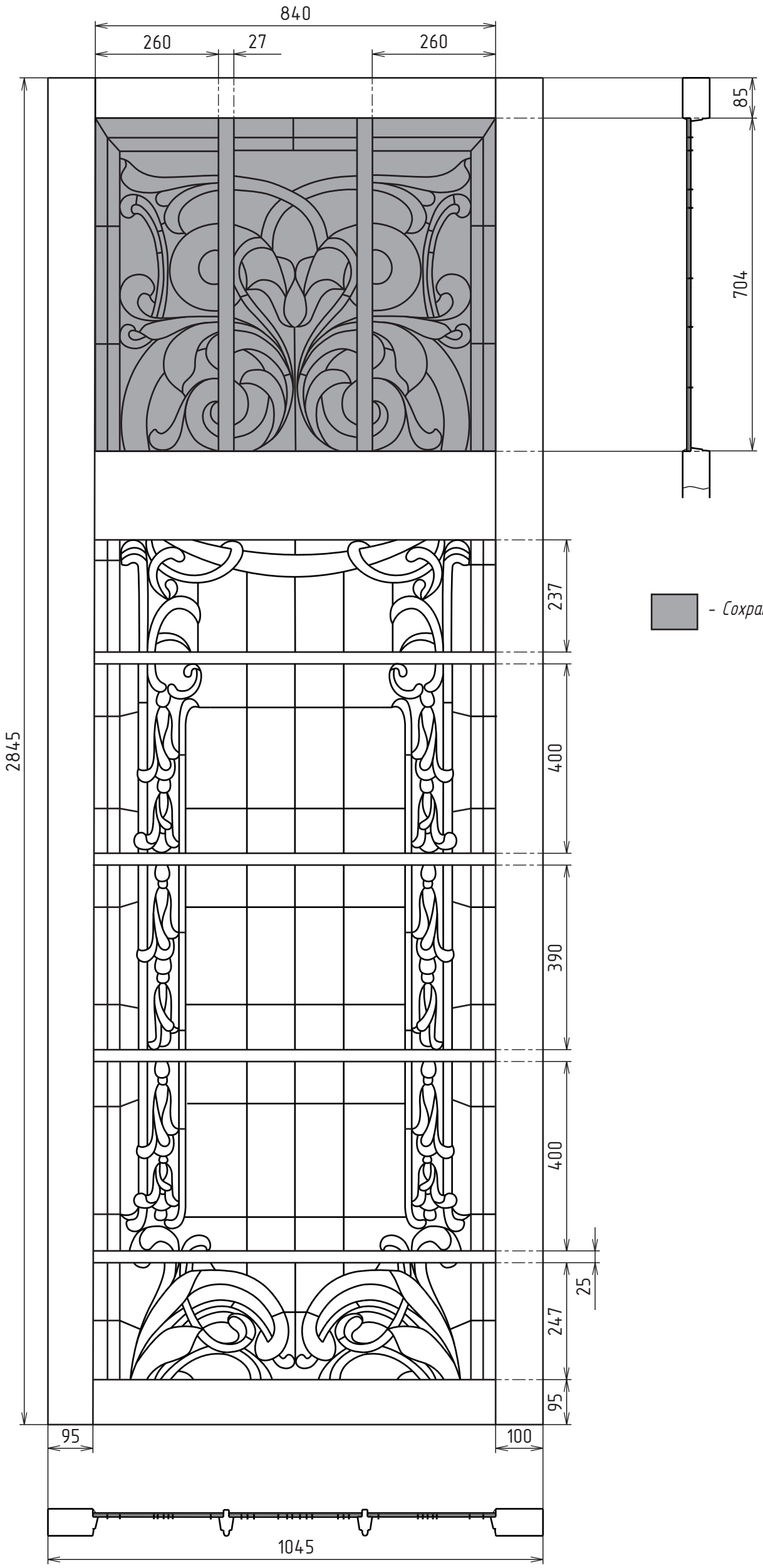

- Сохранившиеся оконные заполнения

						26/07-19П-АС2		
						г. Санкт-Петербург, улица Кирочная, д.24, лит.А		
ИЗМ.	КОЛ.УЧ	ЛИСТ	№ ДОК.	ПОДПИСЬ	ДАТА			
						Проект реставрации и приспособления. Архитектурно-строительные решения. Витражи парадной №2	СТАДИЯ	ЛИСТ	ЛИСТОВ
							П	35	37
ГИП		Чиж Т.Н.			12.19				
Архитектор		Леонидова			12.19	Схема восполнения утраченных оконных заполнений парадной №2 Окно 2.3 (вариант 1) М 1:10		
Проверил		Ширяева			12.19			

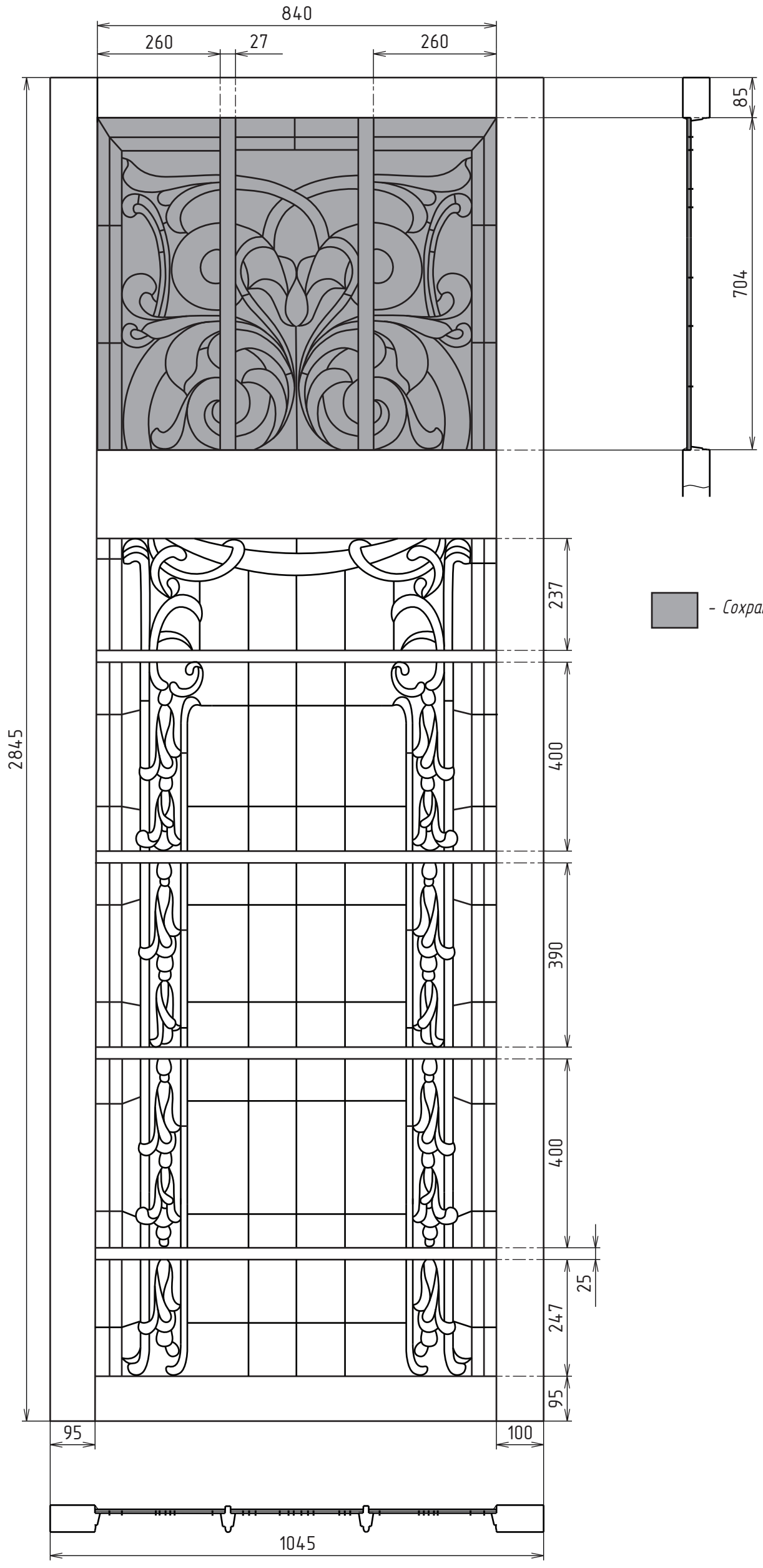

- Сохранившиеся оконные заполнения

						26/07-19П-АС2		
						г. Санкт-Петербург, улица Кирочная, д.24, лит.А		
ИЗМ.	КОЛ.УЧ	ЛИСТ	№ ДОК.	ПОДПИСЬ	ДАТА	Проект реставрации и приспособления. Архитектурно-строительные решения. Витражи парадной №2	СТАДИЯ	ЛИСТ	ЛИСТОВ
							П	36	37
ГИП		Чиж Т.Н.			12.19				
Архитектор		Леонидова			12.19	Схема восполнения утраченных оконных заполнений парадной №2 Окно 2.3 (вариант 2) М 1:10			
Проверил		Ширяева			12.19				

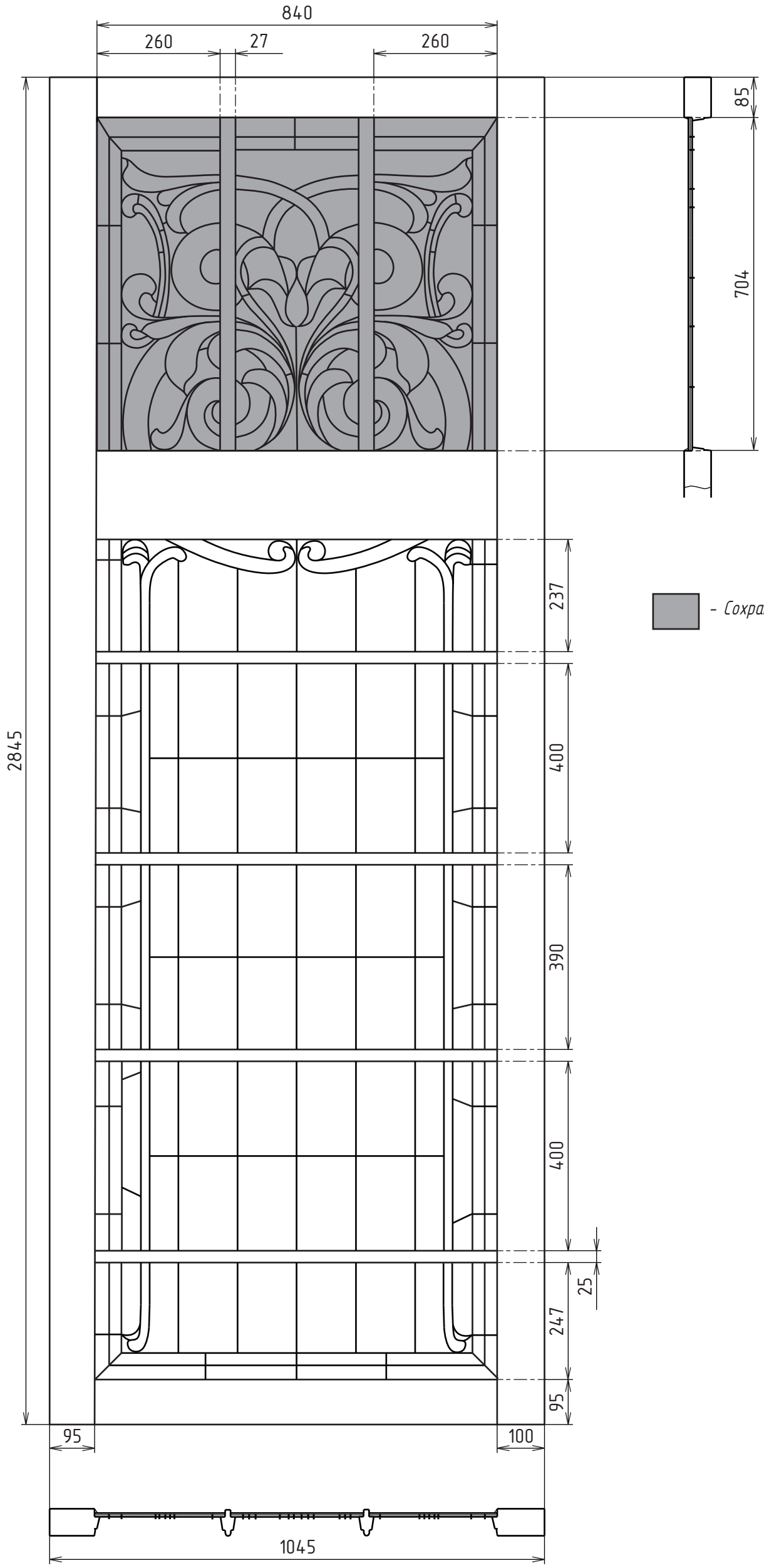

- Сохранившиеся оконные заполнения

						26/07-19П-АС2		
						г. Санкт-Петербург, улица Кирочная, д.24, лит.А		
ИЗМ.	КОЛ.УЧ	ЛИСТ	№ ДОК.	ПОДПИСЬ	ДАТА			
						Проект реставрации и приспособления. Архитектурно-строительные решения. Витражи парадной №2	СТАДИЯ	ЛИСТ	ЛИСТОВ
							П	37	37
ГИП		Чиж Т.Н.			12.19				
Архитектор		Леонидова			12.19	Схема восполнения утраченных оконных заполнений парадной №2 Окно 2.3 (вариант 3) М 1:10		
Проверил		Ширяева			12.19			